

Piscina
Swimming pool

TÜV SÜD

AQUA INDUSTRIAL GROUP

Aqua industrial group

IL FUTURO È QUI

Gentile utente,
sull'etichetta prodotto troverà una serie di codici QR come quello che vede a lato.
Fotografandoli con l'apposita applicazione di lettura contenuta nel suo smartphone avrà un accesso diretto ad approfondimenti multimediali (testi, video, ecc.) relativi all'argomento trattato nel capitolo. Provi con questo primo codice che la porterà direttamente al tutorial AQUA.

THE FUTURE IS NOW

Dear user,
on our product label you will find a QR code as the one in the picture. Please scan it through the special software on your smartphone to have direct access to our multimedia contents : texts, videos etc related to the topic deepened in the section. We invite you to try with this first code which will bring you straight to AQUA's tutorial.





Aqua Industrial Group

Available on the App Store

GET IT ON Google Play

VUOI ESSERE SEMPRE AGGIORNATO SULLE NOVITÀ?

Scarica la nostra App "AQUA INDUSTRIAL GROUP" dall'app-store e rimani connesso con noi.
Troverai tutti i nostri cataloghi, schede prodotti, listini e news del mondo Aqua.
Il tuo catalogo sempre con te, a portata di mano!

WOULD YOU LIKE TO BE ALWAYS UPDATED ON OUR NEWS?

Download our "AQUA INDUSTRIAL GROUP" App from the app-store and stay connected with us.
You will find all our catalogs, product data sheets, price lists and the latest news from AQUA!.
AQUA INDUSTRIAL GROUP APP :
Your catalog at your fingertips!



AQUA
INDUSTRIAL GROUP

we've
a special
future

Indice generale/*General index*

01	FILTRAZIONE *FILTRATION*	p. 10-43
02	CIRCOLAZIONE *CIRCULATION*	p. 46-71
03	ILLUMINAZIONE *LIGHTING*	p. 74-79
04	STRUTTURA *STRUCTURE*	p. 82-88
05	RIVESTIMENTO *POOL LINING*	p. 92-103
06	RACCORDI/VALVOLE *FITTINGS/VALVES*	p. 106-129
07	RELAX *RELAX*	p. 132-142
08	QUADRI ELETTRICI *ELECTRONIC PANELS*	p. 146-157
09	AQUASALT EVO *AQUASALT EVO*	p. 160-163
10	DOSAGGIO *DOSAGE*	p. 166-193
11	CHIMICI *CHEMICALS*	p. 196-209
12	RISCALDAMENTO/COPERTURE *COVERINGS/HEATINGS*	p. 212-228
13	ACCESSORI *ACCESSORIES*	p. 232-238
14	MANUTENZIONE *MAINTENANCE*	p. 242-248
15	KIT *KIT*	p. 252-275

Aquarius

La soluzione per ogni tipo di filtrazione.
The ideal solution for every type of filtration.

- Disponibile in 5 misure
- Interno perfettamente liscio, che riduce la proliferazione di sporco e batteri
- Elastici rispetto ai colpi d'ariete
- Made in Italy
- Coperchio trasparente che permette di vedere cosa succede all'interno

- *Available in 5 different sizes*
- *Smooth inners surface which reduces the proliferation of dirt and bacteria*
- *Elastics in case of water hammer occurrences*
- *Made in Italy*
- *Transparent cover that allows you to see what happens on the inside*



AQUA
INDUSTRIAL GROUP

Aqua Salt +

Il NUOVO generatore di cloro a sale per piscine pubbliche e private firmato AQUA

The NEW chlorine generator for public and private swimming pools designed by AQUA.

- Menù semplificato
- Pressostato per la gestione del dosaggio di cloro in totale sicurezza
- Protezione contro le corrosioni galvaniche
- Eliminazione di parti mobili - No trafilamenti

- *Simplified menu*
- *Pressure switch for managing chlorine dosage in total safety*
- *Protection against galvanic corrosion*
- *Removal of moving parts - No leakage*



AQUA
INDUSTRIAL GROUP

Magnelis®

MODULO 80 e 120 è un prodotto brevettato Aqua spa.

MODULO 80 and 120 is a patented product by Aqua SPA.

Perché Aqua ha scelto il Magnelis?

- Resistenza alla corrosione in ambienti contenenti cloro ed amoniaca
- Protezione Auto-cicatrizzante sui bordi tagliati
- Un'alternativa al processo di post-zincatura dell'alluminio o all'acciaio inossidabile
- Attento all'ambiente eco-compatibile

Why did Aqua choose Magnelis?

- *Superior corrosion resistance in environments containing chlorine and ammonia*
- *Self-healing protection on cut edges*
- *An alternative to post-galvanizing process and to aluminium or stainless steel*
- *Eco-friendly*



AQUA

INDUSTRIAL GROUP

E.SWIM

Aqua industrial Group in partnership con DAB presentano E.SWIM, la nuova pompa elettronica per piscine ad alta efficienza tecnologica



RISPARMIO ENERGETICO
- Motore sincrono a magneti permanenti ad alta efficienza
- Idraulica ottimizzata per ridurre le perdite di carico
- 8 velocità programmabili con timer

COMFORT
- Silenziosa (Motore raffreddato ad acqua
- Compatta e senza vibrazioni
- Diagnostica integrata per la protezione della pompa

VERSATILE
- Funzionamento a portata variabile e velocità variabile
- Programmabile da display integrato con interfaccia semplice ed intuitiva
- Comandabile da centralina esterna attraverso cavo di connessione

ENERGY SAVING
- *High efficiency permanent magnet synchronous motor*
- *Optimized hydraulics to reduce pressure drops*
- *8 programmable speeds with timer*

COMFORT
- *Silent (water-cooled engine*
- *Compact and without vibrations*
- *Integrated diagnostics for pump protection*

VERSATILE
- *Variable flow and variable speed operation*
- *Programmable from integrated display with simple and intuitive interface*
- *Operated from external control unit via connection cable*

Tcontrol

in combinazione con la pompa e.swim garantisce altissimi risparmi energetici
in combination with the e.swim pump it guarantees high energy savings



From industry to you



AQUA
INDUSTRIAL GROUP

we are industry & innovation

40 presse ad iniezione da 50 a 1.700 t.	*40 injection molding machines from 50 to 1.700 t.*
698 stampi di proprietà	*698 proprietary molds*
12 estrusori per cartucce melt-blown	*12 extruders for cartridges melt-blown*
20 avvolgitrici per cartucce	*20 winders for cartdriges*
2 saldatrici per la produzione di bombole e filtri	*2 welding machines for the production of tanks and filters*

Norme di Riferimento / *Reference standards*

DM 174/04	*Regolamento concernente i materiali e gli oggetti che possono essere utilizzati negli impianti fissi di captazione, trattamento, adduzione e distribuzione delle acque destinate al consumo umano*
CE	*Prodotto soggetto a marcatura CE*
DM 25/12	*Disposizioni tecniche concernenti apparecchiature finalizzate al trattamento dell'acqua destinata al consumo umano*
ACS	*Attestation de conformité sanitaire (France)*
RoHS	*Direttiva Europea "Restriction of Hazardous Substances Directive"*
UNI EN 1210	*Prodotti chimici utilizzati per il trattamento di acque destinate al consumo umano*
UNI EN 16582	*Piscine domestiche*
UNI EN 10637	*Piscine - Requisiti degli impianti di circolazione, filtrazione, disinfezione e trattamento chimico dell'acqua di piscina*
UNI EN 16713	*Piscine domestiche - Sistemi di distribuzione dell'acqua*
UNI EN 13451	*Attrezzature per piscine*
UNI EN 10326	*Nastri e lamiere di acciaio per impieghi strutturali rivestiti per immersione a caldo in continuo - Condizioni tecniche di fornitura*
NTC 2018 DM 17/01/2018	*Aggiornamento delle norme tecniche per le costruzioni*
UNI EN 13967	*Membrane flessibili per impermeabilizzazione - Membrane di materiale plastico e di gomma impermeabili all'umidità incluse membrane di materiale plastico e di gomma destinate ad impedire la risalita di umidità dal suolo - Definizioni e caratteristiche*

Note generali: Disponibilita' prodotti
General notes: Product availability

I prodotti con codice in grassetto (vedi esempio a fianco) sono normalmente disponibili a magazzino

Products with the code in bold (see example opposite) are normally available from stock

Per gli altri, contattare il nostro servizio di vendita

For others, contact our sales service

Codice/*Code*	Descrizione/*Description*
400400100P	Canale sfioratore mt. 1 con piletta Ø125mm/
400400102	Canale sfioratore angolo 90°/
400400103	Canale sfioratore angolo 270°/
400400104	Canale sfioratore terminale destro/
400400105	Canale sfioratore terminale sinistro/
400400100	Canale sfioratore diritto mt. 1,00 / *Straight overflow chan*

01 FILTRAZIONE/*FILTRATION*



Grazie alla Ventennale esperienza nel settore, Aqua è lieta di offrire la soluzione ideale per ogni Impianto di filtrazione.
Il sistema di filtrazione, cuore pulsante della piscina, è una parte essenziale per ogni tipologia costruttiva, la sua affidabilità e il corretto dimensionamento garantiscono il risultato finale.
Aqua pool Solution vi darà la soluzione che permetterà di offrire un prodotto direttamente dalla fabbrica, già totalmente assemblato, garantito nelle prestazioni e nel rispetto delle normative, con materiali di qualità, in grado di soddisfare la totalità delle esigenze. Pronti da installare e facili da utilizzare, potranno essere alloggiati in locali tecnici in muratura o in pratici locali tecnici prefabbricati. Sono disponibili in una completa gamma di prodotti partendo da grandi impianti per piscine pubbliche fino ad impianti per uso privato, tutti corredati di documentazione che riporta schemi di funzionamento e manuali illustrativi di utilizzo.

Thanks to its twenty year's experience in the industry, Aqua can offer the ideal solution for every filtration system.
The filtration system, the heart of the pool, is an essential part for any pool version, its reliability and proper size ensure the final result is as expected. Aqua Pool Solution

fully assembled, guaranteed performance and compliance with standards, high quality materials and meeting all requirements. The products are ready for installation and easy to use, they can be housed in masonry or prefabricated bunkers. They are available in a complete range of solutions from large systems for public pools to private use systems, all supplied with diagrams and user manuals.

Indice/*Index*

Filtrazione piscine private
Private pools filtration 11

Filtrazione piscine pubbliche
Public pools filtration 22

Valvole selettrici
Selector valves 24

Media filtranti
Filtering media 25

Pompe
Pumps 26

Ricambi
Spare parts 36

▪ UNI EN 16582 ▪ UNI EN 10637 ▪ UNI EN 16713

AQUARIUS SIDE VALVE



Filtro Aquarius

Aquarius filter

DIMENSIONI/*DIMENSIONS*

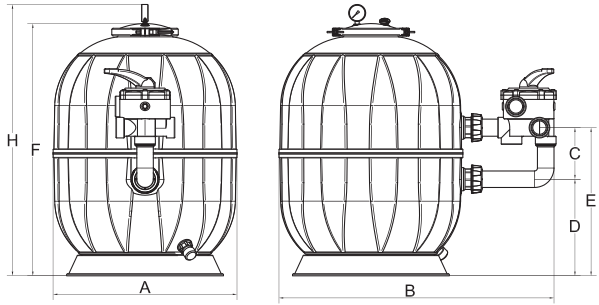

IMBALLO/*PACK*

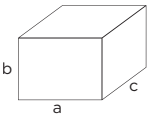

Confezione filtro/*Filter box*:
axbxc: vedi tabella/*look table below*

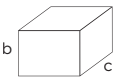

Confezione valvola/*Valve pack*:
axbxc: 180x200x240h mm (6-10-14)
245x240x290h mm (22-35)

Valvola con imballo separato/*Valve with separate box*

CAMPO DI UTILIZZO

Piscine private per acqua dolce e acqua di mare.

CONTEXT OF USE

Private pools with freshwater and sea water.

DESCRIZIONE

Corpo completamente in polipropilene a forma sferica distribuzione a candelette interni anti svitamento con bocchettoni per facilitare le operazioni di manutenzione. Sfiato automatico con filtro superiore, basamento per il sostegno del filtro a doppio anello per garantire stabilità coperchio con sede per manometro e sfiato manuale, la tenuta e garantita da ganasce con viti a farfalla e sede del dado non necessità di utensili. Valvola a sei vie laterale.

DESCRIPTION

Polypropylene spherical body; distribution with micro-hole pipe, anti-slip features with nozzles to ease the maintenance operations. Automatic air bleed with upper filter; base for double-ring filter to guarantee stability; lid with pressure gauge seat and manual air bleed. Seal is guaranteed by clamps with butterfly valves and nut maintenance does not require tools. Side six way valve.

CARATTERISTICHE TECNICHE

- Stampato ad iniezione
- Finitura a spicchi lucidi e satinati
- Distribuzione a candelette drenanti
- Scarico filtro da 3/4"
- Pressione esercizio 1,5 bar (max 2,5 per 35)
- Pressione Max. 4 bar (3,75 per 35)
- Temperatura di esercizio 5-40°C
- Raccordi laterali per diametri ø 50 per filtri d. 450-530-620
- Raccordi laterali per diametri ø 63 per filtri d. 790-950
- Kit di collegamento filtro-valvola
- Valvola a sei vie. (Inclusa)

TECHNICAL FEATURES

- *Injection moulded*
- *Polished and glazed wedges finish*
- *Draining micro-hole pipe distribution*
- *3/4" filter discharge*
- *Use pressure: 1,5 bar (max 2,5 for 35)*
- *Max. pressure 4 bar (3,75 for 35)*
- *Operating temperature 5-40 °C*
- *Side fittings for ø 50 for d. 450-530-620 filters*
- *Side fittings for ø 63 for d. 790-950 filters*
- *Filter-valve connection kit*
- *Six way valve.(Included)*

Codice *Code*	Portata a nominale* *Nom. Flow rate**	Diametro filtro *Filter diameter*	Misure ingombro *Overall sizes*						Attacchi *Connections*	Altezza letto filtrante *Filtering bad height*	Sabbia *Sand*	Peso filtro *Filter weight*	Imballo *Box*	Prezzo *Price*
	mc/h	Ø A mm	B mm	C mm	D mm	E mm	F mm	H mm	mm	mm	Kg 25 x n°	Kg	axbxc (mm)	€
100100967	6	450	716	150	206	356	585	645	50	300	3	9	477x477x580	
100100970	10	530	730	150	281	431	735	795	50	400	4	12	545x545x730	
100100973	14	620	820	150	299	449	770	830	50	400	6	14	635x635x750	
100100988	22	790	1102	200	360	570	955	1010	63	450	10	27	800x800x965	
100100908	35	950	1270	200	370	570	970	1025	63	520	18	37	980x980x970	

*Portata calcolata a velocità 50m/h/*Flow rate calculated at 50ml/h*

▪ UNI EN 16582 ▪ UNI EN 10637 ▪ UNI EN 16713

AQUARIUS TOP VALVE



Filtro Aquarius

Aquarius filter

DIMENSIONI/*DIMENSIONS*

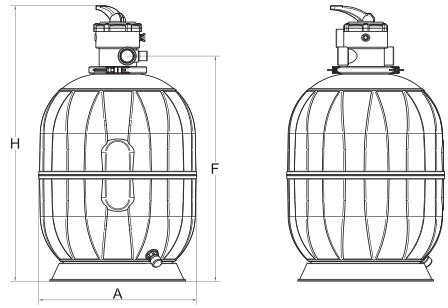

IMBALLO/*PACK*

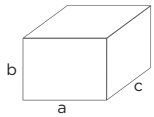

Confezione filtro/*Filter box*:
axbxc: vedi tabella/*look table below*

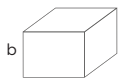

Confezione valvola/*Valve pack*:
axbxc: 210x210x290h mm

Valvola con imballo separato/*Valve with separate box*

CAMPO DI UTILIZZO

Piscine private per acqua dolce e acqua di mare.

CONTEXT OF USE

Private pools with freshwater and sea water.

DESCRIZIONE

Corpo completamente in polipropilene a forma sferica distribuzione a candelette. Basamento per il sostegno del filtro a doppio anello per garantire stabilità la tenuta della valvola a sei vie è garantita da ganasce con viti a farfalla e sede del dado non necessita di utensili. Valvola a sei vie TOP.

DESCRIPTION

100%-polypropylene, ball-shaped body with micro-hole pipe distribution. Supporting base of the double-ring filter to ensure stability. The six-way valve seal is guaranteed by means of jaws with wing screws and the nut seat does not require any tool. TOP six way valve.

CARATTERISTICHE TECNICHE

- Stampato ad iniezione
- Finitura a spicchi lucidi e satinati
- Distribuzione a candelette drenanti
- Scarico filtro da 3/4"
- Pressione Max.4 bar
- Temperatura di esercizio 5-40°C
- Valvola a sei vie

TECHNICAL FEATURES

- *Injection moulded*
- *Polished and glazed wedges finish*
- *Draining micro-hole pipe distribution*
- *3/4" filter discharge*
- *Max. pressure 4 bar*
- *Operating temperature 5-40 °C*
- *Six-way valve*

Codice *Code*	Portata a nominale* *Nom. Flow rate**	Diametro filtro *Filter diameter*	Misure ingombro *Overall sizes*		Attacchi *Connections*	Altezza letto filtrante *Filtering bad height*	Sabbia *Sand*	Peso filtro *Filter weight*	Imballo *Box*	Prezzo *Price*
	mc/h	Ø A mm	F mm	H mm	mm	mm	Kg 25 x n°	Kg	axbxc (mm)	€
100100968	6	450	600	770	50	300	3	9	477x477x580	
100100971	10	530	756	926	50	400	4	12	545x545x730	
100100974	14	620	792	962	50	400	6	14	635x635x750	

*Portata calcolata a velocità 50m/h/*Flow rate calculated at 50m/h*

▪ UNI EN 16582 ▪ UNI EN 10637 ▪ UNI EN 16713

AQUARIUS SERIES



Gruppi filtranti su basamento

Base filtration systems

DIMENSIONI/*DIMENSIONS*

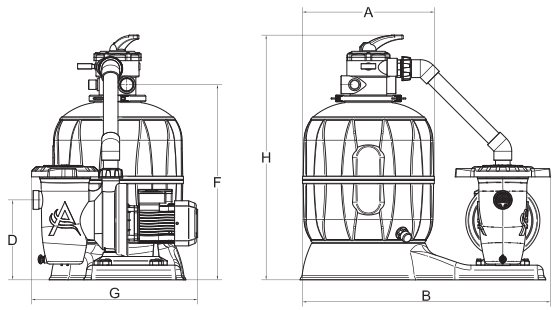

IMBALLO/*PACK*

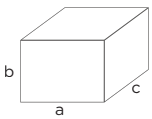

Confezione filtro/*Filter box*:
axbxc: vedi tabella/*look table below*

CAMPO DI UTILIZZO

Piscine private e spa con utilizzo di acqua clorata o trattata con sale.

CONTEXT OF USE

Private pools and health spa with chlorinated or salt-treated water.

DESCRIZIONE

Gruppo filtrante su basamento particolarmente indicato per piscine di piccole dimensioni vasche idromassaggio, piscine fuori terra.

DESCRIPTION

Base filtration system, ideal for small pools, whirlpools and above-ground pools.

CARATTERISTICHE TECNICHE

- Filtro Aquarius
- Valvola top con attacchi 1"1/2
- Pompa centrifuga con prefiltro LIPARI line attacchi d.50
- Collegamento filtro pompa in PVC rigido

TECHNICAL FEATURES

- *Aquarius filter*
- *Top valve with fittings 1"1/2*
- *Centrifugal pump with LIPARI pre-filter and fittings d.50*
- *Rigid PVC pump filter connection*

Codice *Code*	Portata a nominale* *Nom. Flow rate**	Potenza pompa *Pump power*	Diametro filtro *Filter diameter*	Misure ingombro *Overall sizes*					Attacchi *Connections*	Altezza letto filtrante *Filtering bad height*	Sabbia *Sand*	Peso filtro *Filter weight*	Imballo *Box*	Prezzo *Price*
	mc/h	HP/kW (230V)	Ø A mm	B mm	D mm	F mm	G mm	H mm	mm	mm	Kg 25 x n°	Kg	axbxc (mm)	€
100100977	6	0,5/0,37	450	850	275	665	570	840	50	300	3	14	870x480x640	
100100978	10	0,75/0,55	530	890	275	815	570	990	50	400	4	18	900x530x780	
100100979	14	1,0/0,75	620	930	275	855	570	1025	50	400	6	21	930x640x810	

*Portata calcolata a velocità 50m/h/*Flow rate calculated at 50ml/h*

▪ UNI EN 16582 ▪ UNI EN 10637 ▪ UNI EN 16713

UNDERGROUND BUNKERS



Pozzetto Easy1 Top/*Easy1 Top bunker*

CAMPO DI UTILIZZO/*CONTEXT OF USE*

- Per piscine private di piccole o medie dimensioni trattate con acqua clorata o acqua salata.
- *For small or medium private pools with chlorinated or salted water.*

DESCRIZIONE/*DESCRIPTION*

Le caratteristiche progettuali del pozzetto EASY sono uniche nel mercato. La principale è la possibilità di eseguire le operazioni di ordinaria manutenzione come la pulizia del filtro e della pompa senza dovere entrare nel pozzetto. I collegamenti rivolti verso il basso garantiscono che dopo il reinterro l'impianto non venga sollecitato da tensioni causate dal terreno, cosi facendo i collettori non subiranno le pressioni che normalmente sono responsabili delle perdite d'acqua.

The design characteristics of the EASY bunker are unique on the market, as they enable you to carry out routine maintenance operations, like filter or pump cleaning, without entering the bunker. The connections pointing to the ground make so that, after the backfilling, the whole plant does not receive strains from the ground. In this way, the manifolds will not be subject to the pressures that normally provoke water leaks.

CARATTERISTICHE TECNICHE/*TECHNICAL FEATURES*

- Materia prima riciclabile al 100%.
- Sopporta elevati sbalzi di temperatura (-20 °C/+80 °C).
- Non favorisce lo sviluppo delle alghe quanto additivato con agenti anti UV.
- Resistente ai più comuni fluidi e reagenti.

Comprende:

- Filtro Aquarius Top
- Pompa LIPARI
- Collettori in PVC
- Valvole a sfera in PVC
- Uscite con bocchettoni
- *100% recyclable raw material.*
- *It tolerates high temperature changes (-20 °C/+80 °C).*
- *It does not facilitate algae development when anti-UV agents are added.*
- *Resistant to the most common fluids and reagents.*

Comes with:

- *Aquarius Top filter*
- *Lipari pump*
- *PVC sewers*
- *PVC ball valves*
- *Nozzle outlets*

DIMENSIONI/*DIMENSIONS*

SEZIONE A-A/*SECTION A-A*

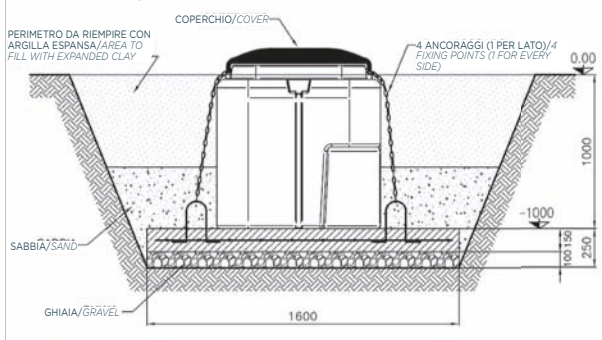

PIANTA/*PLAN*

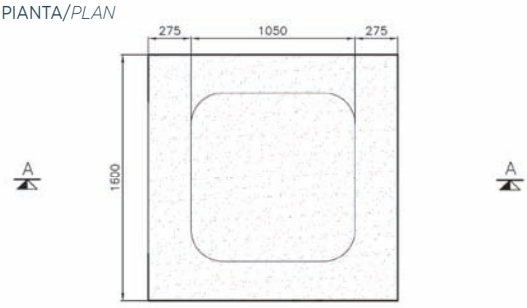

PLATEA IN C.A. ARMATA CON RETE ELETTROSALDATA Ø6 20X20/
CONCRETE GRADE SLAB WITH WELDED MESH Ø6 20X20

IMBALLO/*PACK*

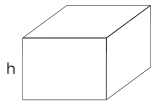

Fornito in gabbia legno su pallet/
Supplied in a wooden crate on a pallet:
cm 112x90x114h - Kg 90



- **Asta di sicurezza INOX** per blocco coperchio pozzetto/***Safe INOX hook*** *to block the cover.*
- **Cerniera con asta INOX** per coperchio pozzetto/***Hinge INOX*** *for cover.*



- **Ancoraggio pozzetto**/***Fixing point***.



- Pompa **LIPARI 0.75-1.00 HP** fissata mediante piastra di fissaggio che facilita lo smontaggio della pompa/***LIPARI 0.75-1.00 HP*** *pump fixed to plate to simplify disassembly.*



- **Scarico pozzetto** per svuotamento/***Outlet*** *for discharge.*



- **Valvola a sei vie** con bocchettoni per facilitare la rimozione della valvola per la manutenzione della massa filtrante/***Six-way valve*** *with pipe unions to simplify the maintenance.*



- **Filtro 10-14** con valvola TOP per seguire le operazioni senza dover entrare nel pozzetto/***Filter 10-14*** *with top valve to maintenance the system without enter in the bunker.*



- **Etichette identificative** direzionali con numerazione per individuare le valvole (schema riportato sul manuale)/***Labels*** *are with numbers and directions for identify valves (scheme in the user manual).*



- **Connessioni di aspirazione e mandata** con bocchettone per facilitare l'orientamento delle tubazioni e **sistema con calotte** per chiusura di sicurezza delle uscite non utilizzate/***Suctions*** *and* ***outlets*** *with pipe unions to simplify orientation pipes and* ***Caps*** *to close outlets unused.*

Codice *Code*	Portata a velocità 50mc/h *Flow rate at speed 50 mc/h*	Diametro filtro *Filter diameter*	Volume filtrante *Filtering Volume*	Altezza letto filtrante *Filtering bed height*	Tipo di distribuzione interna *Internal distribution type*	Connessioni *Connections*	Potenza pompa *Power pump*	N° aspirazioni D.50 *No. suctions D.50*	N° uscite per bocchette D.50 *No. outlets for Nozzles D.50*	Prezzo *Price* €
107100516	6	450mm	0,05mc	300	candelette/*plugs*	Ø 50	0,5HP	2	1	
107100590	10	530mm	0,09mc	400	candelette/*plugs*	Ø 50	0,75HP	3	3	
107100591	14	620mm	0,12mc	400	candelette/*plugs*	Ø 50	1,00HP	4	3	
108100491C	Staffa per fissaggio quadro elettrico (T-Control/Aquasalt)/*Bracket for fixing contro panel (T-Control/Aquasalt)*									
107100705	Kit by-pass esterno/*External by-pass kit* Alternativo / *Alternative Cod. 107100706*									
107100706	Kit tubi cella Aquasalt con kit messa a terra/*Tubes kit for Aquasalt cell with ground connection kit* Alternativo / *Alternative Cod. 107100705*									

• Esempi di versioni disponibili/*Example of available versions*



Cod. **107100590**

Filtro **10mc/h**-Pompa **0.75** HP-**3** Aspirazioni-**3** Mandate.
Filter 10mc/h-Pump 0.75 HP-3 Suctions-3 Outlets.



Cod. **107100591**

Filtro **14mc/h**-Pompa **1.00**HP-**4** Aspirazioni-**3** Mandate.
Filter 14mc/h-Pump 1.00 HP-4 Suctions-3 Outlets.

• Predisposizioni a richiesta/*Versions on request*

T-CONTROL





Kit staffa/*Bracket kit*-Cod. 108100491C





AQUA SALT + CELLA CLORO/ *CHLORO CELL*



Kit tubi cella Aquasalt/*Tubes kit for Aquasalt cell*-Cod. 107100706
Kit staffa/*Bracket kit*-Cod. 108100491C



Con 2 elettrodi di messa a terra e predisposto per 2 collari (Iniezione/sonda)/ *With 2 ground connections and 2 collar facilities (Injection/Probe)*

Codice/*Code*		Prezzo / *Price* €
900SL0102	Pozzetto EASY1 Top vuoto completo di coperchio cm 112x112x115h/*Easy1 Top empty bunker with cover cm 112x112x115h*	
900SL0007	Coperchio pozzetto Easy 1 / *Bunker cover Easy 1*	
MAG001	Maggiorazione montaggio TControl / *Increase for assembly TControl*	
MAG002	Maggiorazione montaggio TControl +Adcel (o Adsal) / *Increase for assembly TControl +Adcel (or Adsal)*	
MAG003	Maggiorazione montaggio TControl +Adcel (o Adsal) / *Increase for assembly TControl +Adcel (or Adsal)*	
100100422	Kit attacco per prova pressione / *Connection Kit for pressure test*	
100100423	Kit svuotamento facilitato pozzetto / *Bunker emptying Kit*	

▪ UNI EN 16582 ▪ UNI EN 10637 ▪ UNI EN 16713

UNDERGROUND BUNKERS



Pozzetto Easy2 Side/*Easy2 Side bunker*

CAMPO DI UTILIZZO/*CONTEXT OF USE*

- Per piscine private di piccole o medie dimensioni trattate con acqua clorata o acqua salata.
- *For small or medium private pools with chlorinated or salted water.*

DESCRIZIONE/*DESCRIPTION*

Le caratteristiche progettuali del pozzetto EASY sono uniche nel mercato. La principale è la possibilità di eseguire le operazioni di ordinaria manutenzione come la pulizia del filtro e della pompa senza dovere entrare nel pozzetto. I collegamenti rivolti verso il basso garantiscono che dopo il reinterro l'impianto non venga sollecitato da tensioni causate dal terreno, così facendo i collettori non subiranno le pressioni che normalmente sono responsabili delle perdite d'acqua.

The design characteristics of the EASY bunker are unique on the market, as they enable you to carry out routine maintenance operations, like filter or pump cleaning, without entering the bunker. The connections pointing to the ground make so that, after the backfilling, the whole plant does not receive strains from the ground. In this way, the manifolds will not be subject to the pressures that normally provoke water leaks.

CARATTERISTICHE TECNICHE/*TECHNICAL FEATURES*

- Materia prima riciclabile al 100%.
- Sopporta elevati sbalzi di temperatura (-20 °C/+80 °C).
- Non favorisce lo sviluppo delle alghe quanto additivato con agenti anti UV.
- Resistente ai più comuni fluidi e reagenti.

Comprende:
- Filtro Aquarius Side
- Pompa DAB/LIPARI
- Collettori in PVC
- Valvole a sfera in PVC
- Uscite con bocchettoni

- *100% recyclable raw material.*
- *It tolerates high temperature changes (-20 °C/+80 °C).*
- *It does not facilitate algae development when anti-UV agents are added.*
- *Resistant to the most common fluids and reagents.*

Comes with:
- *Aquarius Side filter*
- *DAB/LIPARI pump*
- *PVC sewers*
- *PVC ball valves*
- *Nozzle outlets*

DIMENSIONI/*DIMENSIONS*

SEZIONE A-A/*SECTION A-A*

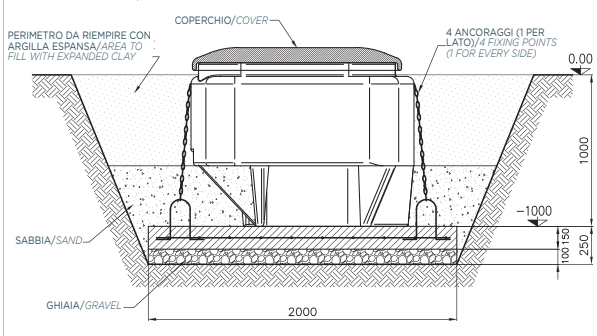

PIANTA/*PLAN*

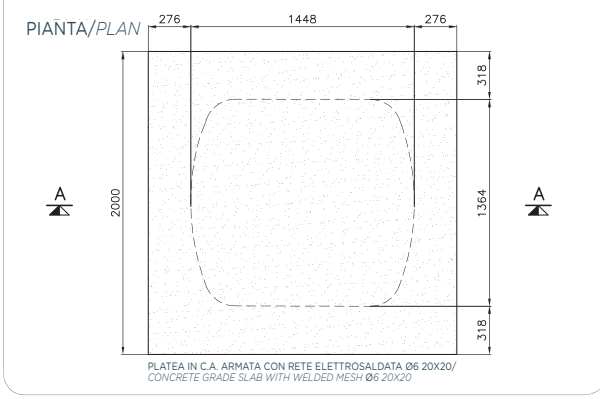

PLATEA IN C.A. ARMATA CON RETE ELETTROSALDATA Ø6 20X20/
CONCRETE GRADE SLAB WITH WELDED MESH Ø6 20X20

IMBALLO/*PACK*

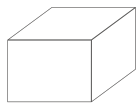

Fornito in gabbia legno su pallet/
Supplied in a wooden crate on a pallet:
cm 151x147x133h

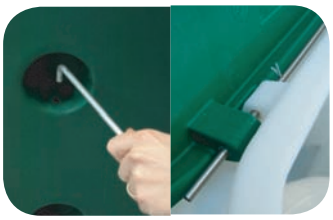

- **Asta di sicurezza INOX** per blocco coperchio pozzetto/***Safe INOX hook*** *to block the cover.*
- **Cerniera con asta INOX** per coperchio pozzetto/***Hinge INOX*** *for cover.*



- **Ancoraggio pozzetto**/***Fixing point***.



- Pompa **1.00-2.00 HP** fissata mediante piastra di fissaggio che facilita lo smontaggio della pompa/***1.00-2.00 HP*** *pump fixed to plate to simplify disassembly.*



- **Scarico pozzetto** per svuotamento/ ***Outlet*** *for discharge.*



- **Valvola a sei vie** con bocchettoni per facilitare la rimozione della valvola per la manutenzione della massa filtrante/ ***Six-way valve*** *with pipe unions to simplify the maintenance.*



- **Filtro 14-22** con valvola SIDE per seguire le operazioni senza dover entrare nel pozzetto/***Filter 14-22*** *with SIDE valve to maintenance the system without enter in the bunker.*



- **Etichette identificative** direzionali con numerazione per individuare le valvole (schema riportato sul manuale)/ ***Labels*** *are with numbers and directions for identify valves (scheme in the user manual).*



- **Connessioni di aspirazione e mandata** con bocchettone per facilitare l'orientamento delle tubazioni e **sistema con calotte** per chiusura di sicurezza delle uscite non utilizzate/ ***Suctions*** *and* ***outlets*** *with pipe unions to simplify orientation pipes and* ***Caps*** *to close outlets unused.*

Codice *Code*	Portata a velocità 50mc/h *Flow rate at speed 50 mc/h*	Diametro filtro *Filter diameter*	Altezza filtro *Filter height*	Altezza letto filtrante *Filtering bed height*	Tipo di distribuzione interna *Internal distribution type*	Connessioni *Connections*	Potenza pompa *Power pump*	N° aspirazioni D.50 *No. suctions D.50*	N° uscite per bocchette D.50 *No. outlets for Nozzles D.50*	Prezzo *Price* €
107100618	10	530mm	735mm	400	candelette/*plugs*	Ø 50	0,75HP	3	3	
107100619	14	620mm	768mm	400	candelette/*plugs*	Ø 50	1,00HP	4	3	
107100524	22	790mm	955mm	450	candelette/*plugs*	Ø 63	2,00HP	4	4	
107100528	22	790mm	955mm	450	candelette/*plugs*	Ø 63	2,00HP	4	4	
108100491C	Staffa per fissaggio quadro elettrico /*Electric panel fixing bracket*									

• Versioni disponibili/*Available versions*

COD. 107100618

1 - Pompa Lipari 0.75 HP/220 V./ *Lipari pump 0.75 HP/220V.*
2 - n. 3 aspirazioni d. 50/*n. 3 suctions d. 50*
3 - n. 3 mandata d. 50/ *n. 3 entry d. 50*
4 - Filtro AQUARIUS d. 530 mm-10 m3/h
AQUARIUS filter d. 530 mm-10 m3/h
5 - By-pass per elettrolisi/*By-pass for electrolysis*
6 - By-pass per riscaldamento/*By-pass for heating*

COD. 107100619

1 - Pompa Lipari 1.0 HP/220 V./*Lipari pump 1.0 HP/220V.*
2 - n. 4 aspirazioni d. 50/*n. 4 suctions d. 50*
3 - n. 3 mandata d. 50/ *n. 3 entry d. 50*
4 - Filtro AQUARIUS d. 620 mm-14 mc/h
AQUARIUS filter d. 620 mm-14mc/h
5 - By-pass per elettrolisi/*By-pass for electrolysis*
6 - By-pass per riscaldamento/*By-pass for heating*

COD. 107100524

1 - Pompa Dab 2.0 HP/220 V./*Dab pump 2.0 HP/220V.*
2 - n. 4 aspirazioni d. 50/*n. 4 suctions d. 50*
3 - n. 4 mandata d. 50/ *n. 4 entry d. 50*
4 - Filtro AQUARIUS d. 790 mm-22 mc/h
AQUARIUS filter d. 790 mm-22 mc/h

COD. 107100528

1 - Pompa Dab 2.0 HP/220 V./*Dab pump 2.0 HP/220V.*
2 - n. 4 aspirazioni d. 50/*n. 4 suctions d. 50*
3 - n. 4 mandata d. 50/ *n. 4 entry d. 50*
4 - Filtro AQUARIUS d. 790 mm-22 mc/h
AQUARIUS filter d. 790 mm-22mc/h
5 - By-pass per elettrolisi/*By-pass for electrolysis*
6 - By-pass per riscaldamento/*By-pass for heating*

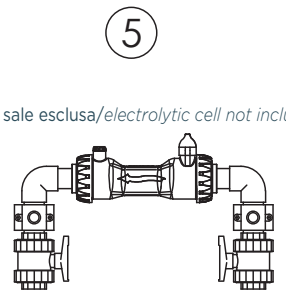

Cella sale esclusa/*electrolytic cell not included*

By-pass elettrolisi/*By-pass for electrolysis*

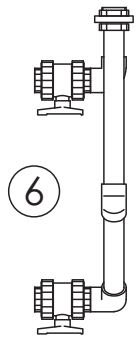

By-pass riscaldamento/*By-pass for heating*

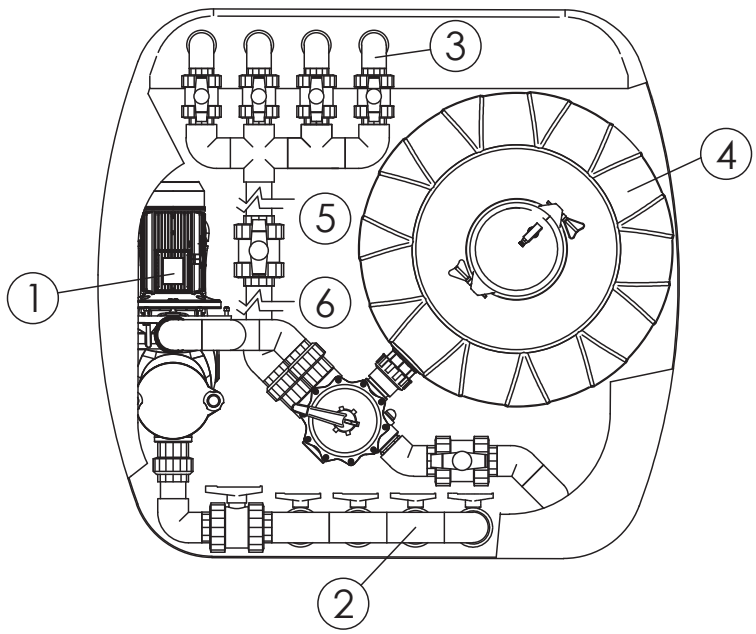

Codice/*Code*		Prezzo/*Price* €
900SL0101	Pozzetto EASY2 vuoto completo di coperchio 137x144xh93 cm /*Empty bunker with lid 137x144xh93 cm*	
900SL0009	Coperchio pozzetto Easy 2/*Bunker cover Easy 2*	
MAG001	Maggiorazione montaggio TControl / *Increase for assembly TControl*	
MAG002	Maggiorazione montaggio TControl +Adcel (o Adsal) / *Increase for assembly TControl +Adcel (or Adsal)*	
MAG003	Maggiorazione montaggio TControl +Adcel (o Adsal) / *Increase for assembly TControl +Adcel (or Adsal)*	
100100422	Kit attacco per prova pressione / *Connection Kit for pressure test*	
100100423	Kit svuotamento facilitato pozzetto / *Bunker emptying Kit*	

▪ UNI EN 16582 ▪ UNI EN 10637 ▪ UNI EN 16713

UNDERGROUND BUNKERS



Pozzetto Easy3 Side/*Easy3 Side bunker*

CAMPO DI UTILIZZO/*CONTEXT OF USE*

- Per piscine private di piccole o medie dimensioni trattate con acqua clorata o acqua salata.
- *For small or medium private pools with chlorinated or salted water.*

DESCRIZIONE/*DESCRIPTION*

Le caratteristiche progettuali del pozzetto EASY sono uniche nel mercato. La principale è la possibilità di eseguire le operazioni di ordinaria manutenzione come la pulizia del filtro e della pompa senza dovere entrare nel pozzetto. I collegamenti rivolti verso il basso garantiscono che dopo il reinterro l'impianto non venga sollecitato da tensioni causate dal terreno, cosi facendo i collettori non subiranno le pressioni che normalmente sono responsabili delle perdite d'acqua.
The design characteristics of the EASY bunker are unique on the market, as they enable you to carry out routine maintenance operations, like filter or pump cleaning, without entering the bunker. The connections pointing to the ground make so that, after the backfilling, the whole plant does not receive strains from the ground. In this way, the manifolds will not be subject to the pressures that normally provoke water leaks.

CARATTERISTICHE TECNICHE/*TECHNICAL FEATURES*

Interamente costruito in vetroresina isoltalica gelcot di finitura interno bianco. Coperchio cernierato con molle per apertura agevolata. Chiusura di sicurezza. Coperchio con maniglia.
Sopporta elevati sbalzi di temperatura (-20°C / +80°C).
Comprende:
- Filtro Aquarius Side
- Pompa DAB/LIPARI
- Collettori in PVC
- Valvole a sfera in PVC
- Uscite con bocchettoni

Built entirely of fiberglass isophthalic gelcoat with white interior finishing. Cover with hinges with springs for easy opening. Safety lock. Cover with handle.
Withstands high temperature range (-20°C / +80°C)
Comes with:
- *Fiberglass filter*
- *DAB/LIPARI pump*
- *PVC collectors*
- *PVC ball valves*
- *Outputs with unions*

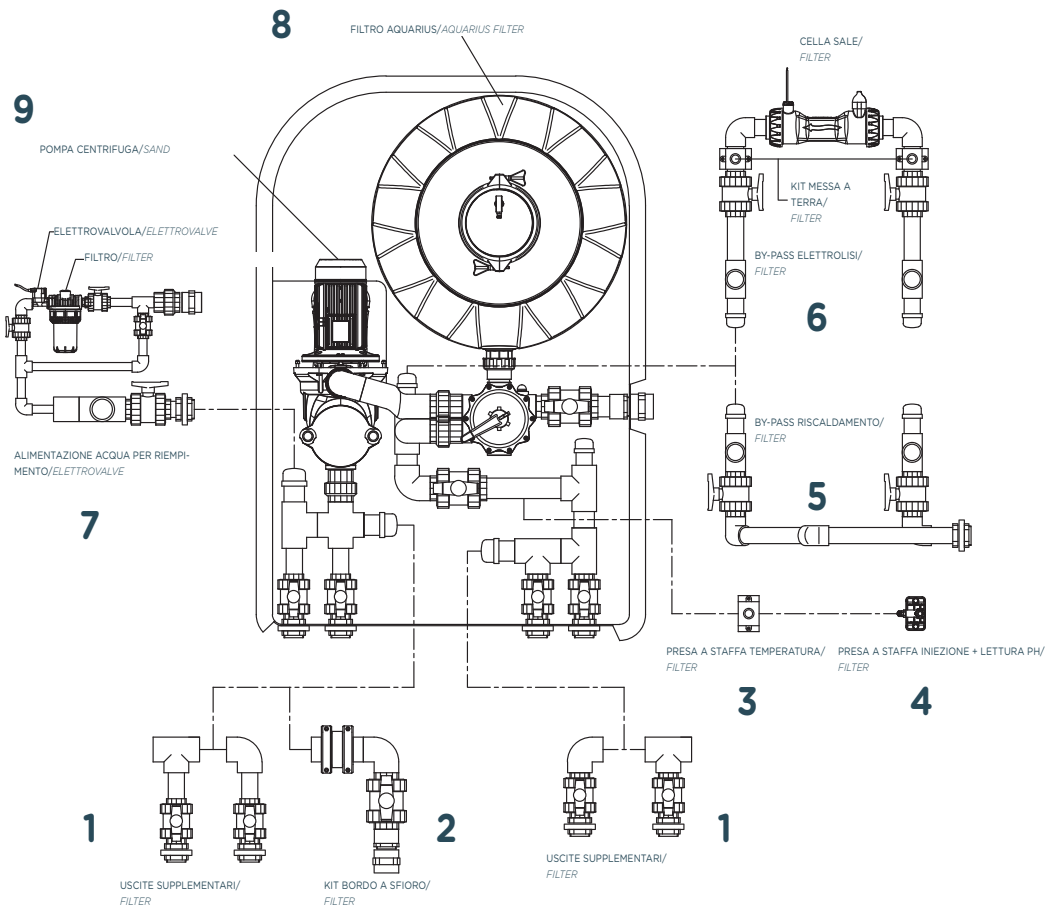

1-Uscite supplementari
Cod. 107100640/642/643
Additional outputs
Cod. 107100640/642/643

2-Versione bordo a sfioro
Over flow version

3-Presa a staffa per
Sonda di Temperatura
Outlet bracket for temperature probe

4-Presa a staffa iniezione e
portasonda PH
Cod. ADPSTC
Outlet bracket for injection
and PH probe holder
Cod. ADPSTC

5-By-pass per riscaldamento
Cod. 107100647
By-pass for heating
Cod. 107100647

6-By-pass per elettrolisi
Cod. 107100645
By-pass for electrolysis
Cod. 107100645

7-Alimentazione acqua
Cod. 107100648
Water supply
Cod. 107100648

8-Filtro AQUARIUS
AQUARIUS filter

9-Pompa DAB
DAB pump

Tecnologia a skimmer/*Skimmer technology*

Codice *Code*	Portata a velocità 50mc/h *Flow rate at speed 50 mc/h*	Diametro filtro *Filter diameter*	Volume filtrante *Filtering volume*	Altezza letto filtrante *Filtering bed height*	Tipo di distribuzione interna *Internal distribution type*	Connessioni *Connections*	Potenza pompa *Power pump*	N° aspirazioni *No. suctions*	N° uscite per bocchette *No. outlets for Nozzles*	Prezzo *Price* €
107100620	10	530mm	0,09mc	400	candelette/*plugs*	Ø 50	0,75HP	2	2	
107100622	14	620mm	0,12mc	400	candelette/*plugs*	Ø 50	1,00HP	2	2	
107100624	22	790mm	0,22mc	450	candelette/*plugs*	Ø 63	2,00HP	2	2	

Tecnologia a sfioro/*Overflow technology*

Codice *Code*	Portata a velocità 50mc/h *Flow rate at speed 50 mc/h*	Diametro filtro *Filter diameter*	Volume filtrante *Filtering volume*	Altezza letto filtrante *Filtering bed height*	Tipo di distribuzione interna *Internal distribution type*	Connessioni *Connections*	Potenza pompa *Power pump*	N° aspirazioni *No. suctions*	N° uscite per bocchette *No. outlets for Nozzles*	Prezzo *Price* €
107100621	10	530mm	0,09mc	400	candelette/*plugs*	Ø 50	0,75HP	2+1	2	
107100623	14	620mm	0,12mc	400	candelette/*plugs*	Ø 50	1,00HP	2+1	2	
107100625	22	790mm	0,22mc	450	candelette/*plugs*	Ø 63	2,00HP	2+1	2	

DIMENSIONI/*DIMENSIONS*

SEZIONE A-A/*SECTION A-A*

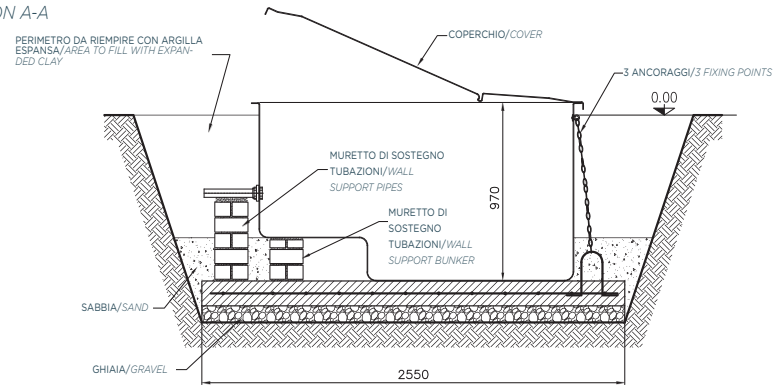

PIANTA/*PLAN*

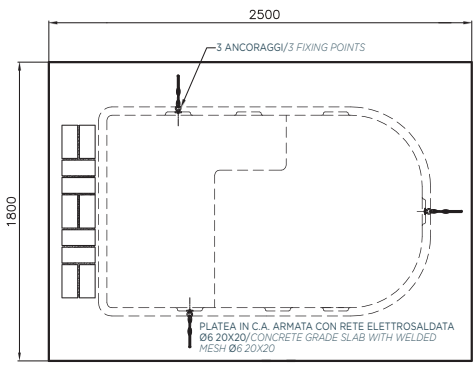

OPTIONAL/ *OPTIONAL*

Codice *Code*	Descrizione *Description*	Prezzo/*Price* €
107100640	Uscita supplementare d. 50 x 1"1/2 / *Additional output d. 50 x 1"1/2*	
107100642	Uscita supplementare d. 63 x 1"1/2 / *Additional output d. 63 x 1"1/2*	
107100643	Uscita supplementare a T d. 63 x 1"1/2 / *Additional output T form d. 63 x 1"1/2*	
107100648	KIT alimentazione acqua / *KIT water supply*	
107100645	BY-PASS per elettrolisi/ *BY-PASS for electrolysis*	
107100647	BY-PASS per riscaldamento / *BY-PASS for heating*	
108100492C	Staffa di sostegno a L / *Support bracket L form*	
MAG001	Maggiorazione montaggio TControl / *Increase for assembly TControl*	
MAG002	Maggiorazione montaggio TControl +Adcel (o Adsal) / *Increase for assembly TControl +Adcel (or Adsal)*	
MAG003	Maggiorazione montaggio TControl +Adcel (o Adsal) / *Increase for assembly TControl +Adcel (or Adsal)*	
100100422	Kit attacco per prova pressione / *Connection Kit for pressure test*	
100100423	Kit svuotamento facilitato pozzetto / *Bunker emptying Kit*	

▪ UNI EN 16582 ▪ UNI EN 10637 ▪ UNI EN 16713

UNDERGROUND BUNKERS



Pozzetto Easy4 Side/*Easy4 Side bunker*

CAMPO DI UTILIZZO/*CONTEXT OF USE*

- Per piscine private di piccole o medie dimensioni trattate con acqua clorata o acqua salata.
- *For small or medium private pools with chlorinated or salted water.*

DESCRIZIONE/*DESCRIPTION*

Le caratteristiche progettuali del pozzetto EASY sono uniche nel mercato. La principale è la possibilità di eseguire le operazioni di ordinaria manutenzione come la pulizia del filtro e della pompa senza dovere entrare nel pozzetto. I collegamenti rivolti verso il basso garantiscono che dopo il reinterro l'impianto non venga sollecitato da tensioni causate dal terreno, cosi facendo i collettori non subiranno le pressioni che normalmente sono responsabili delle perdite d'acqua.
The design characteristics of the EASY bunker are unique on the market, as they enable you to carry out routine maintenance operations, like filter or pump cleaning, without entering the bunker. The connections pointing to the ground make so that, after the backfilling, the whole plant does not receive strains from the ground. In this way, the manifolds will not be subject to the pressures that normally provoke water leaks.

CARATTERISTICHE TECNICHE/*TECHNICAL FEATURES*

Interamente costruito in vetroresina isoltalica gelcot di finitura interno bianco. Coperchio cernierato con molle per apertura agevolata. Chiusura di sicurezza. Coperchio con maniglia.
Sopporta elevati sbalzi di temperatura (-20°C / +80°C).
Comprende:
- Filtro Aquarius Side
- Pompa DAB
- Collettori in PVC
- Valvole a sfera in PVC
- Uscite con bocchettoni

Built entirely of fiberglass isophthalic gelcoat with white interior finishing. Cover with hinges with springs for easy opening. Safety lock. Cover with handle.
Withstands high temperature range (-20°C / +80°C)
Comes with:
- *Fiberglass filter*
- *DAB pump*
- *PVC collectors*
- *PVC ball valves*
- *Outputs with unions*

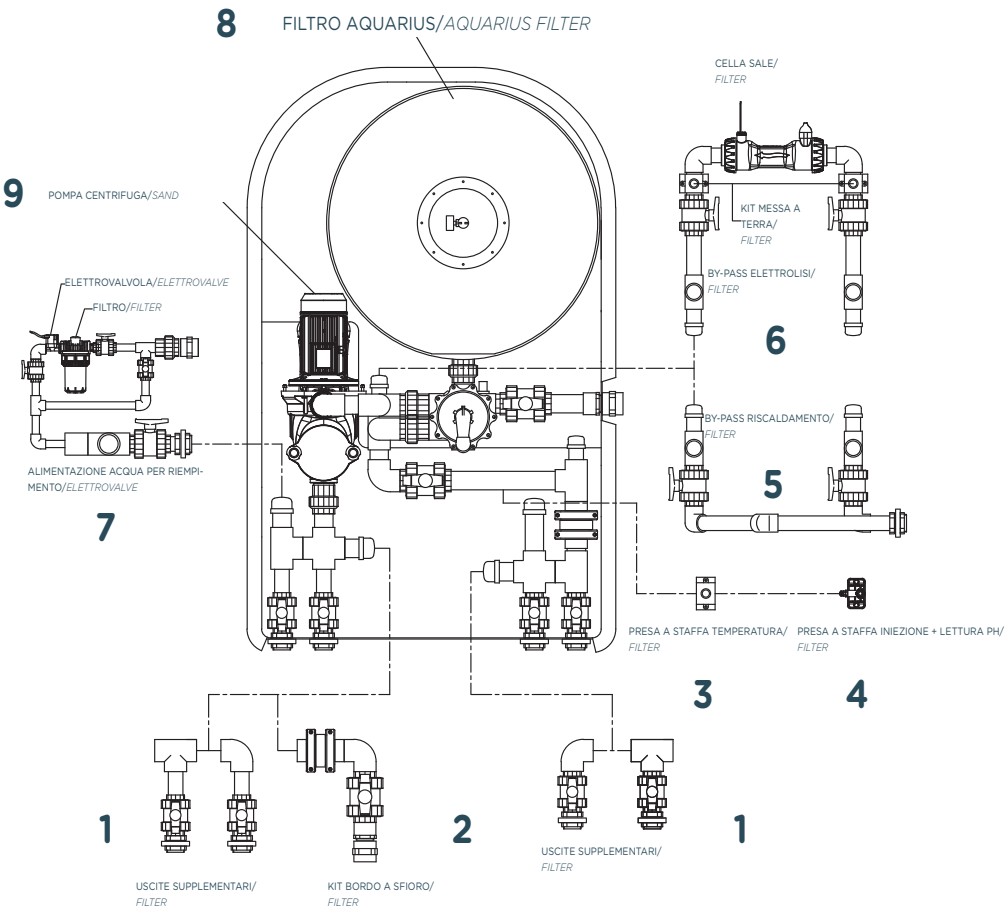

1-Uscite supplementari
Cod. 107100640/642/643
Additional outputs
Cod. 107100640/642/643

2-Versione bordo a sfioro
Touch edge version

3-Presa a staffa per
Sonda di Temperatura
Outlet bracket for temperature probe

4-Presa a staffa iniezione e
portasonda PH
Cod. ADPSTC
Outlet bracket for injection and PH probe holder
Cod. ADPSTC

5-By-pass per riscaldamento
Cod. 107100647
By-pass for heating
Cod. 107100647

6-By-pass per elettrolisi
Cod. 107100645
By-pass for electrolysis
Cod. 107100645

7-Alimentazione acqua
Cod. 107100648
Water supply
Cod. 107100648

8-Filtro AQUARIUS
AQUARIUS filter

9-Pompa DAB
DAB pump

Tecnologia a skimmer/*Skimmer technology*

Codice *Code*	Portata a velocità 50mc/h *Flow rate at speed 50 mc/h*	Diametro filtro *Filter diameter*	Volume filtrante *Filtering volume*	Altezza letto filtrante *Filtering bed height*	Tipo di distribuzione interna *Internal distribution type*	Connessioni *Connections*	Potenza pompa *Power pump*	N° aspirazioni *No. suctions*	N° uscite per bocchette *No. outlets for Nozzles*	Prezzo *Price* €
107100626	35	950mm	0,37mc	520	candelette/*plugs*	Ø 63	3.00 HP	3	3	

Tecnologia a sfioro/*Overflow technology*

Codice *Code*	Portata a velocità 50mc/h *Flow rate at speed 50 mc/h*	Diametro filtro *Filter diameter*	Volume filtrante *Filtering volume*	Altezza letto filtrante *Filtering bed height*	Tipo di distribuzione interna *Internal distribution type*	Connessioni *Connections*	Potenza pompa *Power pump*	N° aspirazioni *No. suctions*	N° uscite per bocchette *No. outlets for Nozzles*	Prezzo *Price* €
107100627	35	950mm	0,37mc	520	candelette/*plugs*	Ø 63	3.00 HP	3+1	3+1	

DIMENSIONI/*DIMENSIONS*

SEZIONE A-A/*SECTION A-A*

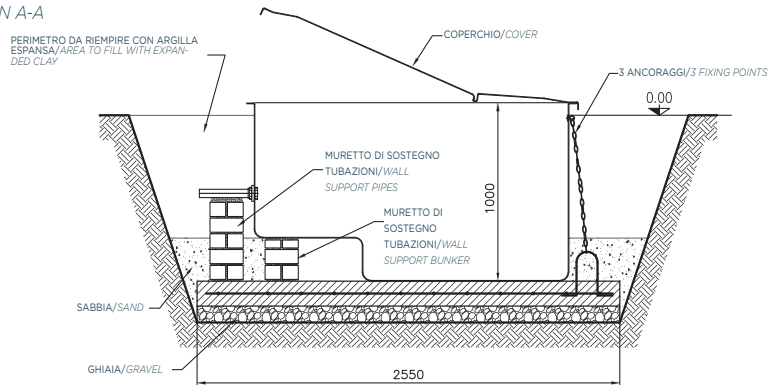

PIANTA/*PLAN*

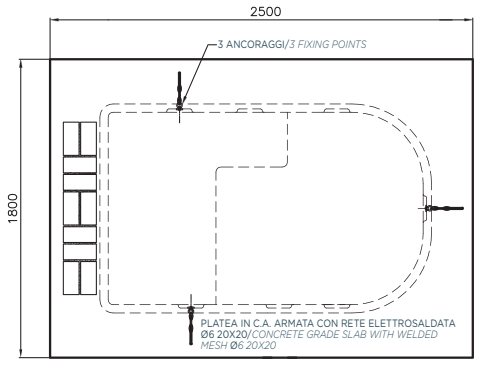

OPTIONAL/ *OPTIONAL*

Codice *Code*	Descrizione *Description*	Prezzo/*Price* €
107100640	Uscita supplementare d. 50 x 1"1/2 / *Additional output d. 50 x 1"1/2*	
107100642	Uscita supplementare d. 63 x 1"1/2 / *Additional output d. 63 x 1"1/2*	
107100643	Uscita supplementare a T d. 63 x 1"1/2 / *Additional output T form d. 63 x 1"1/2*	
107100648	KIT alimentazione acqua / *KIT water supply*	
107100645	BY-PASS per elettrolisi/ *BY-PASS for electrolysis*	
107100647	BY-PASS per riscaldamento / *BY-PASS for heating*	
108100492C	Staffa di sostegno a L / *Support bracket L form*	
MAG001	Maggiorazione montaggio TControl / *Increase for assembly TControl*	
MAG002	Maggiorazione montaggio TControl +Adcel (o Adsal) / *Increase for assembly TControl +Adcel (or Adsal)*	
MAG003	Maggiorazione montaggio TControl +Adcel (o Adsal) / *Increase for assembly TControl +Adcel (or Adsal)*	
100100422	Kit attacco per prova pressione / *Connection Kit for pressure test*	
100100423	Kit svuotamento facilitato pozzetto / *Bunker emptying Kit*	

▪ UNI EN 16582 ▪ UNI EN 10637 ▪ UNI EN 16713 ▪ UNI EN 13451

DIN STANDARD FILTERS



AQUAGLASS UNI

Filtro in vetroresina a colonna

Fibre glass column filter

DIMENSIONI/*DIMENSIONS*

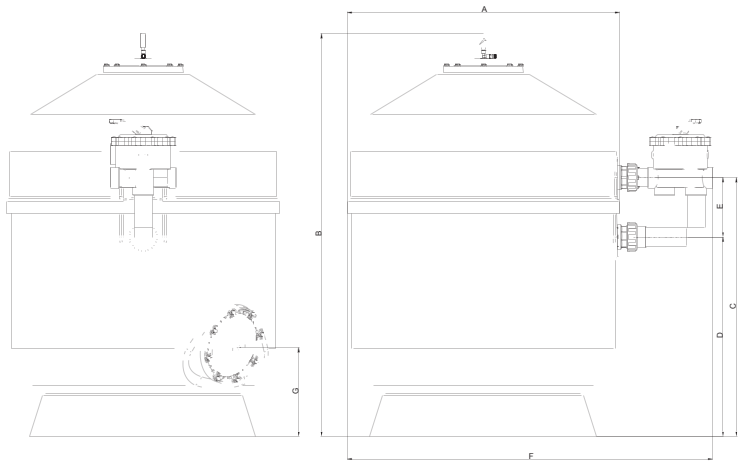

NOTE/*NOTES*

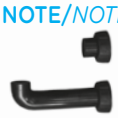

Predisposto valvola con kit curvo incluso/
Supplied without valve. Curved kit included

IMBALLO/*PACK*

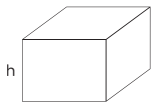

Fornito in gabbia legno su pallet/
Supplied in a wooden crate on a pallet:
vedi tabella/*look table below*

CAMPO DI UTILIZZO

Piscine pubbliche per acqua dolce e acqua di mare.

CONTEXT OF USE

Public pools with freshwater and sea water.

DESCRIZIONE

- Eccellente finitura esterna con gel-coat resistente ai raggi UV
- Ottime rifiniture interne grigio gel-coat per più resistenza agli agenti chimici.

DESCRIPTION

- *Excellent external finish with UV-resistant gel-coat*
- *Excellent internal finish with grey gel-coat, for a higher resistance to chemicals.*

CARATTERISTICHE TECNICHE

- Coperchio in plastica iniettata rinforzata.
- Coperchio di scarico Sand Ø200mm. nella parte inferiore del filtro.
- Scarico 1.25 "
- Pressione massima di esercizio di 3,5 BAR
- Temperatura massima di esercizio di 50 ° C.
- Pressione test 3.75 BAR

TECHNICAL FEATURES

- *Reinforced injected plastic lid.*
- *Sand discharge lid Ø200 mm on the lower part of the filter.*
- *Discharge 1.25 "*
- *Maximum operating pressure: 3,5 BAR*
- *Maximum operating temperature: 50 ° C.*
- *Optional nozzle plate.*
- *Test pressure 3.75 BAR*

Codice *Code*	Portata a nominale* *Nom. Flow rate**	Diametro filtro *Filter diameter*	Misure ingombro *Overall sizes*							Attacchi *Connections*	Altezza letto filtrante *Filtering bad height*	Sabbia *Sand*	Peso filtro *Filter weight*	Imballo *Box*	Valvola da abbinare *Optional valve*	Prezzo *Price*
	mc/h	Ø mm	A mm	B mm	C mm	D mm	E mm	F mm	G mm	mm	mm	Kg 25 x n°	Kg	x y z (mm)	Codice/*code*	€
100170104IT	9	650	685	1220	840	690	150	960		50	1050	14	29	690x690x1220	100100483	
100170112IT	15	800	815	1240	750	550	200	1160	380	63	1050	18	44	820x820x1220	100100484	
100170113IT	22	950	965	1285	800	600	200	1310	310	63	1050	30	73	990x990x1260	100100484	

*Portata calcolata a velocità 35m/h/ *Flow rate calculated at 35ml/h*

▪ UNI EN 16582 ▪ UNI EN 10637 ▪ UNI EN 16713 ▪ UNI EN 13451

BOBBINED FILTERS



Filtri in vetroresina per grandi impianti
Fibre glass filters for large plants

NOTE/*NOTES*

Batterie frontali escluse. Disponibili a richiesta/
Supplied without valve. Curved kit included

CAMPO DI UTILIZZO
- Filtri in vetroresina bobinati per utilizzo pubblico per impianti di grosse dimensioni

DESCRIZIONE
Filtri in vetroresina con filamento bobinato con distribuzione interna a piastre, materiale filtrante a sabbia quarzifera con coperchi a passo d'uomo per un facile carico della sabbia e un coperchio laterale DN 400 per il ricambio della massa filtrante. Per impianti speciali è possibile a richiesta posizioni diverse del passo d'uomo laterale. Esclusa batteria frontale.

CARATTERISTICHE TECNICHE
- Filtri bobinati ad avvolgimento radiale e polare incrociato a 90°
- Filtri interamente costruito in vetroresina isoltalica
- Temperatura max di esercizio 40 °C
- Pressione di lavoro 2,5 BAR. Collaudato a norme AD Merkblatt nr 1
- Pressione test 3.75 bar
- Certificazione TÜV CE 0948.KSW-KTW Prüfung.
- Filtrazione a piastra e ugelli(0,5mm min.70 ugelli/mq)
- Completi di passo d'uomo laterale d.400 mm
- Scarico di fondo DN 50
- Sfiato da 3/4"
- Finitura esterna in Gel-coat ISO/NPG

ACCESSORI
- Rivestimento interno in Gel-coat vinylestere T max 50 °C per impianti termali e acqua di mare
- Posizionamento flange IN-UOT e passo d'uomo laterale su disegno

CONTEXT OF USE
- *Fibre glass bobbined filters for large public plants*

DESCRIPTION
Fibreglass filters with coil wire, internal plate distribution, quartz sand filter, manhole lid for an easier charge of the sand, and a lateral lid DN 400 to change the filtering mass. For special plants it is possible to design the manhole lid in different positions. Excluding frontal battery.

TECHNICAL FEATURES
- *Bobbined filters with radial winding and 90° cross polar*
- *Filter built in isophthalic fibre glass*
- *Max. operating temperature 40 °C*
- *Operating pressure 2.5 BAR. Tested in compliance with AD Merkblatt standard no. 1*
- *Test pressure 3.75 bar*
- *TÜV CE 0948.KSW-KTW Prüfung certification.*
- *Nozzles plate filtration (0,5mm min.70 nozzles/sq. m)*
- *with side manhole d.400 mm*
- *Main drain DN 50*
- *3/4" discharge*
- *External Gel-coat finish ISO/NPG*

ACCESSORIES
- *Internal pool lining in Gel-coat vinylester T max 50 °C for thermal and seawater plants*
- *IN-UOT flanges and side manhole positioned on the design*

Codice *Code*	Dimensioni interne D. mm *Internal D. size mm*	Altezza filtro *Filter height*	D FLANGE *FLANGES D*	Altezza letto filtrante *Filtering bed height*	Distribuzione interna a piastre *Internal plates distribution*	N° ugelli *No. Nozzles*	Peso filtro kg. *Filter weight kg.*	Sabbia in sacchi da kg.25 0.4-0.8 mm *Sand bag kg 25 each, 0.4-0.8 mm*	Sabbia in sacchi da kg. 1-3 mm *Sand bag kg 1-3 mm*	Sabbia in sacchi da kg. 3-6 mm *Sand bag kg 3-6 mm*	Prezzo € *Price €*
100170096	1100	1950	90	1000	piastre/*plates*	70	180	49	5	6	
100170097	1250	2000	110	1000	piastre/*plates*	90	200	66	7	8	
100170098	1400	2050	125	1000	piastre/*plates*	110	280	75	7	8	
100170099	1600	2350	125	1000	piastre/*plates*	140	350	90	11	14	
100170100	1800	2450	125	1000	piastre/*plates*	175	420	114	14	18	
100170101	2000	2450	150	1000	piastre/*plates*	225	500	140	18	22	
100170102	2200	2500	150	1000	piastre/*plates*	265	560	170	21	28	

▪ UNI EN 16582 ▪ UNI EN 10637 ▪ UNI EN 16713

SELECTOR VALVES



Valvole selettrici top a sei manuali
Six-way top selector valves

CAMPO DI UTILIZZO
Per filtri a sabbia senza uscite laterali.

DESCRIZIONE
Valvola selettrice a sei vie da abbinare a filtri a sabbia senza uscite laterali con funzioni manuali.
Funzioni:
- Filtrazione
- Controlavaggio
- Scarico
- Risciacquo
- Ricircolo
- Inverno

CARATTERISTICHE TECNICHE
- Corpo in ABS con cinque attacchi
- Leva di comando
- Viti in acciaio inox 304
- Etichette multilingua

CONTEXT OF USE
For sand filters without side couplings.

DESCRIPTION
Six-way selector valve to combine without sand filters with side couplings all manual functions.
Functions:
- *filtration*
- *backwash*
- *discharge*
- *rinse*
- *recirculation*
- *winter*

TECHNICAL FEATURES
- *ABS body with five bouts*
- *Control handle*
- *304 Stainless steel screws*
- *Multilingual labels*

Codice/*Code*	Descrizione/*Description*	*Unit*	Prezzo/*Price* €
100100583	Valvola selettrice top 1"1/2/ *Top Selector valve 1"1/2*	NR	



▪ UNI EN 16582 ▪ UNI EN 10637 ▪ UNI EN 16713

Valvole selettrici a sei vie
Six-way selector valves

CAMPO DI UTILIZZO
Per filtri a sabbia con uscite laterali.

DESCRIZIONE
Valvola selettrice a sei vie da abbinare a filtri a sabbia con attacchi laterali tutte le funzioni manuali.
Funzioni:
- Filtrazione
- Controlavaggio
- Scarico
- Risciacquo
- Ricircolo
- Inverno

CARATTERISTICHE TECNICHE
- Corpo in ABS con cinque attacchi
- Leva di comando
- Viti in acciaio inox 304
- Etichette multilingua

CONTEXT OF USE
For sand filters with side couplings.

DESCRIPTION
Six-way selector valve to combine with sand filters with side c plings all manual functions.
Functions:
- *filtration*
- *backwash*
- *discharge*
- *rinse*
- *recirculation*
- *winter*

TECHNICAL FEATURES
- *ABS body with five bouts*
- *Control handle*
- *304 Stainless steel screws*
- *Multilingual labels*

Codice/*Code*	Descrizione/*Description*	*Unit*	Prezzo/*Price* €
100100483	Valvola selettrice 1"1/2-50 D./ *Selector valve 1"1/2-50 D.*	NR	
100100946	Valvola selettrice 1"1/2 all open/ *Selector valve 1"1/2 all open*	NR	
100100484	Valvola selettrice 2"-63 D./ *Selector valve 2"-63 D.*	NR	
100100956	Valvola selettrice 2"all open/ *Selector valve 2"all open*	NR	

FILTERING MEDIA

Sabbia quarzifera granulare
Granular quartz sand



04-08 mm | 1-3 mm | 3-6 mm | 6-9 mm

CAMPO DI UTILIZZO
Sabbia quarzifera lavata da utilizzare come massa filtrante in filtri con distribuzione a piastre e a candelette

CONTEXT OF USE
Washed quartz sand used as filtering mass in filters with plates and arm collector distribution.

DESCRIZIONE
Il quarzo macinato composta da SIO2 del 95% granuli di forma poliedrica con granulometria controllata di colore bianco in sacchi da 25 kg.

DESCRIPTION
SIO2 ground quartz is composed by 95% granules with polyhedral shape and white controlled granulometry in bags, 25 kg each.

CARATTERISTICHE TECNICHE
- Forma poliedrica
- Colore bianco
- Massa 1400 kg/m^3

TECHNICAL FEATURES
- *Polyhedral shape*
- *White colour*
- *Mass 1400 kg/cu. m*

Codice/*Code*	Descrizione/*Description*	*Pack*	*Unit*	Prezzo/*Price* €
100100012N	Sabbia quarzifera granulometria 0,4-0,8 mm/ *Quartz sand granulometry 0,4-0,8 mm*	Kg.25	NR	
100100013N	Sabbia quarzifera granulometria 1-3 mm/ *Quartz sand granulometry 1-3 mm*	Kg.25	NR	
100100015N	Sabbia quarzifera granulometria 3-6 mm/ *Quartz sand granulometry 3-6 mm*	Kg.25	NR	
100100014N	Sabbia quarzifera granulometria 6-9 mm/ *Quartz sand granulometry 6-9 mm*	Kg.25	NR	

Sabbia di vetro ecologico
Ecological glass sand



DESCRIZIONE
La Sabbia di Vetro garantisce una migliore filtrazione dell'acqua della piscina. È composta da materiale ecologico al 100% proveniente da vetro riciclato. Il vetro viene frantumato, macinato e setacciato. Durante la fase di filtrazione, la sabbia di Vetro grazie alla sua granulometria, intrappola i detriti anche quelli più piccoli dando all'acqua un grado maggiore di cristallinità.

DESCRIPTION
Glass Sand guarantees a better water filtration. It is composed by 100% eco-friendly materials and it comes from recycled glass. The glass is crushed, ground and sifted. During filtration, Glass Sand catches even the smaller particles thanks to its specific granulometry, thus providing a higher crystalline aspect to the water.

CARATTERISTICHE TECNICHE
Vetro riciclato 100 %
Totale assenza di porosità
Impossibilita di formazione batteriche di masse filtranti
Può essere utilizzata in sostituzione della Sabbia.

TECHNICAL FEATURES
100 % recycled glass
No porosity
No bacterial formation in the filtering mass
It can replace the Sand

NORMATIVE
- UNI EN ISO14021

STANDARDS
- *UNI EN ISO14021*

Codice/*Code*	Descrizione/*Description*	*Pack*	*Unit*	Prezzo/*Price* €
100100019	Sabbia di vetro granulometria 0,5-1 mm/ *Glass sand granulometry 0,5-1 mm*	Kg.25	NR	
100100020	Sabbia di vetro granulometria 1-3 mm/ *Glass sand granulometry 1-3 mm*	Kg.25	NR	
100100021	Sabbia di vetro granulometria 3-6 mm/*Glass sand granulometry 3-6 mm*	Kg.25	NR	

▪ RoHS ▪ CE ▪ UNI EN 16582 ▪ UNI EN 10637 ▪ UNI EN 16713 ▪ UNI EN 13451

EUROPRO PUMPS-MY19



Elettropompe centrifughe per piscina

Centrifugal motor pumps for pools

CAMPO DI UTILIZZO

Sviluppata per la circolazione e la filtrazione di acqua nelle piscine domestiche e residenziali. Idonea anche in applicazioni particolari dove è richiesta la movimentazione di liquidi aggressivi. Idonea per acqua salata. Nuovo coperchio.

CONTEXT OF USE

Developed to improve the circulation and filtration of domestic and residential pools. It is suitable also for specific applications where aggressive liquids are used. Suitable for salted water. New lid.

DESCRIZIONE

Corpo pompa e ghiera prefiltro in tecnopolimero rinforzato con fibre di vetro. Coperchio prefiltro in policarbonato trasparente e antiossidazione per garantire una visibilità costante nel tempo.
Filtro in nylon. Girante in tecnopolimero rinforzata con fibre di vetro, sviluppata per garantire una totale copertura e isolamento dell'albero motore dal liquido pompato. Diffusore in tecnopolimero rinforzato. Tenuta meccanica in carbone/allumina/NBR/AISI 316.
O-ring corpo pompa in NBR, viteria e ghiere di rinforzo in acciaio AISI 304. Tappi di carico e scarico a farfalla che non richiedono l'utilizzo di utensili per la rimozione e il riposizionamento.
Grado di protezione del motore e della morsettiera: IP 55.
Classe di isolamento: F. Tensioni di serie: monofase 220/240V - 50 Hz. Trifase 230/400V - 50 Hz. Campo di funzionamento: fino a 42 m3/h con prevalenza fino a 22 m.
Liquido pompato: acqua pulita o leggermente sporca con corpi solidi in sospensione, fibre lunghe; acqua particolarmente aggressiva con alte percentuali di cloro/bromo e PHMB (Poli Esametilene Biguanide) o acqua trattata con processo cloro elettrolisi.
Campo di temperatura del liquido: fino a 60° C.
Massima temperatura ambiente: +50°C.
Massima pressione d'esercizio: 2,5 bar.
Installazione: fissa o portatile in posizione orizzontale.

DESCRIPTION

Pump body and pre-filter ring nut in techno-polymer reinforced with glass fibres. Pre-filter lid in transparent and antioxidant polycarbonate that guarantees a long-term visibility.
Nylon filter. Techno-polymer impeller reinforced with glass fibres, developed to perfectly protect and insulate the shaft from the liquid pumped in. Diffuser in reinforced techno-polymer. Mechanic seal in carbon/aluminium oxide/NBR/AISI 316.
Pump body O-ring in NBR, reinforcement screws and ring nuts in AISI 304 steel. Butterfly charge/discharge valves that do not require special tools to be removed/refitted.
Motor and terminal box protection class: IP 55.
Insulation class: Series voltage: single-phase 220/240V - 50 Hz. Three-phase 230/400V - 50 Hz. Range of operation: up to 42 cu. m/h with prevalence up to 22 m.
Liquid pumped in: clean or slightly dirty water with solid bodies or long fibres in suspension; aggressive water with high percentages of chlorine/bromine and PHMB (Polyhexamethylene biguanide) or chlorine-electrolysis treated waters.
Liquid operating temperature: up to 60° C.
Maximum surrounding temperature: +50 °C.
Max. operating pressure: 2.5 bar.
Installation: fixed or portable, in horizontal position.

Codice *Code*	Descrizione *Description*	Potenza Nominale *Nominal Power*	Assorbimento Max A *Max Current A*	Alimentazione *Power supply*	Portata *Flow-rate*			Prezzo *Price*
		(HP-kW)	A		10mt.	12mt.	14mt.	€
100100321N	Europro	0,5 HP - 0,33 kW	4,2	1 ~ x 220 - 240 V	10	6	-	
100100322N	Europro	0,75 HP - 0,5 kW	5,0	1 ~ x 220 - 240 V	18	10	-	
100100323N	Europro	1,0 HP - 0,75 kW	6,3	1 ~ x 220 - 240 V	23	19	13	
100100324N	Europro	1,5 HP - 1,1 kW	7,0	1 ~ x 220 - 240 V	23	19	12	
100100325N	Europro	2,0 HP - 1,5 kW	8,6	1 ~ x 220 - 240 V	28	26	21	
100100326N	Europro	3,0 HP - 2,2 kW	12,0	1 ~ x 220 - 240 V	40	37	32	
100100332N	Europro	0,75 HP - 0,5 kW	3,2-2,0	3 ~ x 230-400 V	10	6	-	
100100333N	Europro	1,0 HP - 0,75 kW	4,0-2,4	3 ~ x 230-400 V	18	10	-	
100100334N	Europro	1,5 HP - 1,1 kW	6,5-3,7	3 ~ x 230-400 V	23	19	13	
100100335N	Europro	2,0 HP - 1,5 kW	7,2-4,0	3 ~ x 230-400 V	28	26	21	
100100336N	Europro	3,0 HP - 2,2 kW	8,75-5,0	3 ~ x 230-400 V	40	37	32	

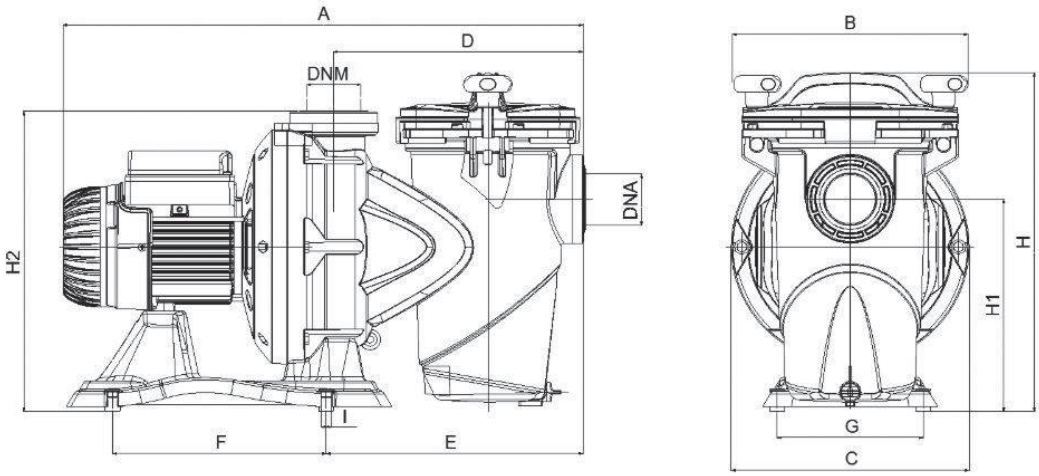

Descrizione *Description*	Dimensioni/ *Dimensions*												DNA	DNM	Imballo *Packaging* (mm)	Peso *Weight* (Kg)	N° X PALLET
	A	B	C	D	E	F	G	H	H1	H2	I	L					
100100321N	536	242	242	257	265	220	150	351	222	314	11	6,5	2"	2"	600X360X400	16	8
100100322N	552	242	245	257	265	220	150	351	222	314	11	6,5	2"	2"	600X360X400	16,5	8
100100323N	552	242	245	257	265	220	150	351	222	314	11	6,5	2"	2"	600X360X400	17	8
100100324N	574	250	290	267	274	220	150	387	258	350	11	6,5	2"	2"	720X350X430	22	6
100100325N	648	250	290	267	274	220	150	387	258	350	11	6,5	2"	2"	720X350X430	24	6
100100326N	648	252	290	267	274	220	150	387	258	350	11	6,5	2"	2"	720X350X430	24,5	6
100100332N	552	242	245	257	265	220	150	351	222	314	11	6,5	2"	2"	600X360X400	16,5	8
100100333N	552	242	245	257	265	220	150	351	222	314	11	6,5	2"	2"	600X360X400	17	8
100100334N	574	250	290	267	274	220	150	387	258	350	11	6,5	2"	2"	720X350X430	22	6
100100335N	574	250	290	267	274	220	150	387	258	350	11	6,5	2"	2"	720X350X430	22	6
100100336N	648	252	290	267	274	220	150	387	258	350	11	6,5	2"	2"	720X350X430	24,5	6

MODELLO / *MODEL:* **0,5 HP**

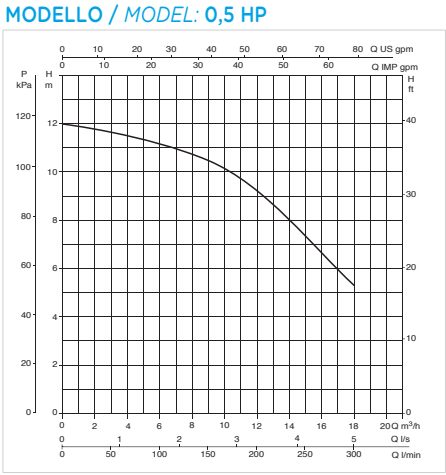

MODELLO / *MODEL:* **0,75 HP**

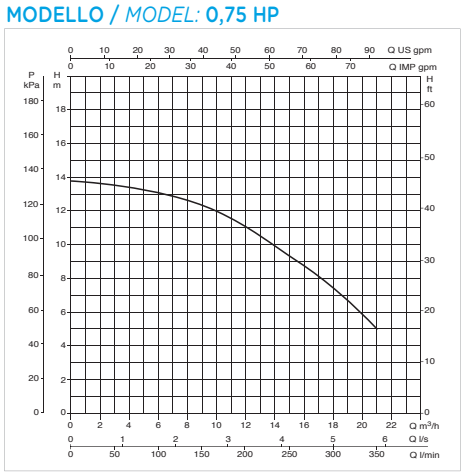

MODELLO / *MODEL:* **1,0 HP**

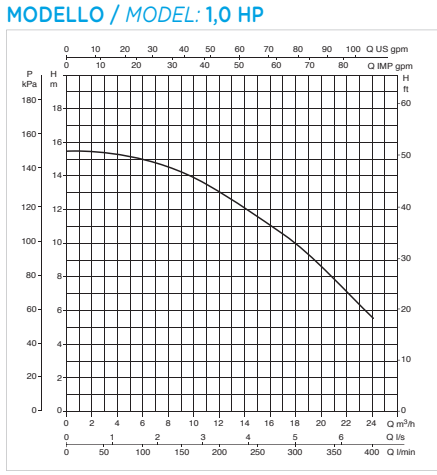

MODELLO / *MODEL:* **1,5 HP**

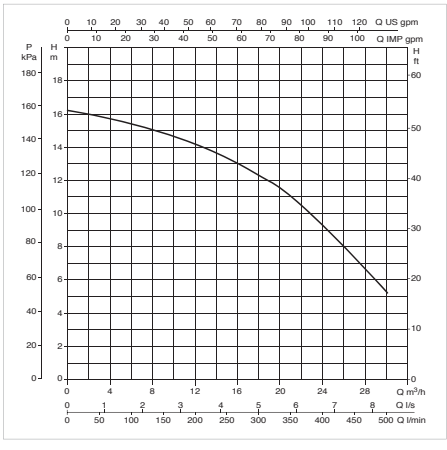

MODELLO / *MODEL:* **2,0 HP**

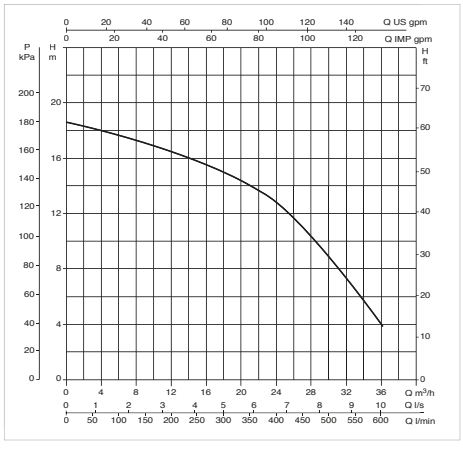

MODELLO / *MODEL:* **3,0 HP**

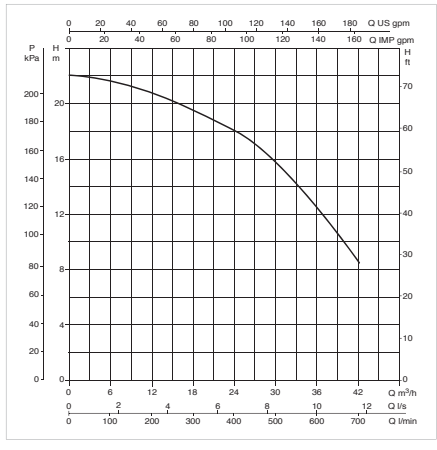

▪ RoHS ▪ CE ▪ UNI EN 16582 ▪ UNI EN 10637 ▪ UNI EN 16713 ▪ UNI EN 13451

E.SWIM PUMPS



Pompa elettronica da piscina a velocità variabile

Variable speed electronic pool pump

CAMPO DI UTILIZZO

Sviluppata per la circolazione e la filtrazione di acqua nelle piscine domestiche e residenziali. Idonea anche in applicazioni particolari dove è richiesta la movimentazione di liquidi aggressivi. Idonea per acqua salata. Particolarmente indicata per la sua efficienza, che garantisce un sostanziale risparmio energetico, e per la sua silenziosità, che la rende adatta ad ambienti dove il comfort sonoro è essenziale.

DESCRIZIONE

Girante e voluta progettate per minimizzare le perdite di carico, migliorando le prestazioni idrauliche e la riduzione dei consumi.
Coperchio del pre-filtro in policarbonato trasparente e antiossidante per garantire una visibilità costante nel tempo.
Idraulica sviluppata per garantire una totale copertura e isolamento dell'albero motore dal liquido pompato.
Tappi di carico e scarico a farfalla che non richiedono l'utilizzo di utensili per la rimozione e il riposizionamento.
Motore elettrico sincrono brushless, con il rotore incapsulato magnetizzato, comandato dal convertitore di frequenza.
Motore raffreddato ad acqua (senza ventola di raffreddamento), estremamente silenzioso.
Cassa motore in alluminio rivestita internamente con elastomero per evitare fenomeni di ossidazione. Basamento fornito con piedini di gomma per ridurre le vibrazioni.
Comandata da una scheda elettronica basata sulla tecnologia Trench IGBT di ultima generazione per una superiore efficienza e robustezza.
Due processori 32 bit dedicati (per il controllo del motore e dell'interfaccia utente), l'intuitiva interfaccia utente, e la possibilità di comando remoto (tramite segnale 0-10V; 4-20 mA; PWM) assicurano una facilità di utilizzo e impostazione agli utenti.
Il computer integrato e il software intelligente fanno funzionare la pompa a velocità variabile o flusso variabile (senza l'uso di sensori) per ottimizzare le prestazioni e minimizzare il consumo di energia garantendo il comfort.

CARATTERISTICHE TECNICHE

- SILENZIOSITÀ del motore raffreddato ad acqua;
- ALTA EFFICIENZA grazie al nuovo motore brushless, all'idraulica ed al controllo elettronico del motore
- DESIGN moderno e compatto;
- AFFIDABILI componenti progettati per lunga durata;
- RIDUZIONE DEL RANGE in quanto un modello copre le prestazioni di 4 pompe (0,5 HP - 0,75 HP - 1 HP - 1,5 HP);

FACILITA' DI UTILIZZO ED IMPOSTAZIONE grazie ad un display ed una pulsantiera con:

- DISPLAY LCD (2.75" x 1.58") che visualizza il tempo di esecuzione, modalità e lo stato istantaneo, con:
- 4 pulsanti preimpostati a una specifica Velocità/Flusso (1, 2, 3, 4);
- Funzionamento a Velocità/Portata variabile fino a 8 programmazioni;
- Pianificazione temporale integrata;
- Pulsante 'Auto' abilita il funzionamento automatico in base alla pianificazione;
- Pulsante 'Quick Clean' consente il funzionamento ad alta velocità;
- Tasti centrali per la navigazione nel menu e scelta delle impostazioni;
- Sistema di navigazione sequenziale;
- LED per indicazione di: Allarmi, Alimentazione, Funzionamento pompa;
- Sistema di protezione Anti-congelamento

CONTEXT OF USE

Developed for the circulation and filtration of water in domestic and residential pools. Also suitable for particular applications where the handling of aggressive liquids is required. Suitable for salt water. Particularly suitable for its efficiency, which guarantees substantial energy savings, and for its quietness, which makes it suitable for environments where sound comfort is essential.

DESCRIPTION

The impeller and volute are designed to achieve high efficency, improoving hydraulics performances. Transparent antioxidant polycarbonate basket cover ensuring constant visibility over the long period. Fibreglass reinforced technopolymer hydraulics designed to ensure total cover and insulation of the motor shaft from the pumped liquid.
Carbon / alumina / NBR / AISI 316 mechanical seal. Butterfly filling and drain plugs that can be removed and refitted without tools.
Provided with syncronous brushless electric motor with incapsulated magnetic rotor, driven by frequency converter.
Motor water cooled (no motor fan), extremely quiet running.
Die cast aluminium motor casing with special coating to avoid oxidation.
Support base supplied with rubber feet to reduce vibrations.
Pump controlled by an electronic device based on Trench IGBT technology of the latest generation for higher efficiency and robustness.
Two dedicated 32-bit processors (one for motor control and one for the user interface), intuitive user interfaces, and external input (a digital input and a analogic input 0-10V or 4-20mA) ensure ease of setting for all users.
Its onboard computer and intelligent software can operate at adjustable CONSTANT SPEED or CONSTANT FLOW (totally sensorless) to optimize performance and minimize energy use.

TECHNICAL FEATURES

- NOISELESS with new water cooled motor ;
- HIGH EFFICENCY thanks to the new brushless motor, new hydraulics and new electronic motor control;
- DESIGN modern and compact;
- RELIABLE components designed for long life;
- RANGE REDUCTION because one model covers the performancies of 4 pumps (0,5 HP - 0,75 HP - 1 HP - 1,5 HP);

DISPLAY LCD (2.75" x 1.58") showing run time, mode and current status, with:

- 4 different keys preset at specific Speed/Flow (1, 2, 3, 4)
- speed/flow keys are adjustable
- On board scheduling with timers
- 'Auto' button enable the automatic operation according to the timer schedule
- 'Quick Clean' button enable high speed operation
- Central keys for menu navigation and settings
- Sequential navigation system
- LEDs for indication of: Warning/Alarm, Power on, Pump Running
- Antifreeze system protection

Codice *Code*	Descrizione *Description*	Potenza Nominale *Nominal Power*	Assorbimento Max A *Max Current A*	Alimentazione *Power supply*	Rumorosità *Noisiness*	Listino *Price list* €
100100315	E.SWIM	1,5 HP - 1,1 KW	5,6	1 ~ x 230 V	< 50 dB(A)	

MATERIALI

N.	PARTICOLARI*	MATERIALI
1	CORPO POMPA	TECNOPOLIMERO RINFORZATO
4	GIRANTE	TECNOPOLIMERO RINFORZATO
6	DIFFUSORE	TECNOPOLIMERO RINFORZATO
8	COPERCHIO DEL FILTRO	POLICARBONATO
10	FILTRO	TECNOPOLIMERO
16	TENUTA MECCANICA	CARBONE/ALLUMINA/NBR/AISI316
28	O-RING	NBR
29	O-RING	NBR
36	DISCO PORTATENUTA	EPDM

** A contatto con il liquido*

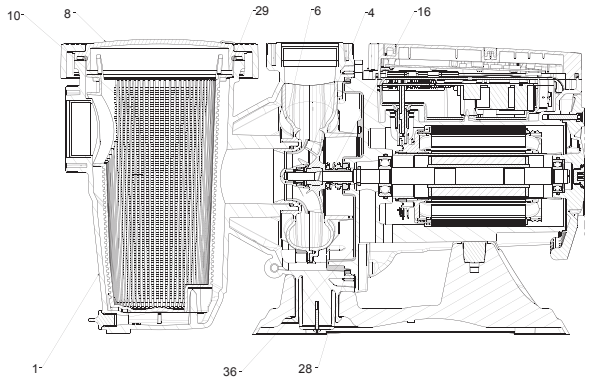

Codice *Code*	A	B	C	D	E	F	G	H	H1	H2	I	DNA	DNM	Imballo/*Packaging* (mm)	Peso/*Weight* (Kg)	N° X PALLET
100100315	550	300	245	259	266	220	150	316	217	309	11	2"	2"	720X350X430	19	6

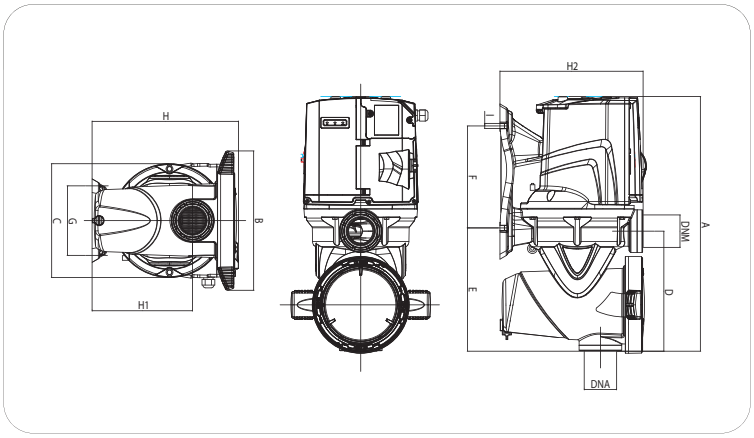



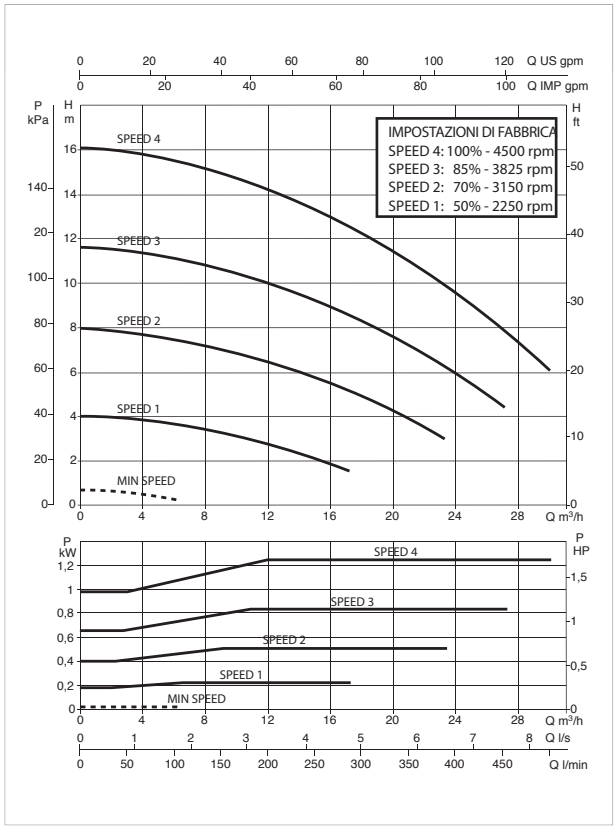

Le curve di prestazione sono basate su valori di viscosità cinematica = 1 mmq/s e densità pari a 1000 kg/mc. Tolleranze delle curve secondo ISO 9906.

OPTIONAL/ *OPTIONAL*

Codice/*Code*	Descrizione/*Description*	Prezzo/*Price* €
100100314	Kit cavo di connessione / *Connection Kit cable*	

▪ RoHS ▪ CE ▪ UNI EN 16582 ▪ UNI EN 10637 ▪ UNI EN 16713 ▪ UNI EN 13451

LIPARI PUMPS



LIPARI

Elettropompa centrifuga per piscina.
Centrifugal motor pump for pool.

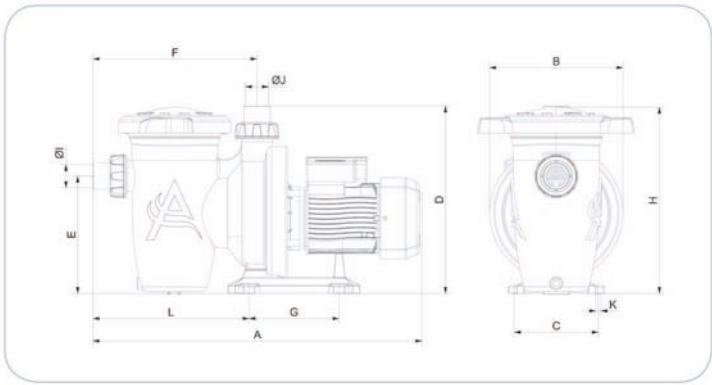

CAMPO DI UTILIZZO

Adatta per la circolazione piscine con trattamento cloro, sale o altre tipologie di disinfezione

DESCRIZIONE

Elettropompe centrifughe autoadescanti con prefiltro incorporato con tenute in VITON.

CARATTERISTICHE TECNICHE

• Corpo pompa e ghiera prefiltro in polipropilene rinforzato con fibre di vetro;
• Coperchio prefiltro in PVC trasparente;
• Girante in noryl rinforzata con fibre di vetro;
• Tenuta meccanica in grafite/allumina/VITON/AISI 316;
• O-ring corpo pompa in VITON, viteria e ghiere di rinforzo in acciaio AISI 304.
• Tappi di carico e scarico a farfalla che non richiedono l'utilizzo di utensili per la rimozione e il riposizionamento;
• Grado di protezione del motore e della morsettiera: IP 55;
• Classe di isolamento: F;
• Tensioni di serie: monofase 220/240V - 50 Hz;
• Campo di funzionamento: fino a 16 m3/h con prevalenza fino a 10 m;
• Liquido pompato: acqua pulita o leggermente sporca con corpi solidi in sospensione;
• Campo di temperatura del liquido: fino a 50°C;
• Massima temperatura ambiente: +50°C;
• Massima pressione d'esercizio: 2,5 bar;
• Installazione: fissa o portatile in posizione orizzontale.

CONTEXT OF USE

Suitable for pool circulation water dosing of chemicals and salty water

DESCRIPTION

Self-priming centrifugal motor pumps with in-built pre-filter.

TECHNICAL FEATURES

• *Pump body and pre-filter ring nut in polypropylene reinforced with glass fibres.*
• *Pre-filter lid in transparent PVC.*
• *Fibre-glass reinforced noryl impeller.*
• *Mechanic seal in graphite/aluminium oxide/VITON/AISI 316.*
• *Pump body O-ring in VITON, reinforcement screws and ring nuts in AISI 304 steel.*
• *Butterfly charge/discharge valves that do not require special tools to be removed/refitted.*
• *Motor and terminal box protection class: IP 55.*
• *Insulation class: F.*
• *Series voltage: single-phase 220/240V - 50 Hz.*
• *Range of operation: up to 16 cu. m/h with prevalence up to 10 m.*
• *Pumped fluid: clean or slightly dirty water with floating solid matter.*
• *Liquid operating temperature: up to 50° C.*
• *Maximum surrounding temperature: +50 °C.*
• *Max. operating pressure: 2.5 bar.*
• *Installation: fixed or portable, in horizontal position.*

Codice *Code*	Descrizione *Description*	Potenza Nominale *Nominal Power*	Assorbimento Max A *Max Current A*	Alimentazione *Power supply*	Portata *Flow-rate*			Listino *Price list*
		(HP-kW)	A	V (50Hz)	8mt	10mt	12mt	€
100101201	Lipari	0,5 HP - 0,37 kW	3,0	1 ~ x 220 - 240 V	12	10	8	
100101202	Lipari	0,75 HP - 0,55 kW	4,2	1 ~ x 220 - 240 V	16	14	12	
100101203	Lipari	1,0 HP - 0,75 kW	5,1	1 ~ x 220 - 240 V	18	16	14	
100101211	Lipari	0,5 HP - 0,37 kW	1,2	3 ~ x 230-400 V	12	10	8	
100101212	Lipari	0,75 HP - 0,55 kW	1,6	3 ~ x 230-400 V	16	14	12	
100101213	Lipari	1,0 HP - 0,75 kW	2,0	3 ~ x 230-400 V	18	16	14	

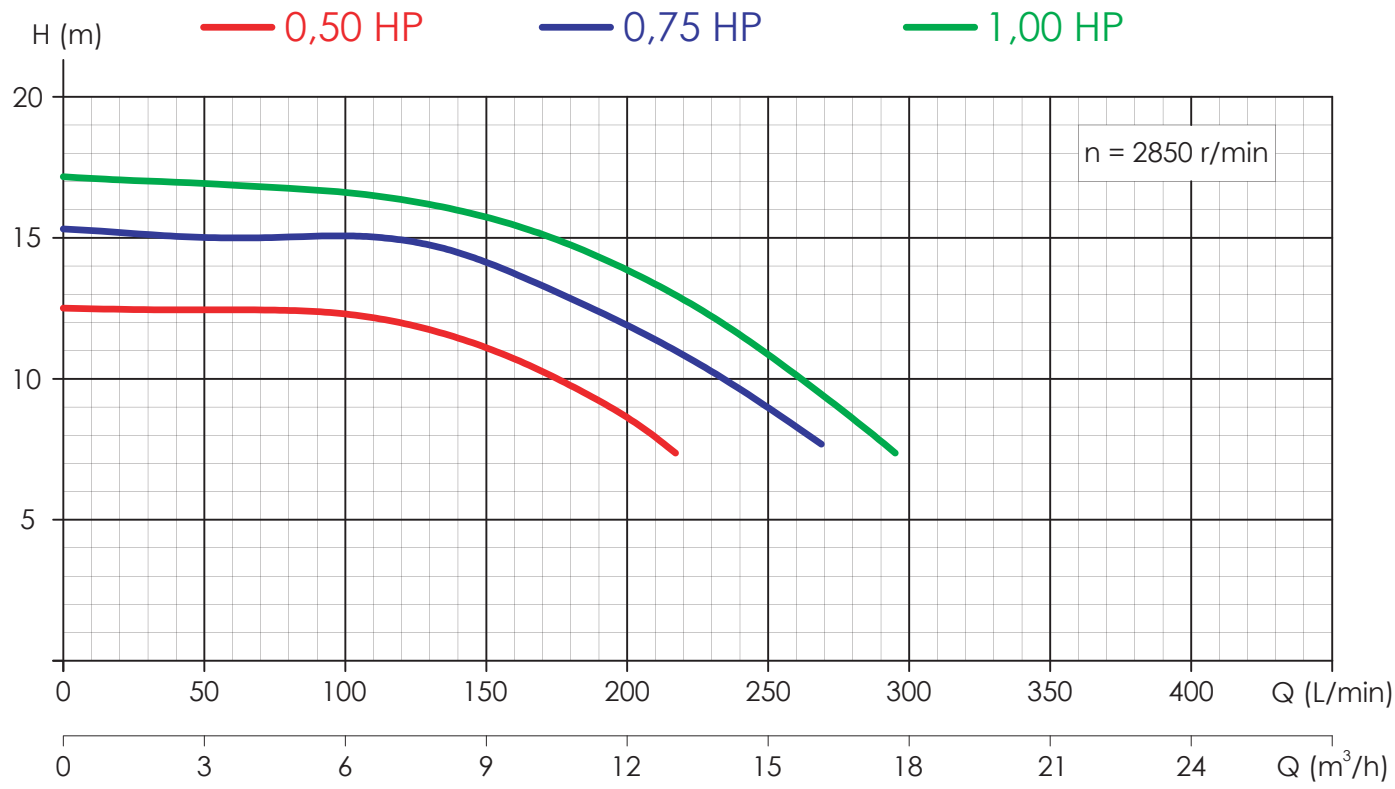

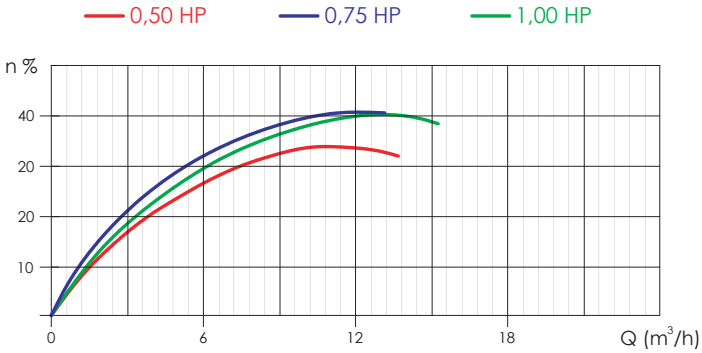

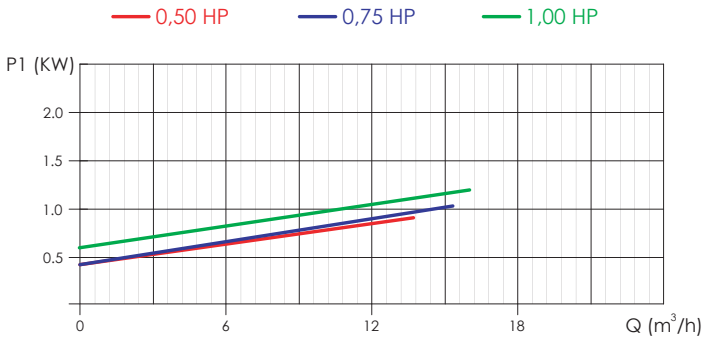

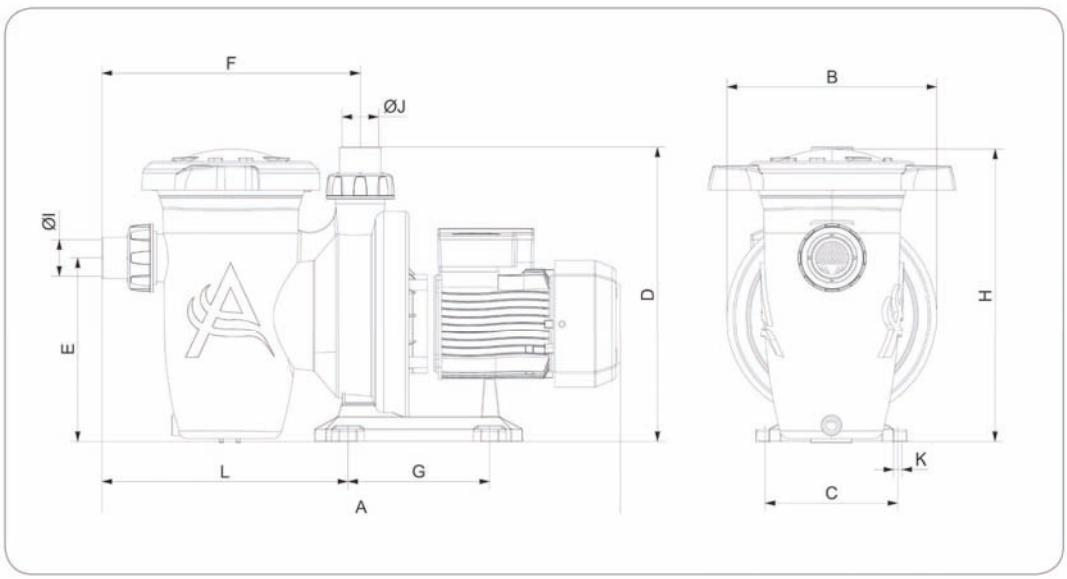

Modello *Model*	Dimensioni (mm) *Dimensions (mm)*												
	A	B	C	D	E	F	G	H	L	I	J	K	Kg
0,50 HP	625	253	160	355	222	310	170	353	295	50	50	10	9
0,75 HP	625	253	160	355	222	310	170	353	295	50	50	10	10
1,00 HP	625	253	160	355	222	310	170	353	295	50	50	10	11

▪ RoHS ▪ CE ▪ UNI EN 16582 ▪ UNI EN 10637 ▪ UNI EN 16713 ▪ UNI EN 13451

WITH PRE-FILTER



Pompe in tecnopolimero
Techno-polymer pumps

CAMPO DI UTILIZZO
- Pompa centrifuga autoadescante per grandi impianti per piscine con acqua clorata a servizio continuo

CONTEXT OF USE
- *Self-priming centrifugal pump for large plants and continuous service pools with chlorinated water.*

DESCRIZIONE
- Ad alto volume pompa disponibile in 2 e 4 poli versioni ideali per i sistemi di filtrazione. Grande aspirazione con pre-filtro.
- Prestazioni idrauliche assicurano elevate presvtazioni. Pre-Filtro con coperchio in policarbonato per una facile visualizzazione del contenuto.
- Collegamento tramite flange di grande spessore (Controflange non fornite). Turbina disponibile in 2 versioni Noryl o bronzo da 5.5 HP, come da richiesta. Funziona con acqua di mare, quando dotati di AISI-316 Tenuta meccanica (disponibile su richiesta).
- Pompa centrifuga corpo e pre-filtro in polipropilene caricato in fibra di vetro cestello in polietilene coperchio in policarbonato con sistema di chiusura con quattro pomoli.
- Girante Noryl. Tenuta meccanica in carbone ceramica e acciaio inox AISI-316. Viti in acciaio inox AISI-316. Albero in acciaio inox AISI-316.

DESCRIPTION
- *Pump available with 2 or 4 poles, ideal for filtration systems. Great pre-filter suction.*
- *Hydraulic features ensuring high performances Pre-Filter with polycarbonate lid, to easily control the content.*
- *Connection with thick flanges (counterflanges not included). Turbine available in 2 versions: Noryl or bronze, 5.5 HP, upon request. It works with seawater if built with AISI-316 stainless steel. Mechanical seal upon request.*
- *Centrifugal pump and pre-filter reinforced with fibre glass, basket in polyethylene, lid in polycarbonate with four closing knobs.*
- *Noryl impeller. Coal/ceramic/AISI-316 stainless steel mechanic seal. AISI-316 stainless steel screws AISI-316 stainless steel shaft*

CARATTERISTICHE TECNICHE
- Pompa in ghisa 1450 giri
- pre-filtro in polipropilene caricato in fibra di vetro cestello in polietilene coperchio in policarbonato
- Corpo pompa e girante in Noryl
- Motore asincromo normalizzato a 1450 rpm
- Protezione IP 55
- Attacchi flangiati
- Isolamento classe F

TECHNICAL FEATURES
- *Cast iron pump 1450 RPM*
- *pre-filter in polypropylene reinforced with glass fibres, basket in polyethylene, lid in polycarbonate*
- *Cast iron pump body and Noryl impeller*
- *Induction motor normalized to 1450 rpm*
- *IP 55 Protection*
- *Flanged fittings*
- *Insulation class: F*

Codice *Code*	Raccordi flangiati mm-DN *Flanged fittings mm-DN*	Potenza in HP *Power (HP)*	Consumo in KW *Consumption (KW)*	Alimentazione V *Power supply V*	Termica A *Thermal protection A*	Portata prevalenza 10 m *Flow rate prevalence 10 m*	Portata prevalenza 12 m *Flow rate prevalence 12 m*	Portata prevalenza 14 m *Flow rate prevalence 14 m*	Listino (€) *Price List (€)*
100101000	110	3.0	2.2	400	12.0	45	30	17	
100101001	110	4.0	3.0	400	7.0	58	46	35	
100101002	110	5.5	4.0	400	9.0	77	54	31	
100101003	110	7.5	5.5	400	12.1	105	83	60	

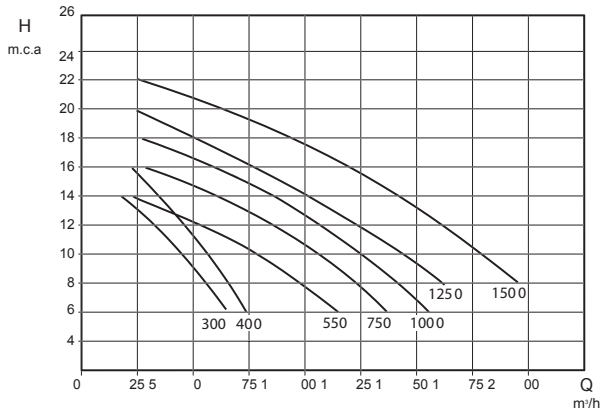

Codice *Code*	HP	KW	r.p.m.	*Height w.c.m*						Ø	
				6	8	10	12	14	16	ASP	IMP
				Flow cu. m/h							
100101000	3	2.2	1450	63	55	45	30	17		110	110
100101001	4	3	1450	73	66	58	46	35	23	110	110
100101002	5.5	4	1450	112	94	77	54	31		110	110
100101003	7.5	5.5	1450	137	121	105	83	60	28	110	110

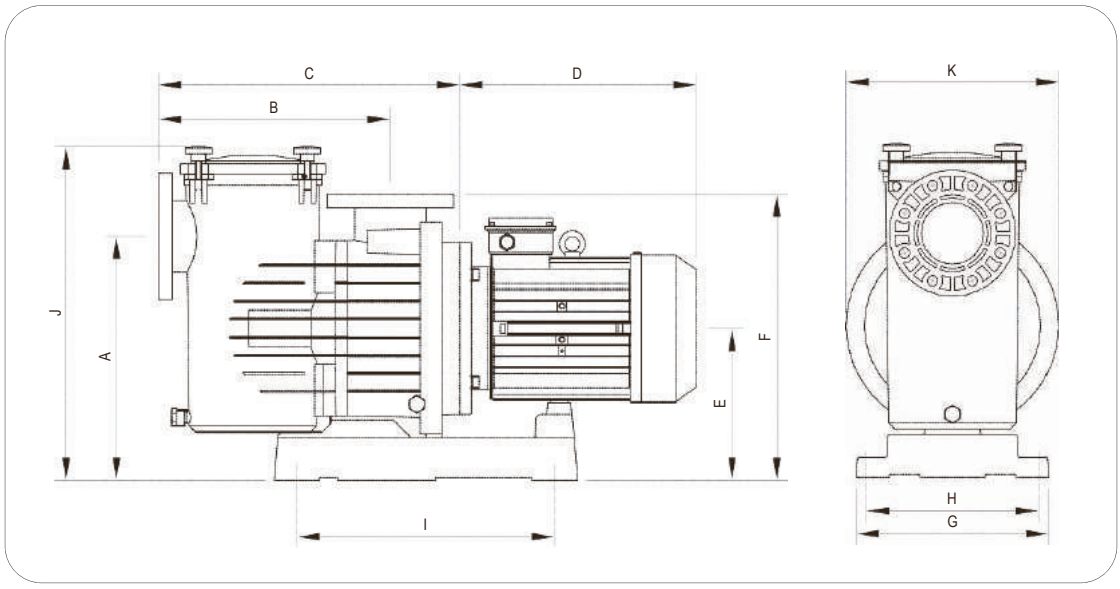

Codice *Code*	Dimensioni / *Dimensions*														Kg
	A	B	C	D	E	F	G	H	I	J	K	A_1	H_1	L_1	
100101000	420	405	530	310	265	495	335	300	450	590	370	385	595	840	42,5
100101001	420	405	530	310	265	495	335	300	450	590	370	385	595	840	44,5
100101002	420	405	530	335	265	495	335	300	450	590	370	385	715	1170	53,4
100101003	420	405	508	380	265	495	335	300	450	590	370	385	715	1170	66

▪ RoHS ▪ CE ▪ UNI EN 16582 ▪ UNI EN 10637 ▪ UNI EN 16713 ▪ UNI EN 13451

WITH PRE-FILTER



Pompe in ghisa con prefiltro
Cast iron pumps with pre-filter

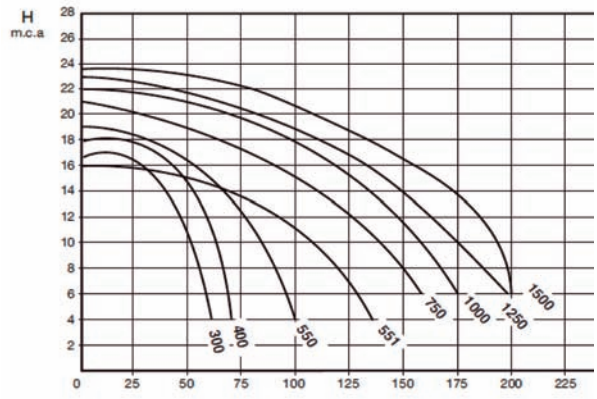

CAMPO DI UTILIZZO
- Pompa centrifuga per grandi impianti a servizio continuo con prefiltri con apertura facilitata con pomoli cestello in acciaio inox 316.
- Manutenzione: Queste pompe sono facili da effettuare, permette al motore di essere modificati o riparati senza svuotare la pompa
- Da utilizzare con acqua clorata

CONTEXT OF USE
- *Centrifugal pump for continuous service plants equipped with easy-to-open pre-filters, and 316 stainless steel basket knobs.*
- *Maintenance: Maintenance operations are very easy to carry out, and it is possible to fix or modify the motor without emptying the pump.*
- *Use with chlorinated water*

CARATTERISTICHE TECNICHE
- Pompa in ghisa 2850 giri
- Prefiltro flangiato in ghisa con cestello in acciaio inox AISI 316
- Corpo pompa e girante in ghisa
- Motore asincromo normalizzato a 2850 rpm
- Protezione IP 55
- Attacchi flangiati

TECHNICAL FEATURES
- *Cast iron pump 2850 RPM*
- *Flanged cast iron pre-filter with AISI 316 stainless steel basket*
- *Cast iron pump body and impeller*
- *Induction motor normalized to 2850 rpm*
- *IP 55 Protection*
- *Flanged fittings*

Codice *Code*	Raccordi flangiati mm-DN *Flanged fittings mm-DN*	Potenza in HP *Power (HP)*	Consumo in KW *Consumption (KW)*	Alimentazione V *Power supply V*	Termica A *Thermal protection A*	Portata prevalenza 10 m *Flow rate prevalence 10 m*	Portata prevalenza 12 m *Flow rate prevalence 12 m*	Portata prevalenza 14 m *Flow rate prevalence 14 m*	Listino (€) *Price List (€)*
100100272	125 - 100	7.5	5.5	400	12.5 - 21.5	135	125	109	
100100274	125 - 100	10	7.5	400	15.5	158	147	135	

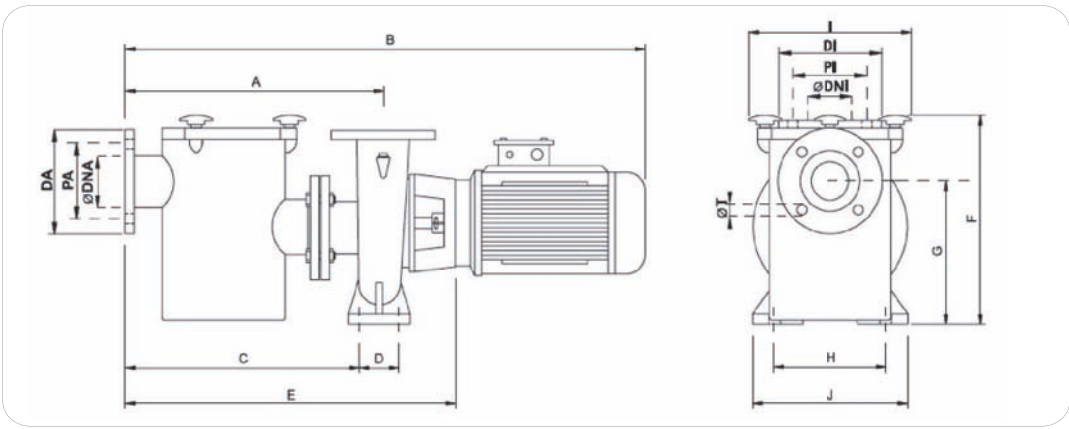

Codice *Code*	Ingombri/*Measures*										Ingresso/*Inlet*					Uscita/*Outlet*					Peso/*Weight*
	A	B	C	D	E	F	G	H	I	J	DN	DA	PA	N.T	T	DN	DI	PI	N.T	T	KG
100100272	500	1050	455	105	105	435	280	215	330	280	125	250	210	8	18	100	220	180	8	18	121
100100274	525	1095	470	120	120	465	325	275	345	330	125	250	210	8	18	100	220	180	8	18	140



Esploso AQUARIUS SIDE 6-10-14-22-35mc

AQUARIUS SIDE 6-10-14-22-35mc Exploded Drawing

AQUARIUS SIDE VALVE

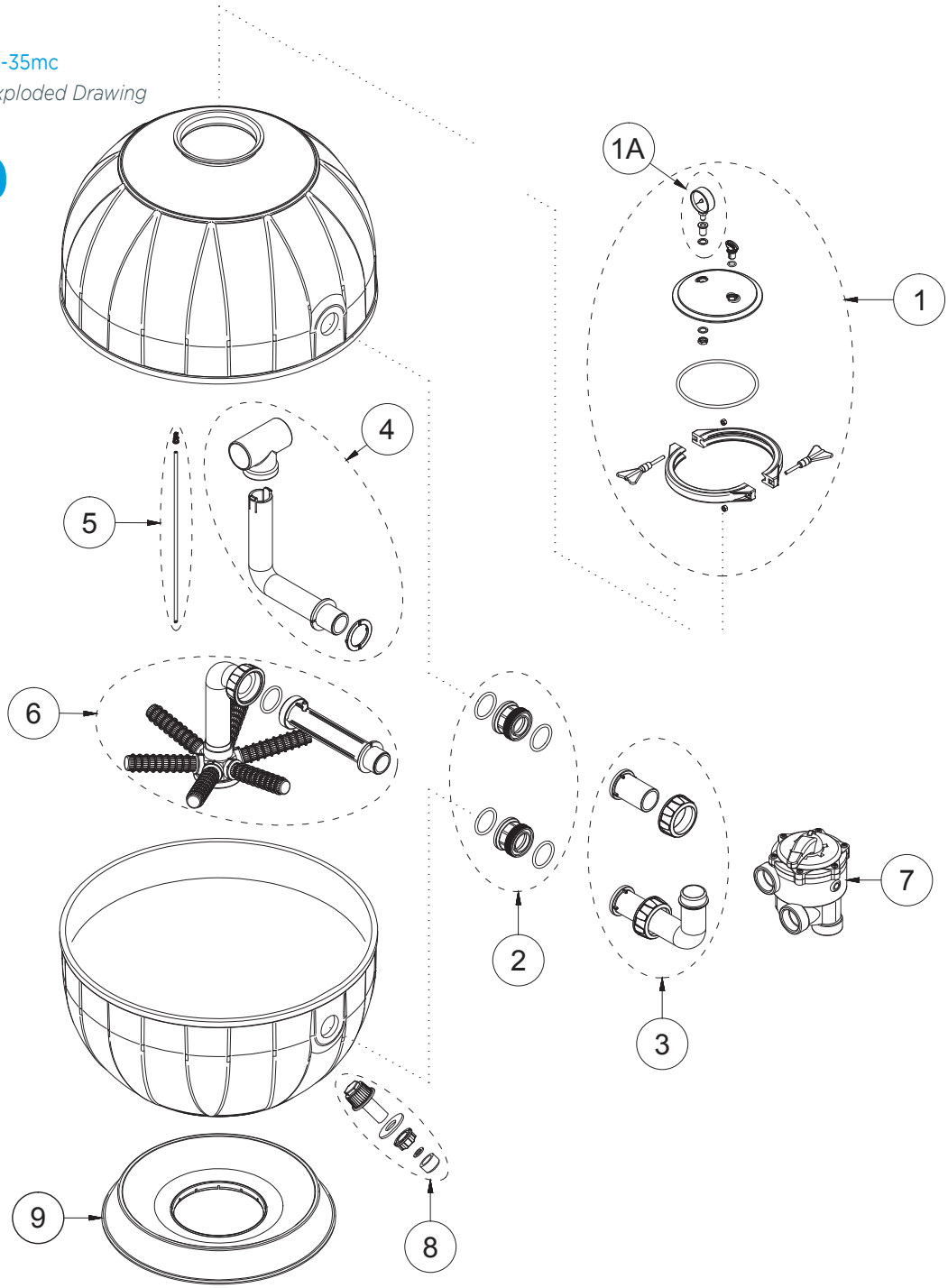

N°	Code/*Code*	Modello/*Model*	Descrizione/*Description*	Prezzo/*Price* €
1	100100989	6-10-14	KIT COPERCHIO FILTRO AQUARIUS 6-10-14 MC COP. TRASPARENTE / *kit cover aquarius filter 6-10-14 mc cov. Transparent*	
	100100990	22-35	KIT COPERCHIO FILTRO AQUARIUS 22-35 MC COP.TRASPARENTE /*kit cover aquarius filter 22-35 mc cov. Transparent*	
1A	100101R01	6-10-14-22-35	KIT MANOMETRO FILTRI AQUARIUS / *kit manometer aquarius filter*	
2	100101R08	6-10-14	KIT DOPPIO RACCORDO IN-OUT FILTRI AQUARIUS 6-10-14 MC / *kit double connection in-out aquarius filters 6-10-14 mc*	
	100101R09	22-35	KIT DOPPIO RACCORDO IN-OUT FILTRI AQUARIUS 22-35 MC / *kit double connection in-out aquarius filters 22-35 mc*	
3	100100926	6-10-14	KIT TUBI USCITA RACCORDI VALVOLA LATERALE FILTRO AQUARIUS 6-10-14 MC / *kit out for lateral valve aquarius filters 6-10-14 mc*	
	100100934	22-35	KIT TUBI USCITA RACCORDI VALVOLA LATERALE FILTRO AQUARIUS 22-35 MC / *kit out for lateral valve aquarius filters 22-35 mc*	
4	100100966	6	KIT TUBI SUPERIORI FILTRO AQUARIUS 6 MC / *kit upper pipes aquarius filter 6 mc*	
	100100928	10	KIT TUBI SUPERIORI FILTRO AQUARIUS 10 MC / *kit upper pipes aquarius filter 10 mc*	
	100100930	14	KIT TUBI SUPERIORI FILTRO AQUARIUS 14 MC / *kit upper pipes aquarius filter 14 mc*	
	100100932	22	KIT TUBI SUPERIORI FILTRO AQUARIUS 22 MC / *kit upper pipes aquarius filter 22 mc*	
5	100100128	35	KIT TUBI SUPERIORI FILTRO AQUARIUS 35 MC /*kit upper pipes aquarius filter 35 mc*	
6	100101R24	6-10-14-22-35	KIT TUBO-CREPINE SFIATO ARIA FILTRI AQUARIUS / kit *tube-fisseres air discharge aquarius filter*	
	100100965	6	KIT TUBI INFERIORI FILTRO AQUARIUS 6 MC / *kit lower pipes aquarius filter 6 mc*	
	100100927	10	KIT TUBI INFERIORI FILTRO AQUARIUS 10 MC / *kit lower pipes aquarius filter 10 mc*	
	100100929	14	KIT TUBI INFERIORI FILTRO AQUARIUS 14 MC / *kit lower pipes aquarius filter 14 mc*	
	100100931	22	KIT TUBI INFERIORI FILTRO AQUARIUS 22 MC / *kit lower pipes aquarius filter 22 mc*	
	100100127	35	KIT TUBI INFERIORI FILTRO AQUARIUS 35 MC / *kit lower pipes aquarius filter 35 mc*	
7	**100100483**	6-10-14	VALVOLA SELETTRICE A 6 VIE ATTACCO 1"1/2 LATERALE ABS NERA / *abs valve connection 1"1/2 lateral command, black*	
	100100484	22-35	VALVOLA SELETTRICE A 6 VIE ATTACCO 2" LATERALE ABS NERA / *abs valve connection 2" lateral command, black*	
8	100101R19	6-10-14-22-35	KIT SVUOTAMENTO FILTRI AQUARIUS / *kit out water aquarius filters*	
9	S9010200	6-10-14	BASE FILTRO "AQUARIUS" A SABBIA 6-10-14 MC / *base sand filter aquarius 6-10-14 mc*	
	S9010240	22	BASE FILTRO "AQUARIUS" A SABBIA 22 MC / *base sand filter aquarius 22 mc*	
	S9010790	35	BASE FILTRO "AQUARIUS" A SABBIA 35 MC / *base sand filter aquarius 35 mc*	

Esploso AQUARIUS TOP 6-10-14mc
AQUARIUS TOP 6-10-14mc Exploded Drawing

AQUARIUS TOP VALVE

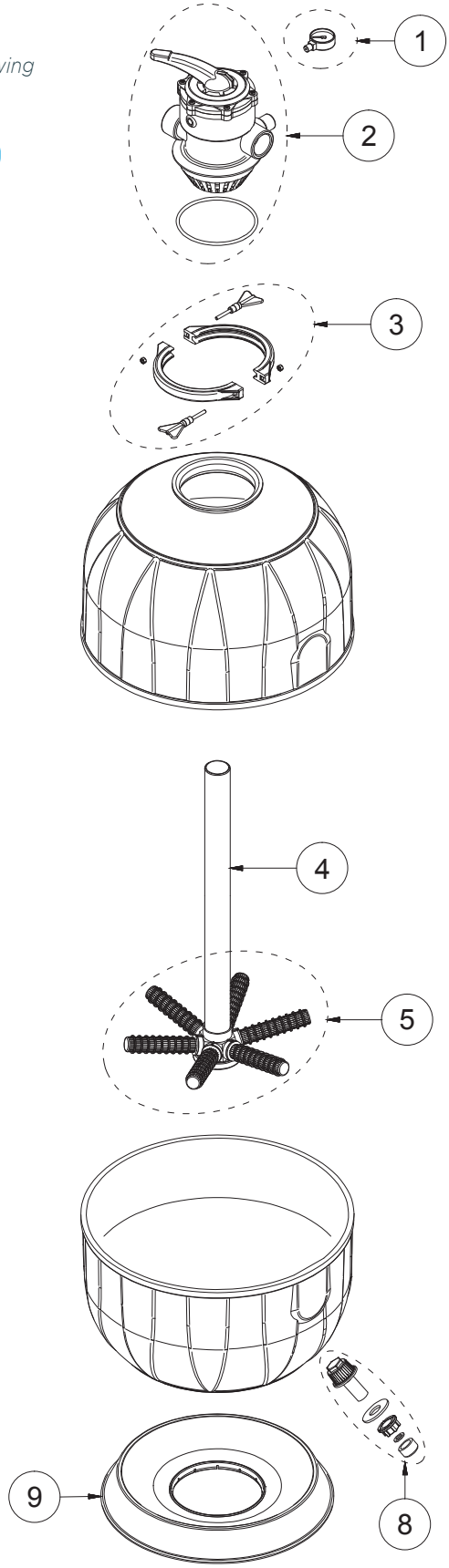

N°	Code/*Code*	Modello/*Model*	Descrizione/*Description*	Prezzo/*Price* €
1	AB060090	6-10-14	MANOMETRO ATTACCO RADIALE AQUARIUS / *manometer radial attack aquarius*	
2	**100100583**	6-10-14	VALVOLA SELETTRICE A 6 VIE ATTACCO 1"1/2 TOP ABS NERA /*abs valve connection 1"1/2 top command, black*	
3	100101R02	6-10-14	KIT SEMI-FASCETTE + VITI FILTRI AQUARIUS 6-10-14 MC / *kit closing clampwith screws-nut for aquarius 6-10-14 mc*	
4	A6070400	6	TUBO PVC NERO DN50 SP.3 H. 450 MM PER FILTRO 6 MC TOP / *black pvc pipe dn50 sp.3 h450 mm for filter 6 mc top*	
	A6070290	10	TUBO PVC NERO DN50 SP.3 H. 595 MM PER FILTRO 10 MC TOP /*black pvc pipe dn50 sp.3 h.595 mm for filter 10 mc top*	
	A6070280	14	TUBO PVC NERO DN50 SP.3 H. 625 MM PER FILTRO 14 MC TOP / *black pvc pipe dn50 sp.3 h.625 mm for filter 14 mc top*	
5	100101R25	6-10-14	KIT COLLETTORE + CANDELETTE FILTRI AQUARIUS 6-10-14 MC / *kit collector+glow aquarius filter 6-10-14 mc*	
8	100101R19	6-10-14	KIT SVUOTAMENTO FILTRI AQUARIUS / *kit out water aquarius filter*	
9	S9010200	6-10-14	BASE FILTRO "AQUARIUS" A SABBIA 6-10-14 MC / *base sand filter aquarius 6-10-14 mc*	

Esploso AQUARIUS 6-10-14mc
AQUARIUS 6-10-14mc Exploded Drawing

AQUARIUS SERIES

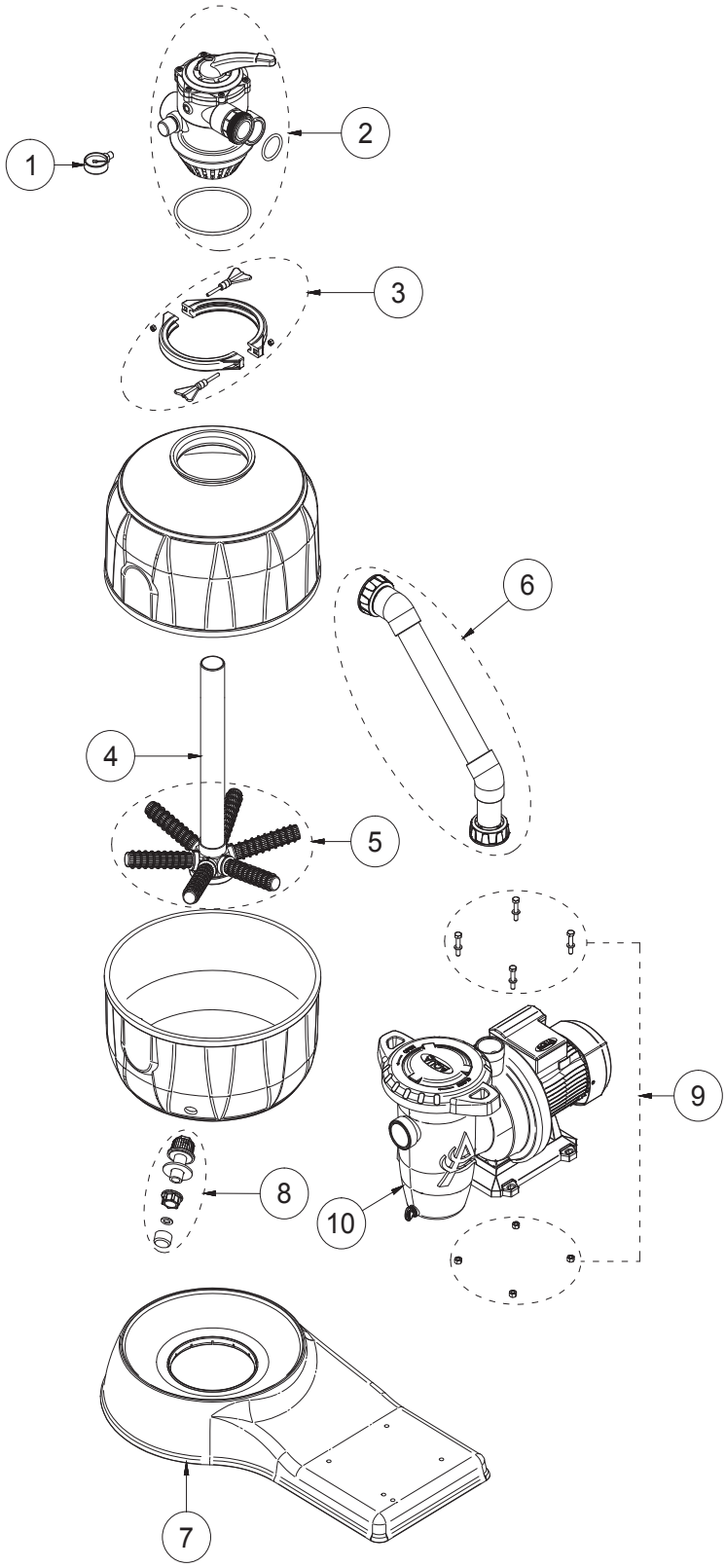

N°	Code/*Code*	Modello/*Model*	Descrizione/*Description*	Prezzo/*Price* €
1	AB060090	6-10-14	MANOMETRO R 1/4 D.50 0 -4 ATT. RADIALE CASSA ABS (AQUAR. TOP) / *manometer r 1/4 d.50 0 -4 radial conn. abs case (aquarius top)*	
2	**100100583**	6-10-14	VALVOLA SELETTRICE A 6 VIE ATTACCO 1"1/2 TOP ABS NERA / *abs valve connection 1"1/2 top command, black*	
3	100101R02	6-10-14	KIT SEMI-FASCETTE + VITI FILTRI AQUARIUS 6-10-14 MC / *kit closing clampwith screws-nut for aquarius 6-10-14 mc*	
4	A6070400	6	TUBO PVC NERO DN50 SP.3 H. 450 MM PER FILTRO 6 MC TOP / *black pvc pipe dn50 sp.3 h.450 mm for filter 6 mc top*	
	A6070290	10	TUBO PVC NERO DN50 SP.3 H. 595 MM PER FILTRO 10 MC TOP / *black pvc pipe dn50 sp.3 h.595 mm for filter 10 mc top*	
	A6070280	14	TUBO PVC NERO DN50 SP.3 H. 625 MM PER FILTRO 14 MC TOP/ *black pvc pipe dn50 sp.3 h.625 mm for filter 14 mc top*	
5	100101R25	6-10-14	KIT COLLETTORE + CANDELETTE FILTRI AQUARIUS 6-10-14 / *kit collector+glow aquarius filter 6-10-14 mc/h*	
6	100100936	6	TUBO MANDATA POMPA-VALVOLA TOP FILTRO AQUARIUS 6 MC / *delivery pipe pump-valve top aquarius filter 6 mc*	
	100100937	10	TUBO MANDATA POMPA-VALVOLA TOP FILTRO AQUARIUS 10 MC / *delivery pipe pump-valve top aquarius filter 10 mc*	
	100100938	14	TUBO MANDATA POMPA-VALVOLA TOP FILTRO AQUARIUS 14 MC / *delivery pipe pump-valve top aquarius filter 14 mc*	
7	S9010330	6-10-14	BASE FILTRO "AQUARIUS PLUS" A SABBIA 6-10-14 MC/ *base sand filter "aquarius plus" 6-10-14 mc*	
8	100101R19	6-10-14	KIT SVUOTAMENTO FILTRI AQUARIUS / *kit out water aquarius filter*	
9	200200194	6-10-14	KIT VITI FISSAGGIO POMPA FILTRO AQUARIUS MONOBLOCCO/ *aquarius monoblock filter pump fixing kit*	
10	100101201	6	POMPA LIPARI 0,5HP - 0,37KW - MONOFASE 230V - COMPLETA / *lipari pump 0,5hp - 0,37kw - singlephase 230v - complete*	
	100101202	10	POMPA LIPARI 0,75HP - 0,5KW - MONOFASE 230V - COMPLETA / *lipari pump 0,75hp - 0,5kw - singlephase 230v - complete*	
	100101203	14	POMPA LIPARI 1.0HP - 0,75KW - MONOFASE 230V - COMPLETA / *lipari pump 1,0hp - 0,75kw - singlephase 230v - complete*	

Valvola selettrice a sei vie - uscite laterali
Six-way selector valve - side exits

SIX-WAY SELECTOR

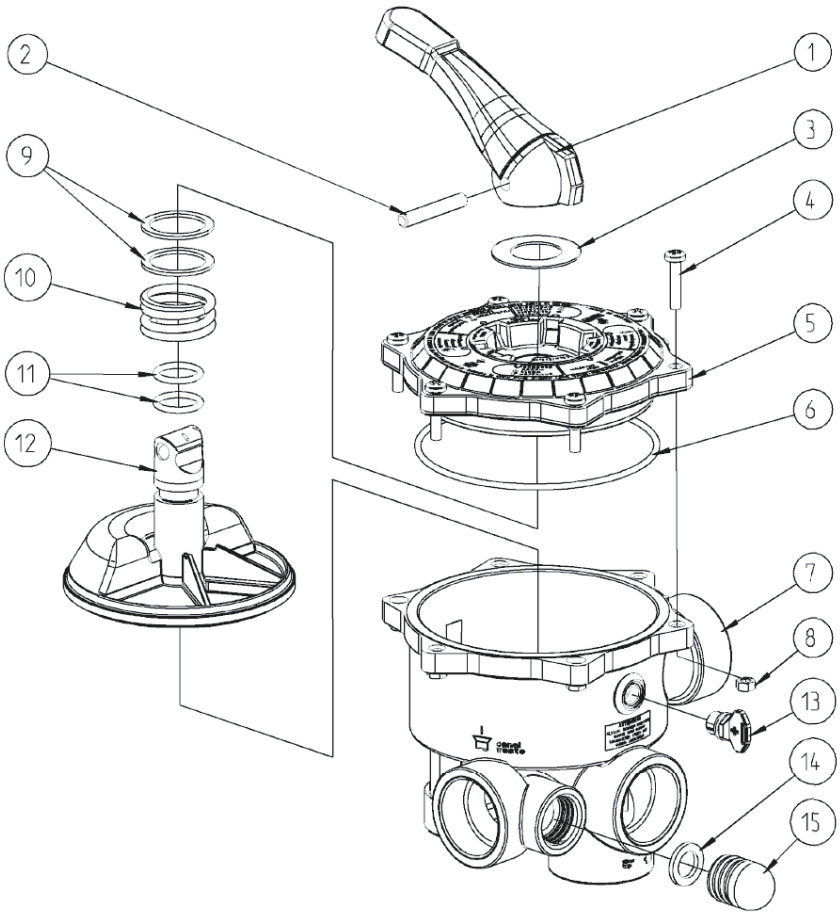

Posizione/*Position*	Code/*Code*	Descrizione/*Description*	Prezzo/*Price* €
1	109100885	Maniglia valv. selettrice 1" 1/2 – 2" / *Selector handle 1"1/2 - 2"*	
5	109100895	Piatto superiore valv. selettrice 1" 1/2 / *Superior plate valve 1" 1/2*	
	109100896	Piatto superiore valv. selettrice 2"/ *Superior plate valve 2"*	
6	109100890	O-Ring piatto valv. Selettrice 1" 1/2 / *O-Ring flat selector valve 1" 1/2*	
	109100891	O-Ring piatto valv. Selettrice 2"/ *O-Ring flat selector valve 2"*	
12	109100875	Campana selettrice 1" 1/2 / *Selector bell 1" 1/2*	
	109100876	Campana selettrice 2"/ *Selector bell 2"*	
15	109100898	Vetrospia / *Sight glass*	

EUROPRO PUMPS-MY19

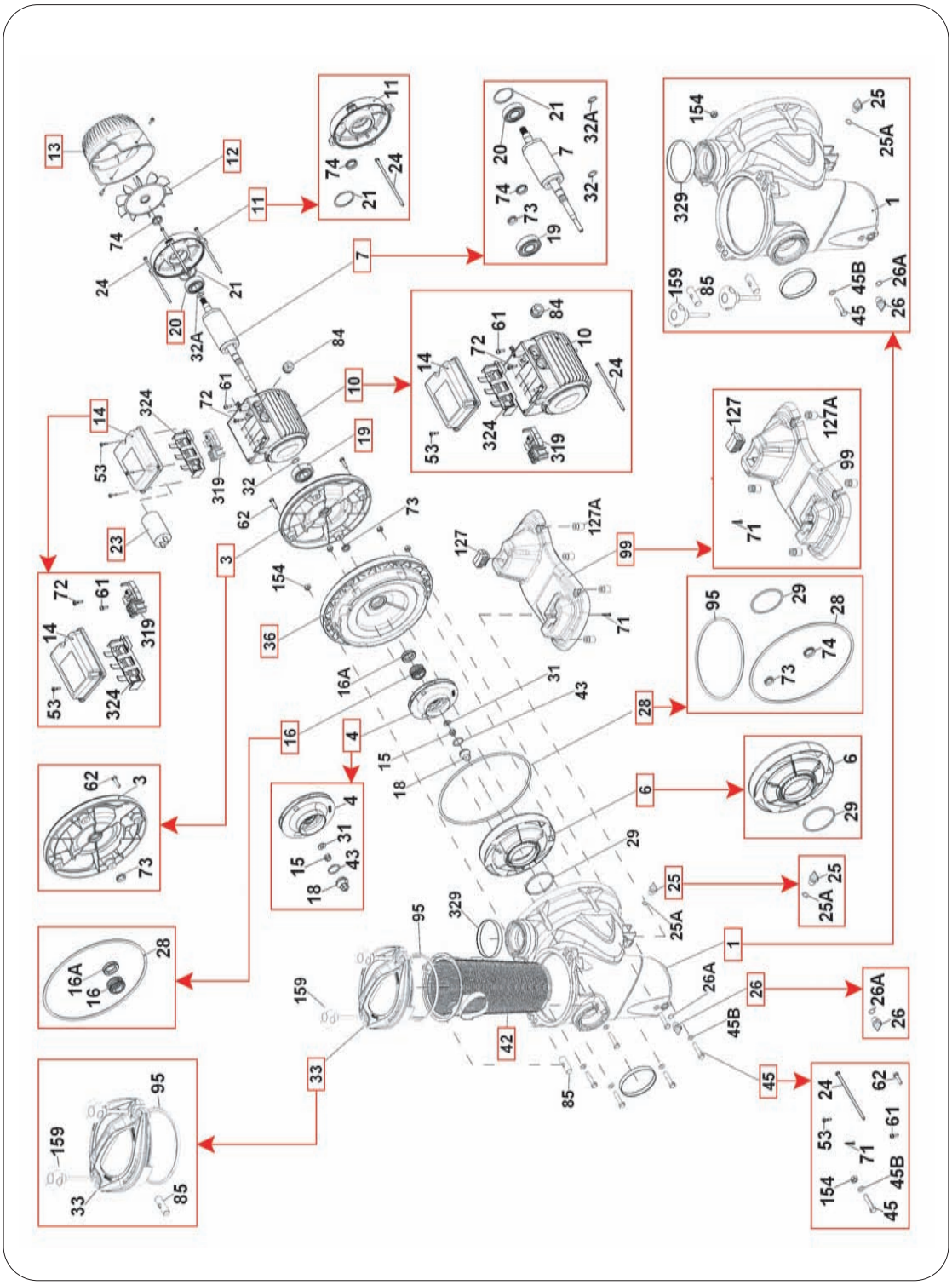

E.SWIM PUMPS

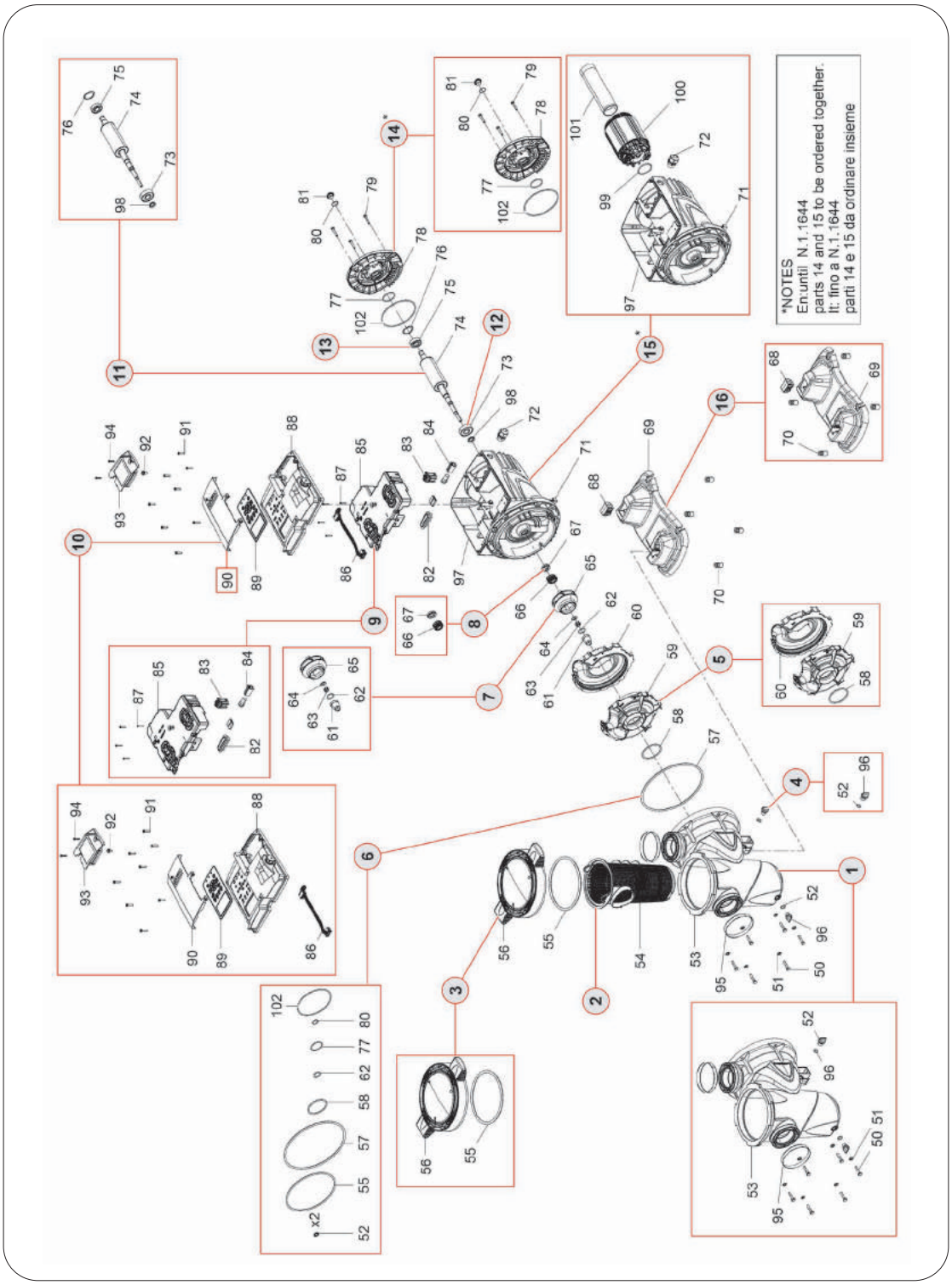

Ricambi POMPE DAB disponibili su richiesta */ Spare parts DAB PUMPS available on request*

LIPARI PUMPS



N°	Code/*Code*	Modello/*Model*	Descrizione/*Description*	Prezzo/*Price* €
1	100101060	0,5-0,75-1,0 HP	KIT COPERCHIO POMPA LIPARI /*kit cover lipari pump*	
2	100101065	0,5-0,75-1,0 HP	KIT RACCORDI IN-OUT POMPA LIPARI / *fitting kit in-out lipari pump*	
3	100101075	0,5-0,75-1,0 HP	KIT TAPPO SVUOTAMENTO POMPA LIPARI / *kit out water lipari pump*	
4	100101080	0,5-0,75-1,0 HP	KIT BASAMENTO POMPA LIPARI / *kit base lipari pump*	
5	100101090	0,5-0,75-1,0 HP	KIT DIFFUSORE + ORING POMPA LIPARI /*diffuser + or lipari pump*	
6	100101100	0,5-0,75-1,0 HP	KIT PROTEZIONE VENTOLA + COVER MOTORE POMPA LIPARI /*electric enine + motor cover lipari pump*	
7	100100293	0,5-0,75-1,0 HP	CESTELLO FILTRO POMPA LIPARI / *basket filter lipari pump*	
8	100100246	0,5 HP	CONDENSATORE PER POMPA LIPARI 0,5 HP /*capacitor for lipari pump 0,5 hp*	
	100100247	0,75 HP	CONDENSATORE PER POMPA LIPARI 0,75 HP /*capacitor for lipari pump 0,75 hp*	
	100100248	1,0 HP	CONDENSATORE PER POMPA LIPARI 1,0 HP / *capacitor for lipari pump 1,0 hp*	
9	100100237	0,5-0,75-1,0 HP	OR CORPO POMPA LIPARI / *or body lipar pump*	
10	100100238	0,5 HP	VENTOLA GIRANTE POMPA LIPARI 0,5 HP /*fan impeller lipari pump 0,5 hp*	
	100100223	0,75 HP	VENTOLA GIRANTE POMPA LIPARI 0,75 HP / *fan impeller lipari pump 0,75 hp*	
	100100224	1,0 HP	VENTOLA GIRANTE POMPA LIPARI 1,0 HP / *fan impeller lipari pump 1,0 hp*	
11	100100239	0,5-0,75-1,0 HP	ANELLO DI TENUTA VENTOLA POMPA LIPARI / *sealing rin fan lipari pump*	
12	100101110	0,5-0,75-1,0 HP	KIT COVER POMPA + VITI / *kit cover + screw lipari pump*	


AQUA
INDUSTRIAL GROUP
Made in Italy


AQUA
INDUSTRIAL GROUP

CIRCOLAZIONE / *CIRCULATION*

Aqua Industrial Group è fiera di introdurvi nel mondo della circolazione. Linea innovativa interamente prodotta da Aqua SPA, una lunga tradizione nello stampaggio e la profonda conoscenza delle materie prime ha permesso di realizzare una linea completamente made in Italy di accessori in ABS per piscina con soluzioni riconosciute uniche e innovative per il mercato. L'attenzione per i dettagli, la qualità delle materie utilizzate la precisione dello stampaggio consentono una installazione affidabile e duratura nel tempo. Tutti i prodotti Pool Solution sono certificati e conformi alle norme di sicurezza UNI.

Aqua Industrial Group is proud to introduce you to the world of circulation. An innovative line entirely produced by Aqua SPA. A long tradition in moulding and a deep knowledge of materials has allowed us to develop an ABS line of pool accessories completely made in Italy with unique and innovative market solutions. The attention to detail, the quality of the materials used and precision moulding allow a reliable and long lasting installation. All Pool Solution products are certified and comply with UNI safety standards.

Indice/*Index*

Accessori con liner
Accessories for liner 46

Accessori con piastrelle
Accessories for tiles 54

Accessori
Accessories 63

Ricambi
Spare parts 68

02

▪ UNI EN 16582 ▪ UNI EN 10637 ▪ UNI EN 16713 ▪ UNI EN 13451

OVERFLOW SKIMMER



Skimmer sfioratore in ABS D. 50F-63M per pannelli e cemento con rivestimento in PVC

ABS overflow skimmer D. 50F-63M for panels and concrete with PVC lining

CAMPO DI UTILIZZO

Piscine pubbliche e private con strutture in pannelli e cemento con rivestimento in PVC

Tecnologia a Skimmer con strutture in pannelli e cemento con rivestimento in PVC

DESCRIZIONE

Corpo in ABS con n°14 inserti in ottone m 6
Troppo pieno ø 32 M 25 F
Flottante in ABS per Skimmer sfioratore
Cestello per Skimmer in polipropilene
Coperchio per Skimmer in ABS
Cornice coperchio per Skimmer in ABS
Dispositivo anti-intrusione per coperchio Skimmer in ABS
Corredo per Skimmer sfioratore
Adattatore in ABS ø 50M – 1"1/2 F
Guarnizioni nr 2
Flangia per skimmer
Kit viti inox 316
Viti per finissaggio al pannello copri-flangia

CARATTERISTICHE TECNICHE

Portata alla velocità 1.7 m/s collegamento ø 50 9.82 m3/h
Portata alla velocità 1.7 m/s collegamento ø 63 15.61 m3/h

CONTEXT OF USE

Public and private pools with structures in panels and concrete with PVC lining

Skimmer technology with structures in panels and concrete with PVC lining

DESCRIPTION

ABS body with no.14 brass inserts m 6
Overflow system ø 32 M 25 F
ABS floating weir for Overflow skimmer
Polypropylene basket for skimmer
ABS Skimmer cover
ABS Skimmer frame cover
ABS Skimmer cover anti-intrusion device
Overflow skimmer kit
ABS adapter ø 50M – 1"1/2 F
Seals no. 2
Skimmer flange
316 stainless steel screw kit
Screws for fastening to flange cover panel

TECHNICAL FEATURES

Flow rate at 1.7 m/s fittings ø 50 9.82 cu. m/h
Flow rate at 1.7 m/s fittings ø 63 15.61 cu. m/h

Codice/*Code*	Descrizione/*Description*	*Pack*	*Weight (Kg)*	*Box (mm)*	*Unit*	*Price (€)*
200200003	Skimmer sfioratore D. 50F-63M per pannelli e cemento con rivestimento in PVC *Overflow skimmer D. 50-63M for panels and concrete with PVC lining*	2	9,2	440x600x450h	NR	

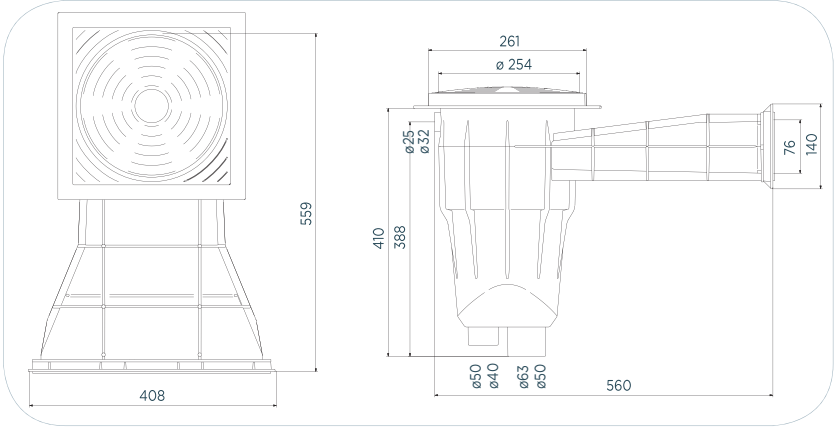

▪ UNI EN 16582 ▪ UNI EN 10637 ▪ UNI EN 16713 ▪ UNI EN 13451

CORNER OVERFLOW SKIMMER



Skimmer sfioratore in ABS ad angolo D. 50F-63M per pannelli e cemento con rivestimento in PVC

ABS corner overflow skimmer D. 50F-63M for panels and concrete with PVC lining

CAMPO DI UTILIZZO

Piscine pubbliche e private con strutture in pannelli e cemento con rivestimento in PVC

Tecnologia a Skimmer con strutture in pannelli e cemento con rivestimento in PVC

DESCRIZIONE

Corpo in ABS con n°18 inserti in ottone m 6
Troppo pieno ø32 M 25 F
Flottante in ABS per Skimmer sfioratore
Cestello per Skimmer in polipropilene
Coperchio per Skimmer in ABS
Cornice coperchio per Skimmer in ABS
Dispositivo anti-intrusione per coperchio Skimmer in ABS
Corredo per Skimmer sfioratore angolo
Adattatore in ABS ø 50M – 1"1/2 F
Guarnizioni nr 2
Flangia per skimmer
Kit viti inox 316
Viti per finissaggio al pannello copri-flangia

CARATTERISTICHE TECNICHE

Portata alla velocità 1.7 m/s collegamento ø 50 9.82 m3/h
Portata alla velocità 1.7 m/s collegamento ø 63 15.61 m3/h

CONTEXT OF USE

Public and private pools with structures in panels and concrete with PVC lining

Skimmer technology with structures in panels and concrete with PVC lining

DESCRIPTION

ABS body with no.18 brass inserts m 6
Overflow system ø32 M 25 F
ABS floating weir for Overflow skimmer
Polypropylene basket for skimmer
ABS Skimmer cover
ABS Skimmer frame cover
ABS Skimmer cover anti-intrusion device
Corner overflow skimmer kit
ABS adapter ø 50M – 1"1/2 F
Seals no. 2
Skimmer flange
316 stainless steel screw kit
Screws for fastening to flange cover panel

TECHNICAL FEATURES

Flow rate at 1.7 m/s fittings ø 50 9.82 cu. m/h
Flow rate at 1.7 m/s fittings ø 63 15.61 cu. m/h

Codice/*Code*	Descrizione/*Description*	*Pack*	*Weight (Kg)*	*Box (mm)*	*Unit*	*Price (€)*
200200001	Skimmer sfioratore ad angolo DX D. 50F-63M per pannelli e cemento con rivestimento in PVC *Corner overflow skimmer RH D. 50F-63M for panels and concrete with PVC lining*	2	10,2	450x920x450h	NR	
200200044	Skimmer sfioratore ad angolo SX D. 50F-63M per pannelli e cemento con rivestimento in PVC *Corner overflow skimmer LH D. 50F-63M for panels and concrete with PVC lining*	2	10,2	450x920x450h	NR	

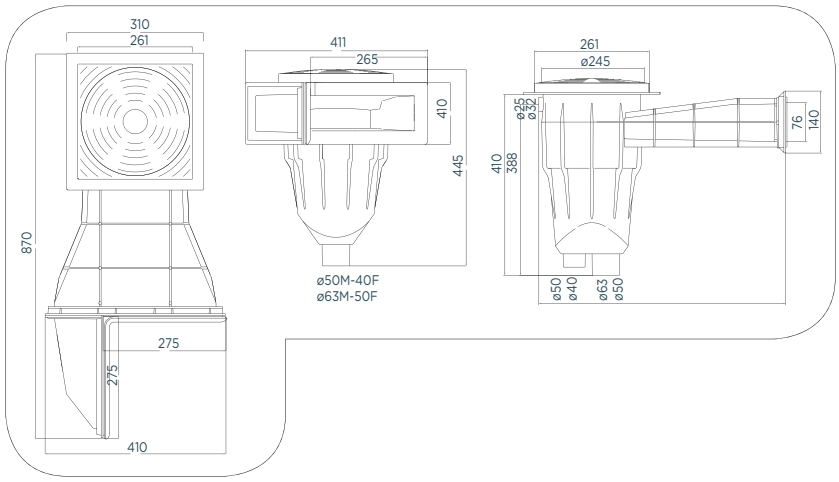

▪ UNI EN 16582 ▪ UNI EN 10637 ▪ UNI EN 16713 ▪ UNI EN 13451

CLASSIC SKIMMER



Skimmer classic in ABS D. 63F-75M-50F-63M a battente per pannelli e cemento con rivestimento in PVC

ABS classic skimmer D. 63F-75M-50F-63M with hinged cover, for panels and concrete with PVC lining

CAMPO DI UTILIZZO

Piscine pubbliche e private con strutture in pannelli e cemento con rivestimento in PVC

Tecnologia a Skimmer con strutture in pannelli e cemento con rivestimento in PVC

DESCRIZIONE

Corpo in ABS con n°18 inserti in ottone m 6
Troppo pieno ø 50 F
Aletta di regolazione
Battente in ABS per Skimmer
Cestello per Skimmer in polipropilene
Coperchio per Skimmer in ABS
Cornice coperchio per Skimmer in ABS
Dispositivo anti-intrusione per coperchio Skimmer in ABS
Corredo per Skimmer Classic
Adattatore in ABS ø 50M - 1"1/2 F
Guarnizioni nr 2
Flangia per skimmer
Kit viti inox 316
Viti per finissaggio al pannello copri-flangia

CARATTERISTICHE TECNICHE

Portata alla velocità 1.7 m/s collegamento ø 50 9.82 m3/h
Portata alla velocità 1.7 m/s collegamento ø 63 15.61 m3/h
Portata alla velocità 1.7 m/s collegamento ø 75 22.08 m3/h

CONTEXT OF USE

Public and private pools with structures in panels and concrete with PVC lining

Skimmer technology with structures in panels and concrete with PVC lining

DESCRIPTION

ABS body with no.18 brass inserts m 6
Overflow system ø 50 F
Adjustment tab
ABS hinged cover for Skimmer
Polypropylene basket for skimmer
ABS Skimmer cover
ABS Skimmer frame cover
ABS Skimmer cover anti-intrusion device
Classic skimmer kit
ABS adapter ø 50M - 1"1/2 F
Seals no. 2
Skimmer flange
316 stainless steel screw kit
Screws for fastening to flange cover panel

TECHNICAL FEATURES

Flow rate at 1.7 m/s fittings ø 50 9.82 cu. m/h
Flow rate at 1.7 m/s fittings ø 63 15.61 cu. m/h
Flow rate at 1.7 m/s fittings ø 75 22.08 cu. m/h

Codice/*Code*	Descrizione/*Description*	*Pack*	*Weight (Kg)*	*Box (mm)*	*Unit*	*Price (€)*
2002C0003	Skimmer classic D. 63F-75M-50F-63M a battente per pannelli e cemento con rivestimento in PVC *Classic skimmer D. 63F-75M-50F-63M with hinged cover, for panels and concrete with PVC lining*	2	14,5	600x800x610h	NR	

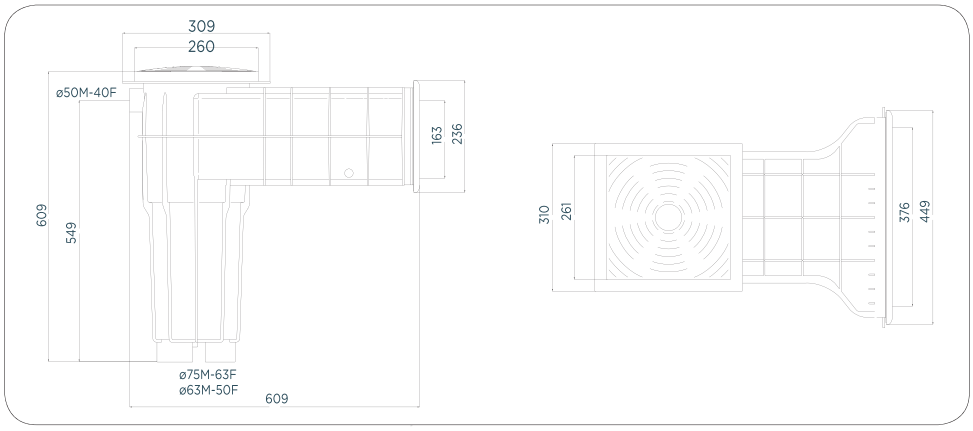

▪ UNI EN 16582 ▪ UNI EN 10637 ▪ UNI EN 16713 ▪ UNI EN 13451

NOZZLE



Bocchetta in ABS D.2"M-50F con diffusore a sfera per pannello con rivestimento in PVC

ABS nozzle D.2"M-50F with ball-type jet for panel with PVC lining

New



Con accessorio per aumentare la gittata

With accessory to increase range

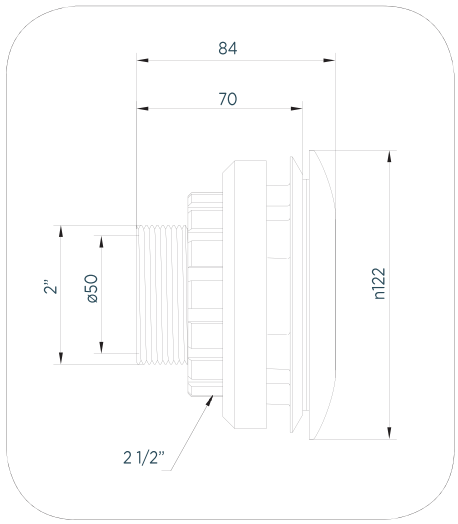

CAMPO DI UTILIZZO

Piscine pubbliche e private con strutture in pannelli con rivestimento in PVC

Tecnologia a Skimmer con strutture in pannelli con rivestimento in PVC

Tecnologia a bordo sfioratore con strutture in pannelli con rivestimento in PVC

DESCRIZIONE

Corpo in ABS con n°5 inserti in ottone m 5 attacchi ø50F-2"M
Guarnizioni(n°2 pezzi) per bocchetta
Flangia in ABS per bocchetta
Kit viti inox 316 per bocchetta
Copriflangia in ABS per bocchetta
Diffusore a sfera orientabile in ABS per bocchetta
Ghiera in ABS per diffusore a sfera per bocchetta
Ghiera in ABS per fissaggio bocchetta al pannello
Riduttore di flusso

CARATTERISTICHE TECNICHE

Portata alla velocità massima di immissione di 4 m/s 14,03 m3/h
Portata alla velocità massima di immissione di 3 m/s 10,52 m3/h
Riduttore da inserire nel diffusore a sfera per ridurre il flusso del 40% dei dati indicati compreso nella fornitura

CONTEXT OF USE

Public and private pools with panel structures with PVC lining

Skimmer technology with panel structures with PVC lining

Overflow edge technology with panel structures with PVC lining

DESCRIPTION

ABS body with no.5 brass inserts m 5 fittings ø50F-2"M
Seals (no.2 pieces) for nozzle
ABS flange for nozzle
316 Stainless steel screw kit for nozzle
ABS flange cover for nozzle
Adjustable ABS ball-type jet for nozzle
ABS Ring nut for nozzle ball-type jet
ABS ring nut for fastening nozzle onto panel
Flow reducer

TECHNICAL FEATURES

Flow rate at maximum inlet speed of 4 m/s 14.03 cu. m/h
Flow rate at maximum inlet speed of 3 m/s 10.52 cu. m/h
Reducer to be inserted in ball-type jet in order to reduce the flow by 40% with respect to the indicated data included in the supply

Codice/*Code*	Descrizione/*Description*	*Pack*	*Weight*	*Unit*	*Price (€)*
200200016F	Bocchetta con sfera D.2"M-50F per pannello con rivestimento in PVC *Nozzle with ball-type jet D.2"M-50 F for panel with PVC lining*	1	0.40 Kg	NR	
200200048F	Bocchetta con sfera D.2"M-50F per cemento con rivestimento in PVC *Nozzle D.2"M-50 F with ball-type jet for concrete with PVC lining*	1	0.40 Kg	NR	

OPTIONAL



Codice/*Code*	Descrizione/*Description*	*Pack*	*Weight*	*Unit*	*Price (€)*
200200116	**Chiave serraggio ghiera** / *Wrench for ring nut*	**1**	**0,06 Kg**	**NR**	

▪ UNI EN 16582 ▪ UNI EN 10637 ▪ UNI EN 16713 ▪ UNI EN 13451

NOZZLE



Bocchetta in ABS D.2"M-50F senza diffusore a sfera per pannello con rivestimento in PVC

ABS nozzle D.2"M-50F without ball-type jet for panel with PVC lining

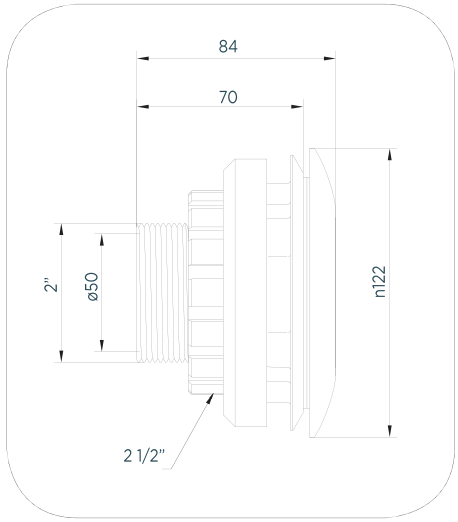

CAMPO DI UTILIZZO

- Piscine pubbliche e private con strutture in pannelli con rivestimento in membrane di PVC
- Tecnologia a Skimmer con strutture in pannelli con rivestimento in membrane di PVC
- Tecnologia a bordo sfioratore con strutture in pannelli con rivestimento in membrane di PVC

CONTEXT OF USE

- *Public and private pools with panel structures with PVC membrane lining*
- *Skimmer technology with panel structures with PVC membrane lining*
- *Overflow edge technology with panel structures with PVC membrane lining*

DESCRIZIONE

Corpo in ABS con n°5 inserti in ottone m 5 attacchi ø50F-2"M
Guarnizioni (n°2 pezzi) per bocchetta
Flangia in ABS per bocchetta
Kit viti inox 316 per bocchetta
Copriflangia in ABS per bocchetta
Ghiera in ABS per fissaggio bocchetta al pannello

DESCRIPTION

ABS body with no.5 brass inserts m 5 fittings ø50F-2"M
Seals (no.2 pieces) for nozzle
ABS flange for nozzle
316 Stainless steel screw kit for nozzle
ABS flange cover for nozzle
ABS ring nut for fastening nozzle onto panel

CARATTERISTICHE TECNICHE

Le portate in mandata o aspirazione sono determinate dal tipo di diffusore

TECHNICAL FEATURES

Inlet or suction flow rates depend on the type of jet

Codice/*Code*	Descrizione/*Description*	*Pack*	*Weight*	*Unit*	*Price (€)*
200200046F	Bocchetta senza diffusore D.2"M-50F per pannello con rivestimento in PVC *Nozzle without diffuser D.2"M-50 F for panel with PVC lining*	1	0.40 Kg	NR	
200200049F	Bocchetta senza diffusore D.2"M-50F per cemento con rivestimento in PVC *Nozzle without ball type-jet D.2"M-50 F for concrete with PVC lining*	1	0.40 Kg	NR	

OPTIONAL



Codice/*Code*	Descrizione/*Description*	*Price (€)*
200200020	**Griglia bocchetta in ABS** / *ABS grid for nozzle*	
200200021	**Attacco per canna galleggiante** / *Ring nut tightening wrench for nozzle set*	
200200022	**Tappo chiusura bocchetta** / *Cap locking nozzle*	

▪ UNI EN 16582 ▪ UNI EN 10637 ▪ UNI EN 16713 ▪ UNI EN 13451

FLOOR NOZZLE



Bocchetta in ABS D.2"M-50F a pavimento con diffusore radiale per rivestimento in PVC

ABS nozzle D.2"M-50F for floor installation with radial jet for PVC lining

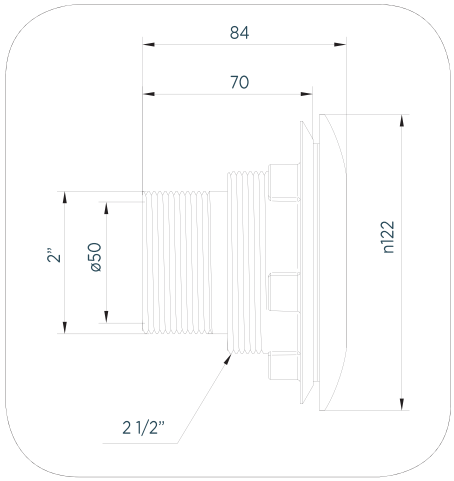

CAMPO DI UTILIZZO

- Piscine pubbliche e private con strutture in cemento con rivestimento in PVC
- Tecnologia a Skimmer con strutture in cemento con rivestimento in PVC
- Tecnologia a bordo sfioratore con strutture in cemento con rivestimento in PVC

CONTEXT OF USE

- *Public and private pools with concrete structures with PVC lining*
- *Skimmer technology with concrete structures with PVC lining*
- *Overflow edge technology with concrete structures with PVC lining*

DESCRIZIONE

Corpo in ABS con n°5 inserti in ottone m 5 attacchi ø50F-2"M
Guarnizioni(n°2 pezzi) per bocchetta
Flangia in ABS per bocchetta
Kit viti inox 316 per bocchetta
Copriflangia in ABS per bocchetta
Diffusore radiale in ABS per bocchetta a pavimento

DESCRIPTION

ABS body with no.5 brass inserts m 5 fittings ø50F-2"M
Seals (no.2 pieces) for nozzle
ABS flange for nozzle
316 Stainless steel screw kit for nozzle
ABS flange cover for nozzle
Radial ABS jet for floor nozzle

CARATTERISTICHE TECNICHE

Portata alla velocità massima di immissione di 4 m/s 13.49 m3/h
Portata alla velocità massima di immissione di 3 m/s 10,12 m3/h

TECHNICAL FEATURES

Flow rate at maximum inlet speed of 4 m/s 13.49 cu. m/h
Flow rate at maximum inlet speed of 3 m/s 10.12 cu. m/h

Codice/*Code*	Descrizione/*Description*	*Pack*	*Weight*	*Unit*	*Price (€)*
200200027F	Bocchetta D.2"M-50F con diffusore radiale per rivestimento in PVC *Nozzle D.2"M-50F with radial jet for PVC lining*	1	0.40 Kg	NR	
200200049F	Bocchetta senza diffusore D.2"M-50F per cemento con rivestimento in PVC *Nozzle without ball type-jet D.2"M-50 F for concrete with PVC lining*	1	0.40 Kg	NR	

OPTIONAL



Codice/*Code*	Descrizione/*Description*	*Price (€)*
200200116	Chiave per serraggio ghiera per diffusore per bocchetta/ *Ring nut tightening wrench for nozzle jet*	
200200121	**Limitatore angolo di gittata 60-120-180-270 gradi** / *Trow angle limiter 60-120-180-270 degree*	

▪ UNI EN 16582 ▪ UNI EN 10637 ▪ UNI EN 16713 ▪ UNI EN 13451

MAIN DRAIN



Presa di fondo con griglia antivortice in ABS h 150 mm ø258 D.63F - 75 M per rivestimento in PVC

Main drain with anti-vortex grid in ABS h 150 mm ø258 D.63F - 75 M. For PVC lining

CAMPO DI UTILIZZO

Piscine pubbliche e private con strutture in cemento con rivestimento in PVC

Tecnologia a Skimmer con strutture in pannelli e cemento con rivestimento in PVC

Tecnologia a bordo sfioratore con strutture in pannelli e cemento con rivestimento in PVC

DESCRIZIONE

Corpo in ABS con n°10 inserti in ottone m 6 attacchi laterali ø63F-75M
Guarnizioni(n°2 pezzi) per presa di fondo
Flangia in ABS per presa di fondo
Kit viti inox 316 per presa di fondo
Griglia in ABS per presa di fondo

CARATTERISTICHE TECNICHE

Portata alla velocità di aspirazione superficiale 29.72 m3/h - velocità 0.5 m/secondo
Portata alla velocità di aspirazione superficiale 17.9 m3/h - velocità 0.3 m/secondo

CONTEXT OF USE

Public and private pools with concrete structures with PVC lining

Skimmer technology with structures in panels and concrete with PVC lining

Overflow edge technology with structures in panels and concrete with PVC lining

DESCRIPTION

ABS body with no.10 brass inserts m 6 fittings ø63F-75M
Seals (no.2 pieces) for main drain
ABS flange for main drain
316 Stainless steel screw kit for main drain
ABS grid for main drain

TECHNICAL FEATURES

Flow rate at surface suction speed 29.72 m3/h - speed 0.5 m/s
Flow rate at surface suction speed 17.9 m3/h - speed 0.3 m/s

Codice/*Code*	Descrizione/*Description*	*Pack*	*Weight*	*Volume*	*Unit*	*Price (€)*
200200037	Presa di fondo antivortice d.63F – 75 M per rivestimento in PVC *Main drain anti-vortex in ABS h 150 mm ø258 d.63F – 75 M for PVC lining*	1	2 Kg	0.013 mc	NR	

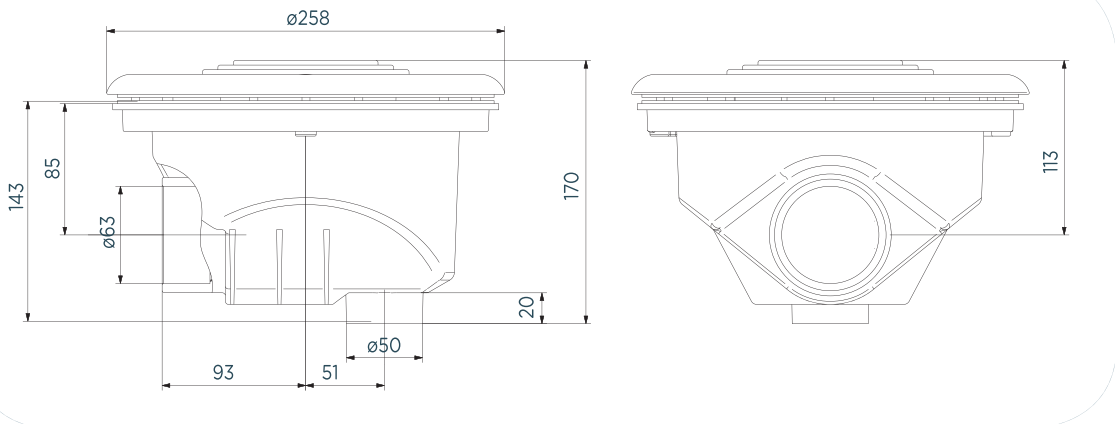

▪ UNI EN 16582 ▪ UNI EN 10637 ▪ UNI EN 16713 ▪ UNI EN 13451

MAIN DRAIN



Presa di fondo Aquamax con griglia antivortice in ABS 315x315 D.110F - 125 M per rivestimento in PVC

Main drain Aquamax with anti-vortex grid in ABS 315x315 D.110F - 125 M for PVC lining

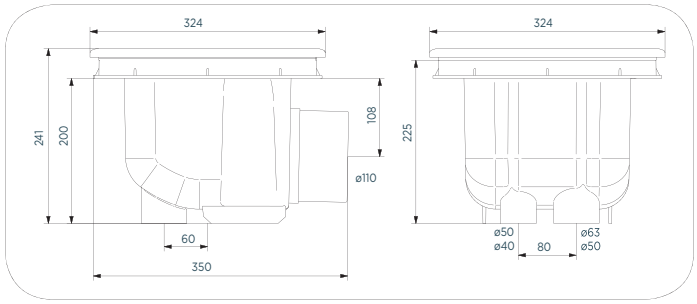

A norma UNI EN 13451-3

CAMPO DI UTILIZZO

Piscine pubbliche e private con strutture in pannelli e cemento con rivestimento in PVC

Tecnologia a Skimmer con strutture in pannelli e cemento con rivestimento in PVC

Tecnologia a bordo sfioratore con strutture in pannelli e cemento con rivestimento in PVC

CONTEXT OF USE

Public and private pools with structures in panels and concrete with PVC lining

Skimmer technology with structures in panels and concrete with PVC lining

Overflow edge technology with structures in panels and concrete with PVC lining

DESCRIZIONE

Corpo in ABS con n°20 inserti in ottone m 6 attacchi ø110F-125M
Guarnizioni(n°2 pezzi) per presa di fondo
Flangia in ABS per presa di fondo
Kit viti inox 316 per presa di fondo
Griglia in ABS per presa di fondo

DESCRIPTION

ABS body with no.20 brass inserts m 6 fittings ø110F-125M
Seals (no.2 pieces) for main drain
ABS flange for main drain
316 Stainless steel screw kit for main drain
ABS grid for main drain

CARATTERISTICHE TECNICHE

Portata alla velocità di aspirazione superficiale 52.71 m3/h - velocità 0.5 m/secondo
Portata alla velocità di aspirazione superficiale 31.62 m3/h - velocità 0.3 m/secondo

TECHNICAL FEATURES

Flow rate at surface suction speed 52.71 m3/h - speed 0.5 m/s
Flow rate at surface suction speed 31.62 m3/h - speed 0.3 m/s

Codice/*Code*	Descrizione/*Description*	*Pack*	*Weight*	*Volume*	*Unit*	*Price (€)*
200200060	Presa di fondo antivortice d.110F - 125 M per rivestimento in PVC *Main drain with anti-vortex grid d.110F - 125 M for PVC lining*	1	3 Kg	0.036 mc	NR	

OPTIONAL



Codice/*Code*	Descrizione/*Description*	*Price (€)*
20020006KIT	**Kit adattatore PDF a norma UNI EN 13451/** *Adapter kit UNI EN 13451*	

▪ UNI EN 16582 ▪ UNI EN 10637 ▪ UNI EN 16713 ▪ UNI EN 13451

OVERFLOW SKIMMER



Skimmer sfioratore in ABS D. 63M-50F per cemento con rivestimento in piastrelle

ABS overflow skimmer D. 63M-50F for concrete with tiles

CAMPO DI UTILIZZO

Piscine pubbliche e private con strutture in cemento con rivestimento in Piastrelle

Tecnologia a Skimmer con strutture in cemento con rivestimento in Piastrelle

CONTEXT OF USE

Public and private pools with concrete structures with Tiles

Skimmer technology with concrete structures with Tiles

DESCRIZIONE

Corpo in ABS
Troppo pieno ø 32 M 25 F
Flottante in ABS per Skimmer sfioratore
Cestello per Skimmer in polipropilene
Coperchio per Skimmer in ABS
Cornice coperchio per Skimmer in ABS
Dispositivo anti-intrusione per coperchio Skimmer in ABS
Copricornice in ABS per Skimmer sfioratore
Adattatore in ABS ø 50M – 1"1/2 F

DESCRIPTION

ABS body
Overflow system ø 32 M 25 F
ABS floating weir for Overflow skimmer
Polypropylene basket for skimmer
ABS Skimmer cover
ABS Skimmer frame cover
ABS Skimmer cover anti-intrusion device
ABS frame cover for Overflow skimmer
ABS adapter ø 50M – 1"1/2 F

CARATTERISTICHE TECNICHE

Portata alla velocità 1.7 m/s collegamento ø 50 9.82 m3/h
Portata alla velocità 1.7 m/s collegamento ø 63 15.61 m3/h

TECHNICAL FEATURES

Flow rate at 1.7 m/s fittings ø 50 9.82 cu. m/h
Flow rate at 1.7 m/s fittings ø 63 15.61 cu. m/h

Codice/*Code*	Descrizione/*Description*	*Pack*	*Weight (Kg)*	*Box (mm)*	*Unit*	*Price (€)*
200200004	Skimmer sfioratore D. 50F-63M per cemento con rivestimento in piastrelle *Overflow skimmer D. 50-63M for concrete with tiles*	2	9,2	440x600x450h	NR	

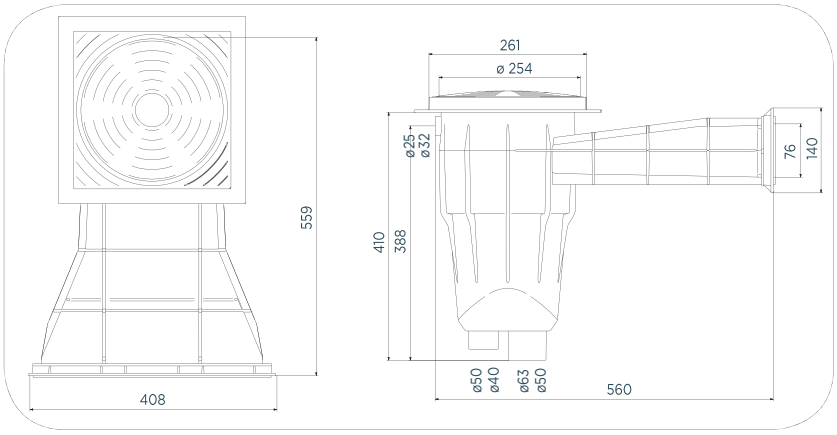

▪ UNI EN 16582 ▪ UNI EN 10637 ▪ UNI EN 16713 ▪ UNI EN 13451

CORNER OVERFLOW SKIMMER



Skimmer sfioratore in ABS ad angolo D. 50F-63M per cemento con rivestimento in piastrelle

ABS corner overflow skimmer D. 50F-63M for concrete with tiles

CAMPO DI UTILIZZO

Piscine pubbliche e private con strutture in cemento con rivestimento in Piastrelle

Tecnologia a Skimmer con strutture in cemento con rivestimento in Piastrelle

CONTEXT OF USE

Public and private pools with concrete structures with Tiles

Skimmer technology with concrete structures with Tiles

DESCRIZIONE

Corpo in ABS
Troppo pieno ø 32 m 25 F
Flottante in ABS per Skimmer sfioratore
Cestello per Skimmer in polipropilene
Coperchio per Skimmer in ABS
Cornice coperchio per Skimmer in ABS
Dispositivo anti-intrusione per coperchio Skimmer in ABS
Copricornice per Skimmer sfioratore angolo
Adattatore in ABS ø 50M – 1"1/2 F

DESCRIPTION

ABS body
Overflow system ø 32 m 25 F
ABS floating weir for Overflow skimmer
Polypropylene basket for skimmer
ABS Skimmer cover
ABS Skimmer frame cover
ABS Skimmer cover anti-intrusion device
Frame cover for corner overflow skimmer
ABS adapter ø 50M – 1"1/2 F

CARATTERISTICHE TECNICHE

Portata alla velocità 1.7 m/s collegamento ø 50 9.82 m3/h
Portata alla velocità 1.7 m/s collegamento ø 63 15.61 m3/h

TECHNICAL FEATURES

Flow rate at 1.7 m/s fittings ø 50 9.82 cu. m/h
Flow rate at 1.7 m/s fittings ø 63 15.61 cu. m/h

Codice/*Code*	Descrizione/*Description*	*Pack*	*Weight (Kg)*	*Box (mm)*	*Unit*	*Price (€)*
200200002	Skimmer sfioratore ad angolo DX D. 50F-63M per cemento con rivestimento in piastrelle *Corner overflow skimmer RH D. 50F-63M for concrete with tiles*	2	10,2	450x920x450h	NR	
200200045	Skimmer sfioratore ad angolo SX D. 50F-63M per cemento con rivestimento in piastrelle *Corner overflow skimmer LH D. 50F-63M for concrete with tiles*	2	10,2	450x920x450h	NR	

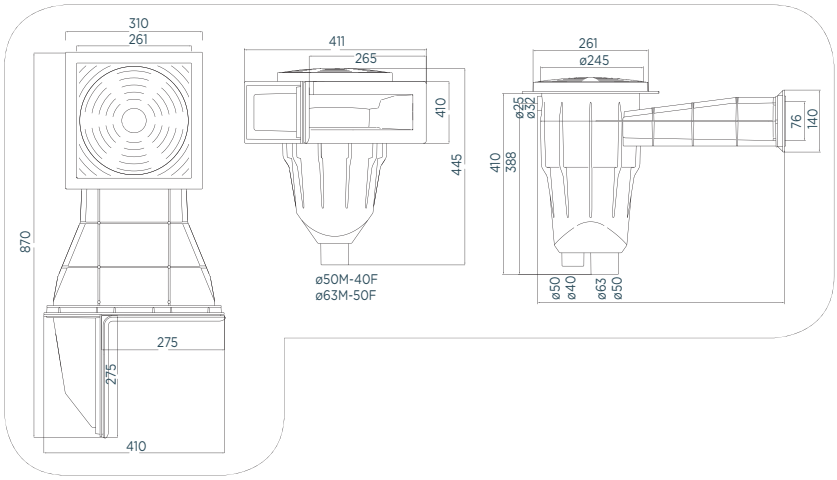

▪ UNI EN 16582 ▪ UNI EN 10637 ▪ UNI EN 16713 ▪ UNI EN 13451

CLASSIC SKIMMER



Skimmer classic in ABS D.50F-63M-63F-75M a battente per cemento con rivestimento in piastrelle

ABS Classic skimmer D.50F-63M-63F-75M hinged for concrete with tile lining

CAMPO DI UTILIZZO

Piscine pubbliche e private con strutture in cemento con rivestimento in Piastrelle

Tecnologia a Skimmer con strutture in e cemento con rivestimento in Piastrelle

CONTEXT OF USE

Public and private pools with concrete structures with Tiles

Skimmer technology with concrete structures with Tiles

DESCRIZIONE

Corpo in ABS
Troppo pieno ø 50 F
Aletta di regolazione
Battente in ABS per Skimmer
Cestello per Skimmer in polipropilene
Coperchio per Skimmer in ABS
Cornice coperchio per Skimmer in ABS
Dispositivo anti-intrusione per coperchio Skimmer in ABS
Copriflangia in ABS per Skimmer Classic
Adattatore in ABS ø 50M – 1"1/2 F

DESCRIPTION

ABS body
Overflow system ø 50 F
Adjustment tab
ABS hinged cover for Skimmer
Polypropylene basket for skimmer
ABS Skimmer cover
ABS Skimmer frame cover
ABS Skimmer cover anti-intrusion device
ABS flange cover for Classic skimmer
ABS adapter ø 50M – 1"1/2 F

CARATTERISTICHE TECNICHE

Portata alla velocità 1.7 m/s collegamento ø 50 9.82 m3/h
Portata alla velocità 1.7 m/s collegamento ø 63 15.61 m3/h
Portata alla velocità 1.7 m/s collegamento ø 75 22.08 m3/h

TECHNICAL FEATURES

Flow rate at 1.7 m/s fittings ø 50 9.82 cu. m/h
Flow rate at 1.7 m/s fittings ø 63 15.61 cu. m/h
Flow rate at 1.7 m/s fittings ø 75 22.08 cu. m/h

Codice/*Code*	Descrizione/*Description*	*Pack*	*Weight (Kg)*	*Box (mm)*	*Unit*	*Price (€)*
2002C0004	Skimmer classic D. 63F-75M-50F-63M a battente per cemento con rivestimento in piastrelle *Classic skimmer D. 63F-75M-50F-63M with hinged cover, for concrete with tiles*	2	14,5	600x800x610h	NR	

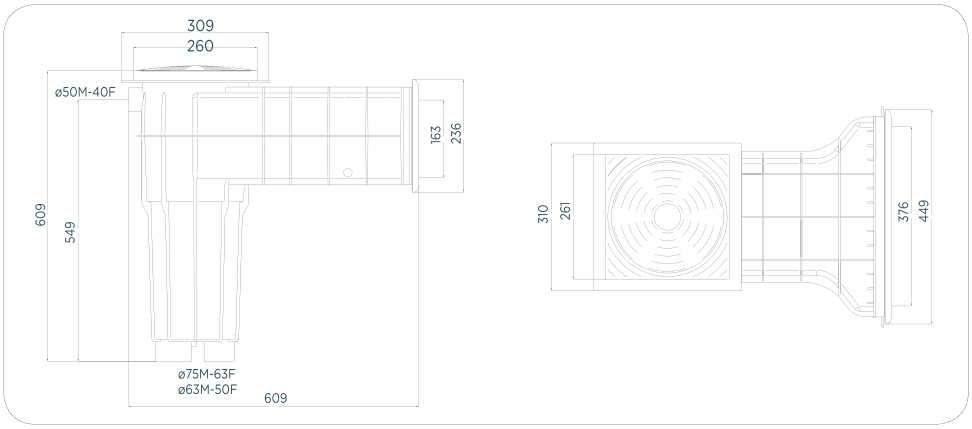

▪ UNI EN 16582 ▪ UNI EN 10637 ▪ UNI EN 16713 ▪ UNI EN 13451

NOZZLE



Bocchetta in ABS D.2"M-50 F con diffusore a sfera per cemento con rivestimento in piastrelle

ABS nozzle D.2"M-50 F with ball-type jet for concrete with tiles

New



Con accessorio per aumentare la gittata

With accessory to increase range

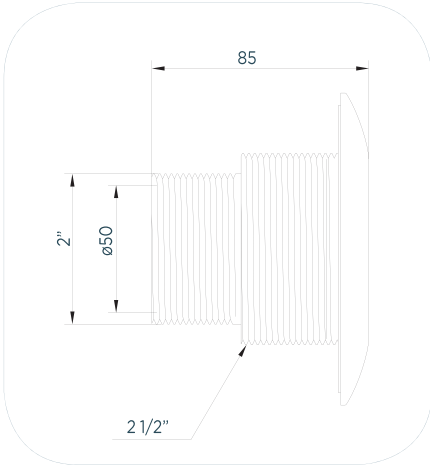

CAMPO DI UTILIZZO

- Piscine pubbliche e private con strutture in cemento o blocchi in EPS con rivestimento in piastrelle o verniciate
- Tecnologia a Skimmer per strutture in cemento o blocchi in EPS
- Tecnologia a bordo sfioratore per strutture in cemento o blocchi in EPS

CONTEXT OF USE

- *Public and private pools with structures in concrete or EPS blocks, painted or with Tiles*
- *Skimmer technology for structures in concrete or EPS blocks*
- *Overflow edge technology for structures in concrete or EPS blocks*

DESCRIZIONE

Corpo in ABS ø50F-2"M
Copri flangia in ABS per bocchetta
Diffusore a Sfera orientabile in ABS per bocchetta
Ghiera in ABS per diffusore a sfera

DESCRIPTION

ABS body ø50F-2"M
ABS flange cover for nozzle
Adjustable ABS ball-type jet for nozzle
ABS Ring nut for ball-type jet

CARATTERISTICHE TECNICHE

Portata alla velocità massima di immissione di 4 m/s 14,03 m3/h
Portata alla velocità massima di immissione di 3 m/s 10,52 m3/h
Riduttore da inserire nel diffusore a sfera per ridurre il flusso del 40% dei dati indicati compreso nella fornitura

TECHNICAL FEATURES

Flow rate at maximum inlet speed of 4 m/s 14.03 cu. m/h
Flow rate at maximum inlet speed of 3 m/s 10.52 cu. m/h
Reducer to be inserted in ball-type jet in order to reduce the flow by 40% with respect to the indicated data included in the supply

NORMATIVE

STANDARDS

Codice/*Code*	Descrizione/*Description*	*Pack*	*Weight*	*Unit*	*Price (€)*
200200017F	Bocchetta con sfera D.2"M-50 F per cemento con rivestimento in piastrelle *Nozzle with ball-type jet D.2"M-50 F for concrete with tile lining*	1	0.40 Kg	NR	

A.2.2 della 13451-1

13451-1 point A.2.2.

OPTIONAL



Codice/*Code*	Descrizione/*Description*	*Price (€)*
200200116	Chiave per serraggio ghiera per diffusore per bocchetta/ *Ring nut tightening wrench for nozzle jet*	

▪ UNI EN 16582 ▪ UNI EN 10637 ▪ UNI EN 16713 ▪ UNI EN 13451

NOZZLE



Bocchetta in ABS D.2"M-50 F senza diffusore a sfera per cemento con rivestimento piastrelle

ABS nozzle D.2"M-50 F without ball-type jet for concrete with tiles

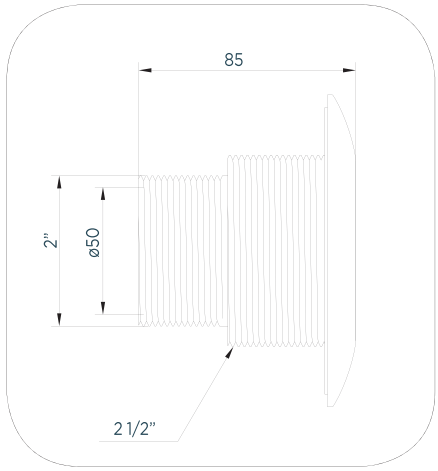

CAMPO DI UTILIZZO

Piscine pubbliche e private con strutture in cemento o blocchi in EPS con rivestimento in piastrelle o verni-ciate

Tecnologia a Skimmer per strutture in cemento o blocchi in EPS

Tecnologia a bordo sfioratore per strutture in cemento o blocchi in EPS

CONTEXT OF USE

Public and private pools with structures in concrete or EPS blocks, painted or with tiles

Skimmer technology for structures in concrete or EPS blocks

Overflow edge technology for structures in concrete or EPS blocks

DESCRIZIONE

Corpo in ABS ø50F-2"M
Copri flangia ad incastro in ABS

DESCRIPTION

ABS body ø50F-2"M
Snap-on ABS flange cover

CARATTERISTICHE TECNICHE

Le portate in mandata o aspirazione sono determinate dal tipo di diffusore
La possibilità di inserire il corpo faretto spot in tutte le versioni

TECHNICAL FEATURES

Inlet or suction flow rates depend on the type of jet
All versions can be fitted with spot lights

Codice/*Code*	Descrizione/*Description*	*Pack*	*Weight*	*Unit*	*Price (€)*
200200047F	Bocchetta D.2"M-50 F senza diffusore per cemento con rivestimento piastrelle *Nozzle D.2"M-50 F without diffuser for concrete with tile lining*	1	0.40 Kg	NR	

OPTIONAL



Codice/*Code*	Descrizione/*Description*	*Price (€)*
200200020	**Griglia bocchetta in ABS** / *ABS grid for nozzle*	
200200021	**Attacco per canna galleggiante** / *Ring nut tightening wrench for nozzle set*	
200200022	**Tappo chiusura bocchetta** / *Cap locking nozzle*	

▪ UNI EN 16582 ▪ UNI EN 10637 ▪ UNI EN 16713 ▪ UNI EN 13451

FLOOR NOZZLE



Bocchetta in ABS D.2"M-50F a pavimento con diffusore radiale per rivestimento in piastrelle

ABS nozzle D.2"M-50F for floor installation with radial jet for tiles

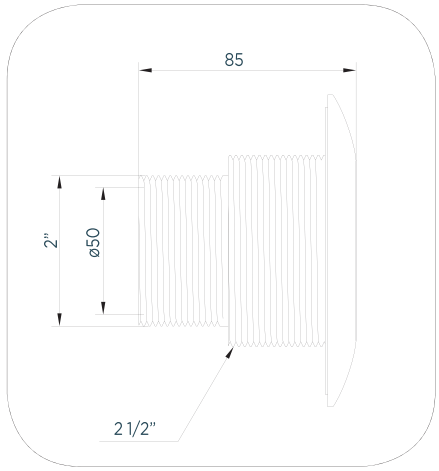

CAMPO DI UTILIZZO

- Piscine pubbliche e private con strutture in cemento con rivestimento in piastrelle
- Tecnologia a Skimmer con strutture in cemento con rivestimento in piastrelle
- Tecnologia a bordo sfioratore con strutture in cemento con rivestimento in piastrelle

CONTEXT OF USE

- *Public and private pools with concrete structures with tiles*
- *Skimmer technology with concrete structures with tiles*
- *Overflow edge technology with concrete structures with tiles*

DESCRIZIONE

Corpo in ABS ø50F-2"M
Copriflangia in ABS per bocchetta
Diffusore radiale in ABS per bocchetta a pavimento

DESCRIPTION

ABS body ø50F-2"M
ABS flange cover for nozzle
Radial ABS jet for floor nozzle

CARATTERISTICHE TECNICHE

Portata alla velocità massima di immissione di 4 m/s 13.49 m3/h
Portata alla velocità massima di immissione di 3 m/s 10,12 m3/h

TECHNICAL FEATURES

Flow rate at maximum inlet speed of 4 m/s 13.49 cu. m/h
Flow rate at maximum inlet speed of 3 m/s 10.12 cu. m/h

Codice/*Code*	Descrizione/*Description*	*Pack*	*Weight*	*Unit*	*Price (€)*
200200028F	Bocchetta D.2"M-50F con diffusore radiale. Per rivestimento in piastrelle *Nozzle D.2"M-50F with radial jet. For tiles lining*	1	0.40 Kg	NR	

OPTIONAL



Codice/*Code*	Descrizione/*Description*	*Price (€)*
200200116	Chiave di serraggio ghiera per diffusore/*Ringnut tightening wrench*	
200200121	Limitatore angolo di gittata 60-120-180-270 /*Throw angle limiter 60-120-180-270*	

▪ UNI EN 16582 ▪ UNI EN 10637 ▪ UNI EN 16713 ▪ UNI EN 13451

CONDUIT



Passante a muro ABS per bocchetta 2"1/2F-1"1/2F l 250mm

ABS wall-through pipe for nozzle 2"1/2F-1"1/2F l 250mm



Passante a muro ABS per bocchetta 2"1/2F-1"1/2F l 300mm

ABS wall-through pipe for nozzle 2"1/2F-1"1/2F l 300mm

CAMPO DI UTILIZZO

- Piscine pubbliche e private con strutture in cemento per bocchette con rivestimento in PVC e Piastrelle
- Tecnologia a Skimmer con strutture in cemento per bocchette con rivestimento in PVC e Piastrelle
- Tecnologia a bordo sfioratore con strutture in cemento per bocchette con rivestimento in PVC e Piastrelle

CONTEXT OF USE

- *Public and private pools with concrete structures for nozzles with PVC lining and Tiles*
- *Skimmer technology with concrete structures for nozzles with PVC lining and Tiles*
- *Overflow edge technology with concrete structures for nozzles with PVC lining and Tiles*

DESCRIZIONE

Corpo in ABS con alloggio bocchetta 2"1/2 F -1"1/2 F
Tappi di protezione filetti (pz°2)

DESCRIPTION

ABS body with nozzle housing 2"1/2 F -1"1/2 F
Thread protection caps (2 pcs)

CARATTERISTICHE TECNICHE

Portata alla velocità massima di immissione di 4 m/s 14,03 m3/h

TECHNICAL FEATURES

Flow rate at maximum inlet speed of 4 m/s 14.03 cu. m/h

Codice/*Code*	Descrizione/*Description*	*Pack*	*Weight*	*Unit*	*Price (€)*
200200686	Passante a muro ABS per bocchetta 2"1/2F-1"1/2F l 250mm *ABS wall-through pipe for nozzle 2"1/2F-1"1/2F l 250mm*	1	0.50 Kg	NR	
200200685	Passante a muro ABS per bocchetta 2"1/2F-1"1/2F l 300mm *ABS wall-through pipe for nozzle 2"1/2F-1"1/2F l 300mm*	1	0.60 Kg	NR	

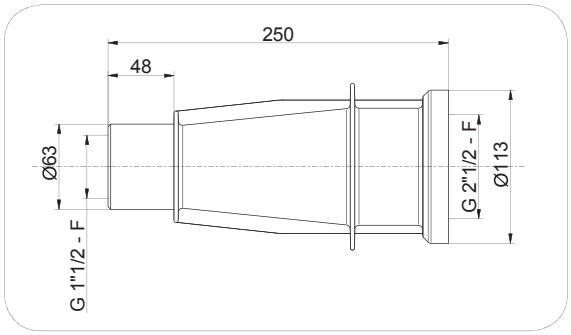

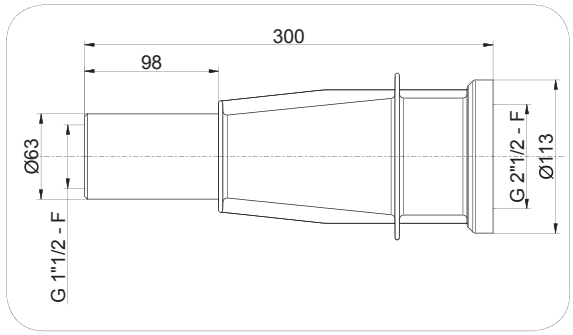

▪ UNI EN 16582 ▪ UNI EN 10637 ▪ UNI EN 16713 ▪ UNI EN 13451

MAIN DRAIN



Presa di fondo con griglia antivortice in ABS h 150 mm 250x250mm D.63F - 75 M per rivestimento in piastrelle

Main drain with anti-vortex grid in ABS h 150 mm 250x250mm D.63F – 75 M for tile lining

CAMPO DI UTILIZZO

Piscine pubbliche e private con strutture in cemento con rivestimento in Piastrelle

Tecnologia a Skimmer con strutture in cemento con rivestimento in Piastrelle

Tecnologia a bordo sfioratore con strutture in cemento con rivestimento in Piastrelle

CONTEXT OF USE

- *Public and private pools with concrete structures with Tiles*
- *Skimmer technology with concrete structures with Tiles*
- *Overflow edge technology with concrete structures with Tiles*

DESCRIZIONE

Corpo in ABS ø63F-75M
Kit viti inox 316 per presa di fondo quadrata
Griglia in ABS per presa di fondo quadrata

DESCRIPTION

ABS body ø63F-75M
316 Stainless steel screw kit for square main drain
ABS grid for square main drain

CARATTERISTICHE TECNICHE

Portata alla velocità di aspirazione superficiale 28.11 m3/h - velocità 0.5 m/secondo
Portata alla velocità di aspirazione superficiale 16.86 m3/h - velocità 0.3 m/secondo

TECHNICAL FEATURES

Flow rate at surface suction speed 28.11 m3/h - speed 0.5 m/s
Flow rate at surface suction speed 16.86 m3/h - speed 0.3 m/s

Codice/*Code*	Descrizione/*Description*	*Pack*	*Weight*	*Volume*	*Unit*	*Price (€)*
200200038	Presa di fondo antivortice D.63F – 75 M per rivestimento in piastrelle *Main drain with anti-vortex grid D.63F – 75 M for tile lining*	1	2 Kg	0.13 mc	NR	

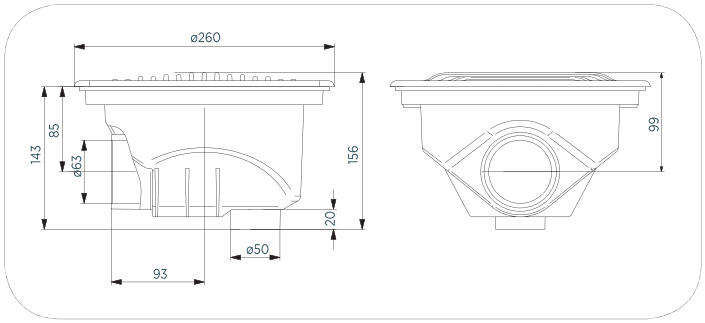

▪ UNI EN 16582 ▪ UNI EN 10637 ▪ UNI EN 16713 ▪ UNI EN 13451

MAIN DRAIN



Presa di fondo 315x315 Aquamax con griglia antivortice in ABS D.110F - 125 M per rivestimento in piastrelle

Main drain Aquamax with anti-vortex grid in ABS 315x315 D.110F - 125 M for tile lining

A norma UNI EN 13451-3

CAMPO DI UTILIZZO

Piscine pubbliche e private con strutture in cemento con rivestimento in Piastrelle

Tecnologia a Skimmer con strutture in cemento con rivestimento in Piastrelle

Tecnologia a bordo sfioratore con strutture in pannelli e cemento con rivestimento in Piastrelle

CONTEXT OF USE

Public and private pools with concrete structures with Tiles

Skimmer technology with concrete structures with Tiles

Overflow edge technology with structures in panels and concrete with Tiles

DESCRIZIONE

Corpo in ABS attacchi ø110F-125M
Griglia in ABS per presa di fondo
Viti n° 4 inox 316 per fissaggio griglia

DESCRIPTION

ABS body fittings ø110F-125M
ABS grid for main drain
No. 4 316 stainless steel screws for grid fastening

CARATTERISTICHE TECNICHE

Portata alla velocità di aspirazione superficiale 52.71 m3/h - velocità 0.5 m/secondo
Portata alla velocità di aspirazione superficiale 31.62 m3/h - velocità 0.3 m/secondo

TECHNICAL FEATURES

Flow rate at surface suction speed 52.71 m3/h - speed 0.5 m/s
Flow rate at surface suction speed 31.62 m3/h - speed 0.3 m/s

Codice/*Code*	Descrizione/*Description*	*Pack*	*Weight*	*Volume*	*Unit*	*Price (€)*
200200061	Presa di fondo antivortice D.110F - 125M per rivestimento in piastrelle *Main drain anti-vortex grid D.110F - 125M for tile lining*	1	3 Kg	0.036 Kg	NR	

OPTIONAL



Codice/*Code*	Descrizione/*Description*	*Price (€)*
20020006KIT	**Kit adattatore a norma UNI EN 13451/** *Adapter kit UNI EN 13451*	

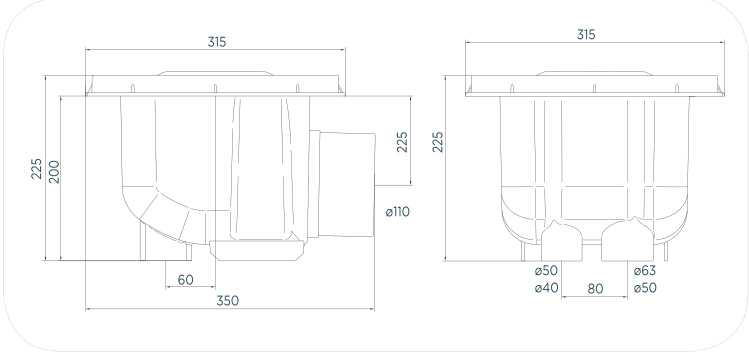

▪ UNI EN 16582 ▪ UNI EN 10637 ▪ UNI EN 16713 ▪ UNI EN 13451

LEVEL REGULATOR



Regolatore di livello meccanico
Mechanical level regulator

CAMPO DI UTILIZZO
Piscine pubbliche e private con strutture in pannelli e cemento
Tecnologia a Skimmer con strutture in pannelli e cemento

CONTEXT OF USE
Public and private pools with structures in panels and concrete
Skimmer technology with structures in panels and concrete

DESCRIZIONE
Corpo in ABS
Adattatore coperchio
Coperchio per Skimmer in ABS
Cornice coperchio per Skimmer in ABS
Rubinetto con galleggianti G 3/8" M
Tronchetto per troppo pieno
Sistema anti-intrusione per coperchio Skimmer
Il regolatore di livello meccanico idoneo per le piscine a Skimmer

DESCRIPTION
ABS body
Cover adapter
ABS Skimmer cover
ABS Skimmer frame cover
Tap with floaters G 3/8"M
Overflow system stub pipe
Anti-intrusion system for Skimmer cover
Mechanical level regulator is suitable for pools with Skimmer technology

CARATTERISTICHE TECNICHE
Collegamento ø50F alla bocchetta
Collegamento ø50M per il collegamento del troppo pieno (da forare in opera)
Collegamento idrico 3/8" M

TECHNICAL FEATURES
Nozzle connection ø50F
Overflow system connection ø50M (to be drilled during installation)
Water connection 3/8" M

Codice/*Code*	Descrizione/*Description*	*Pack*	*Weight*	*Volume*	*Unit*	*Price (€)*
200200059	Regolatore di livello meccanico *Mechanical level regulator*	1	2 Kg	0.045 mc	NR	

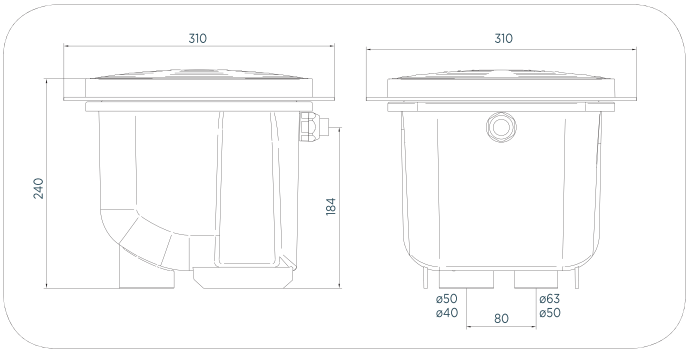

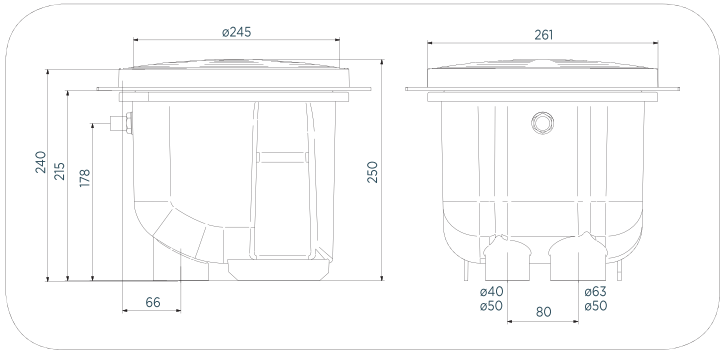

LEVEL REGULATOR



Regolatore di livello elettronico
Electronic level regulator

CAMPO DI UTILIZZO
Piscine pubbliche e private con strutture in pannelli e cemento
Tecnologia a Skimmer con strutture in pannelli e cemento

CONTEXT OF USE
Public and private pools with structures in panels and concrete
Skimmer technology with structures in panels and concrete

DESCRIZIONE
Corpo in ABS
Adattatore coperchio
Coperchio per Skimmer in ABS
Cornice coperchio per Skimmer in ABS
Sonda di livello
Supporto per regolazione della sonda di livello
Tronchetto per troppo pieno
Sistema anti-intrusione per coperchio Skimmer
Il regolatore di livello elettronico è idoneo per le piscine ad Skimmer

DESCRIPTION
ABS body
Cover adapter
ABS Skimmer cover
ABS Skimmer frame cover
Level sensor
Support for level sensor adjustment
Overflow system stub pipe
Anti-intrusion system for Skimmer cover
The electronic level regulator is suitable for pools with Skimmer technology

CARATTERISTICHE TECNICHE
Collegamento ø50F alla bocchetta
Collegamento ø50M per il collegamento del troppo pieno (da forare in opera)

TECHNICAL FEATURES
Nozzle connection ø50F
Overflow system connection ø50M (to be drilled during installation)

Codice/*Code*	Descrizione/*Description*	*Pack*	*Weight*	*Volume*	*Unit*	*Price (€)*
200200730	Regolatore di livello elettronico *Electronic level regulator*	1	2 Kg	0.045 mc	NR	

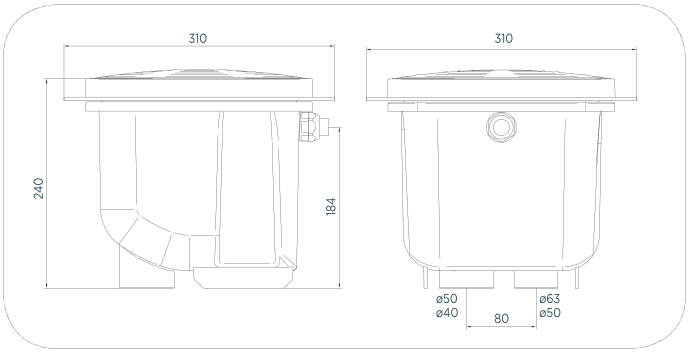

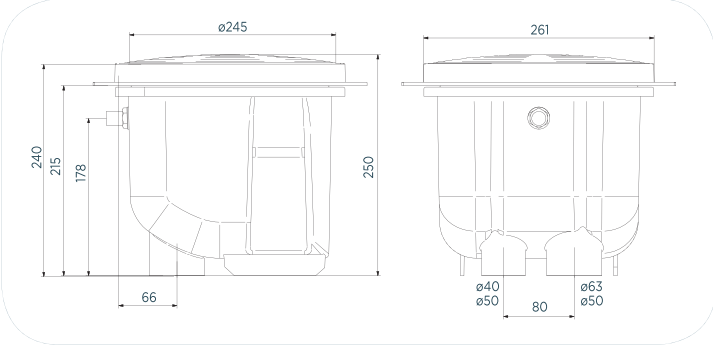

▪ UNI EN 16582 ▪ UNI EN 16713 ▪ UNI EN 13451

PERIMETER GRID

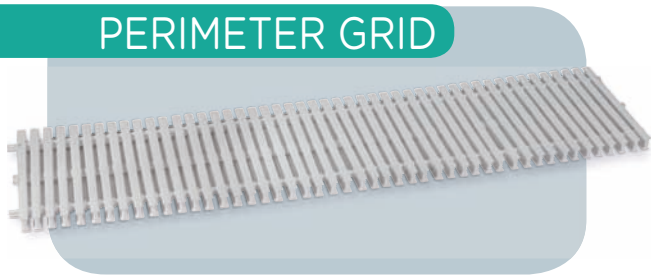

CAMPO DI UTILIZZO

Griglia perimetrale per piscine con tecnologia bordo sfioratore utilizzabile anche con canale sfioratore prefabbricato in magnelis

CONTEXT OF USE

Perimeter grid for pools with overflow edge technology, can also be used with prefabricated magnelis overflow channel

DESCRIZIONE

Griglia universale in polipropilene stabilizzato UV simmetrica per versione rettilinea curvilinea e per utilizzo su entrambi i lati.

DESCRIPTION

Universal grid in polypropylene with UV-resistant treatment, symmetrical for straight and curved versions for use on both sides.

CARATTERISTICHE TECNICHE

Griglia universale larghezza 24.7 a moduli da 24,75 cm Raggio minimo di curvatura 1 mt. con interspazi da 8 mm.

TECHNICAL FEATURES

Universal grid width 24.7, 24.75 cm modules, minimum curvature radius 1 m, 8 mm spacing.

NORMATIVE

EN 13451-1

STANDARDS

EN 13451-1

NOTA

Lo spessore della griglia è: 25mm

NOTE

Grid thickness: 25mm

Codice/*Code*	**Descrizione**/*Description*	*Price (€)*
400400012	GRIGLIA UNIVERSALE/ *UNIVERSAL GRID*	
400400036	PLACCA ANGOLO/ *CORNER PLATE*	

▪ UNI EN 16582 ▪ UNI EN 10637 ▪ UNI EN 16713 ▪ UNI EN 13451

TANK



Vasche di compenso
Compensation tanks

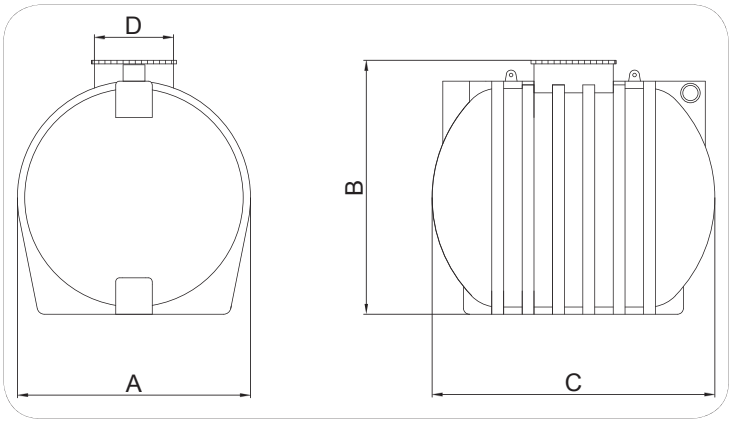

CAMPO DI UTILIZZO

Per piscine con tecnologia a bordo sfioratore.

CONTEXT OF USE

Overflow edge pools

DESCRIZIONE

Vasca di compenso il polietilene con stampaggio rotazionale con materia prima riciclabile al 100%. con struttura monolitica che assicura una grande robustezza. Realizzazione di superfici perfettamente lisce e facilmente lavabili. Notevole leggerezza del manufatto quindi facilità di movimentazione ed installazione e più sicurezza nei cantieri.

DESCRIPTION

Polyethylene compensation tank with rotational moulding and 100% recyclable raw material, monolithic structure that ensures great robustness. Realisation of perfectly smooth and easy to wash surfaces. Great lightness of the product which is thus easy and safe to handle and install in yards.

CARATTERISTICHE TECNICHE

- Atossico e quindi adatto per il contenimento di acqua potabile e di altri alimenti
- Materia prima riciclabile al 100%.
- Sopporta elevati sbalzi di temperatura (-20 °C/+80 °C).
- Non favorisce lo sviluppo delle alghe in quanto additivato con agenti anti UV.
- Resistente ai più comuni fluidi e reagenti.

Comprende:

- Valvola di fondo con succhieruola
- n° 2 Flange e collari in pvc per collegamenti collettori
- n° 1 Flange e collari in pvc per troppo pieno
- n° 1 Flange e collari in pvc per aspirazione
- n° 3 galleggianti
- Tubo

TECHNICAL FEATURES

- *Non-toxic and thus suitable to contain drinkable water and foods*
- *100% recyclable raw material.*
- *It tolerates high temperature changes (-20 °C/+80 °C).*
- *It does not facilitate algae development when anti-UV agents are added.*
- *Resistant to the most common fluids and reagents.*

Comes with:

- *Foot valve with strainer*
- *no. 2 PVC flanges and collars for manifold connection*
- *no. 1 PVC flange and collars for overflow system*
- *no. 1 PVC flanges and collars for intake system*
- *no. 3 floaters*
- *Pipe*

Codice *Code*	Descrizione *Description*	A (cm)	B (cm)	C (cm)	D (cm)	Listino (€) *Price list (€)*
107101700	Vasca di compenso completa capacità lt 3600 *Total compensation tank capacity l 3600*	150	162	194	70	
107101701	Vasca di compenso completa capacità lt 5000 *Total compensation tank capacity l 5000*	176	186	245	70	
107101702	Vasca di compenso completa capacità lt 10000 *Total compensation tank capacity l 10000*	243	258	278	70	



SKIMMER

RICAMBI/ *SPARE PARTS*

1



2



3

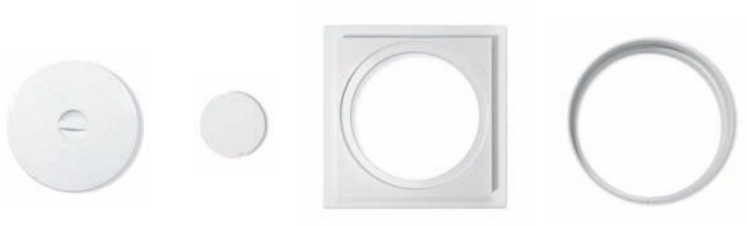

4



5



6



N°	Code/*Code*	Modello/*Model*	Descrizione/*Description*	*Price (€)*
1	200200009	PVC	CORREDO SKIMMER DIRITTO PER RIVESTIMENTO IN PVC / *overflow Skimmer kit for PVC lining*	
	200200080	TILE	CORREDO SKIMMER DIRITTO PER RIVESTIMENTO IN PIASTRELLE /*overflow Skimmer kit for tile lining*	
2	200200005C	PVC-TILE	KIT CESTELLO SKIMMER COMPLETO DI MANICO / *basket Skimmer kit complete of basket handle*	
3	200200240	PVC-TILE	KIT CORNICE COPERCHIO E PROLUNGA /*cover frame and extension kit*	
4	200200008	PVC	CORREDO FLANGE SKIMMER AD ANGOLO PER RIVESTIMENTO IN PVC /*kit flange for corner skimmer with PVC lining*	
	200200280	TILE	CORREDO FLANGE SKIMMER AD ANGOLO PER RIVESTIMENTO IN PIASTRELLE /*kit flange for corner skimmer with TILE lining*	
5	2002C0055	PVC	CORREDO SKIMMER CLASSIC VERSIONE PVC / *kit for Skimmer classic PVC version*	
	2002C0058	TILE	CORREDO SKIMMER CLASSIC VERSIONE PIASTRELLE / *kit for Skimmer classic tile version*	
6	2002C0007N	PVC-TILE	BATTENTE SKIMMER IN ABS /*ABS hinged cover for skimmer*	

NOZZLE

RICAMBI/ *SPARE PARTS*

1



2



3



N°	Code/*Code*	Modello/*Model*	Descrizione/*Description*	*Price (€)*
1	200200255	PVC	KIT FLANGIA E COPRIFLANGIA BOCCHETTA PANEL/CA/L/USE PER PVC / *Flange and cover kit for nozzle PANEL CA/L/USE for PVC*	
	200200053	TILE	COPRIFLANGIA BOCCHETTA PANEL/CA/L/USE PER PIASTRELLE / *Flange for nozzle PANEL CA/L/USE for tile*	
2	200200250	PVC-TILE	KIT BOCCHETTA DIFFUSORE PANEL CA/L/USE /*Nozzle diffusor kit PANEL CA/L/USE*	
3	200200245	PVC-TILE	KIT BOCCHETTA GALLEGGIANTE PANEL/CA/L/USE / *PANEL/CA/L/USE Nozzle floating kit*	

FLOOR NOZZLE

RICAMBI/ *SPARE PARTS*

1



2



N°	Code/*Code*	Modello/*Model*	Descrizione/*Description*	*Price (€)*
1	200200260	PVC	KIT BOCCHETTA ABS D.2"M-50F SENZA DIFFUSORE / *ABS D.2"M-50F Nozzle kit without diffusor*	
	200200053	TILE	COPRIFLANGIA BOCCHETTA PANEL/CA/L/USE PER PIASTRELLE /*Flange for nozzle PANEL CA/L/USE for tile*	
2	200200030	PVC-TILE	DIFFUSORE RADIALE IN ABS PER BOCCHETTA /*Radial ABS kit jet for nozzle*	

MAIN DRAIN

RICAMBI/ *SPARE PARTS*

1



2



3

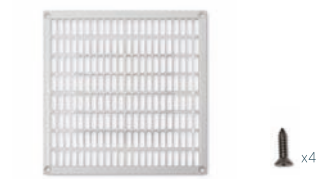

4

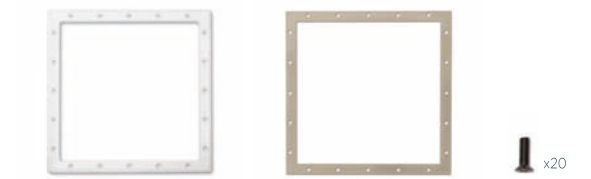

N°	Code/*Code*	Modello/*Model*	Descrizione/*Description*	*Price (€)*
1	200200633	ROT.	KIT PRESA DI FONDO TONDA - GRIGLIA TONDA IN ABS + VITI /*main drain kit - ABS rounded grid + screwes*	
2	200200360	ROT.	KIT PRESA DI FONDO TONDA - CORREDO FLANGIA GUARNIZIONI /*main drain kit - seal flange kit*	
3	200200265	RETT.	KIT GRIGLIA ANTIVORTICE QUADRA FONDO - PBT BIANCO + VITI /*square anti-vortix grid main drain - white pbt + screw*	
4	200200270	RETT.	KIT FLANGIA PRESA DI FONDO QUADRA /*square flange kit main drain*	

MAIN DRAIN

RICAMBI/ *SPARE PARTS*

1



2



N°	Code/*Code*	Modello/*Model*	Descrizione/*Description*	*Price (€)*
1	200200290	D.75 M	KIT GRIGLIA QUADRA 75M /*square grid 75m kit*	
2	200200295	D.125 M	KIT GRIGLIA QUADRA 125M /*square grid 125m kit*	

LEVEL REGULATOR

RICAMBI/ *SPARE PARTS*

1



2



3



N°	Code/*Code*	Modello/*Model*	Descrizione/*Description*	*Price (€)*
1	200200350	MEC-ELE	KIT COPERCHIO REGOLATORE / *Top kit regulator*	
2	200200119	MEC	KIT RICAMBIO RUBINETTO E SFERE REGOLATORE DI LIVELLO MECCANICO / *spare parts for mechanical level regulator Aqua*	
3	ADSLG5	ELE	SONDA DI LIVELLO/ *Level sensor*	

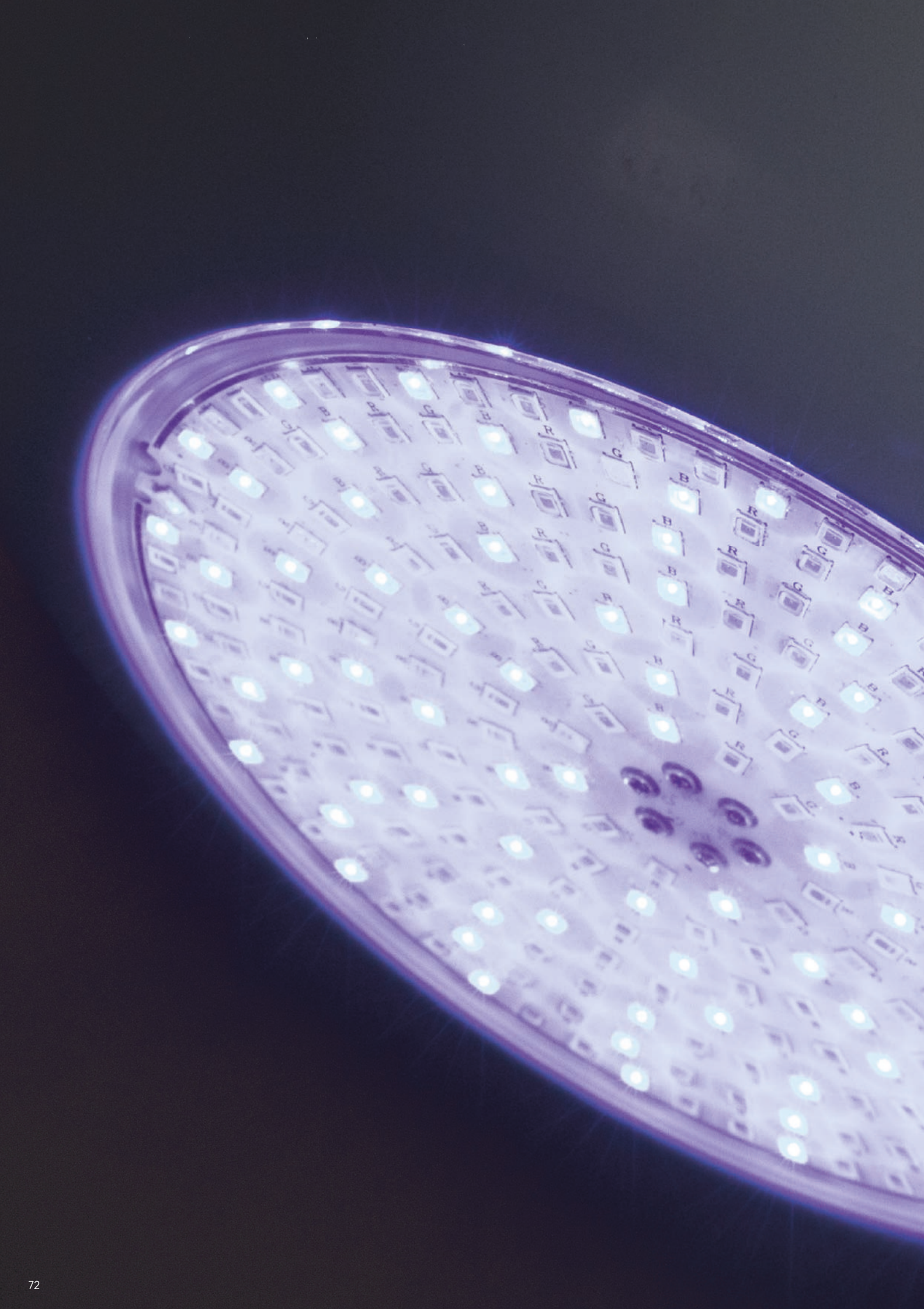



ILLUMINAZIONE / *LIGHTING*

03

Indice/*Index*

Fari per piscine in pannelli e cemento con rivestimento in pvc
Lights for pools in concrete or panels with pvc lining 74

Fari per piscine in cemento con rivestimento in piastrelle
Underwater led lights for pools for concrete with tile lining 75

Faretti per bocchetta
Lights for nozzle 76

Faretti per piscine
Spot lights for pools 78

Optional e ricambi
Light optional and spare parts 79

AQUA INDUSTRIAL GROUP

▪ CE ▪ RoHS ▪ UNI EN 16582

HEADLIGHTS FOR PVC LINING

Faro led ø320 per pannelli metallici e cemento con rivestimento in PVC

Led light ø320 for metal panels and concrete with PVC lining





CAMPO DI UTILIZZO

Piscine pubbliche e private con struttura in pannelli metallici o cemento, con rivestimento in PVC

Adatto per tecnologia a skimmer o a bordo sfioro

Consiglio di utilizzo: lampade adatte per piscine 15-25-50 mq in funzione della potenza scelta

CONTEXT OF USE

Public and private pools with structures in metal panels or concrete, with PVC lining

Skimmer and overflow edge technology

Recommendations: for use in pools of 15-25-50 sq.m on depending of the power lamp

DESCRIZIONE

Nicchia faro in ABS con n.12 inserti in ottone M6 e inserto
Corredo faro ø320
Guaina flessibile per collegamento nicchia e scatola di derivazione con relativi giunti
Scatola di derivazione con coperchio
Lampada LED bianca, bianco-blu o color RGB (16 programmi)
Corpo faro con anello frontale ø300
Istruzioni di funzionamento e montaggio

DESCRIPTION

ABS light box with n.12 brass insert M6 and insert
Light kit ø320
Flexible sheath for light box and junction box connection with relevant fittings
Junction box with cover
LED lamp white, white-blu or color RGB (16 programs)
Light body with front ring ø300
Installation and operation instructions

CARATTERISTICHE TECNICHE

Tensione di alimentazione: 12 VAC
Grado di protezione: IP68
Cavo: H07RN8-F - lunghezza standard 3 mt
CRI (ra): 85%
Fattore di potenza: 90%

TECHNICAL FEATURES

Supply voltage: 12 VAC
Protection Degree: IP68
Cable: H07RN8-F – standard lenght 3 mt
CRI (ra): 85%
Power factor: 90%

Codice/*Code*	Descrizione/*Description*	Potenza (W) *Power (W)*	Lumen *Lumen*	Temp. Colore K *Color Temp. K*	*Price (€)*
200300060P	FARO LED Ø320 PER PVC, BIANCO -18W / *Led headlight ø320 for PVC, white -18W*	18	1890	6000	
200300061P	FARO LED Ø320 PER PVC, BIANCO -24W / *Led headlight ø320 for PVC, white -24W*	24	2200	6000	
200300062P	FARO LED Ø320 PER PVC, BIANCO -35W / *Led headlight ø320 for PVC, white -35W*	35	2990	6000	
200300063P	FARO LED Ø320 PER PVC, BIANCO-BLU -18W / *Led headlight ø320 for PVC, white-blu -18W*	18	1150	6000	
200300064P	FARO LED Ø320 PER PVC, BIANCO-BLU -24W / *Led headlight ø320 for PVC, white-blu -24W*	24	1500	6000	
200300065P	FARO LED Ø320 PER PVC, BIANCO-BLU -35W / *Led headlight ø320 for PVC, white-blu -35W*	35	2100	6000	
200300066P	FARO LED Ø320 PER PVC, RGB -18W/ *Led headlight ø320 for PVC, RGB -18W*	18	800		
200300067P	FARO LED Ø320 PER PVC, RGB -24W / *Led headlight ø320 for PVC, RGB -24W*	24	980		
200300068P	FARO LED Ø320 PER PVC, RGB -35W / *Led headlight ø320 for PVC, RGB -35W*	35	1280		

▪ CE ▪ RoHS ▪ UNI EN 16582

HEADLIGHTS FOR TILE LINING

Faro led ø320 per cemento con rivestimento in piastrelle

Led light ø320 for concrete with tile lining





CAMPO DI UTILIZZO

Piscine pubbliche e private con struttura in cemento, con rivestimento in piastrelle

Adatto per tecnologia a skimmer o a bordo sfioro

Consiglio di utilizzo: lampade adatte per piscine 15-25-50 mq in funzione della potenza scelta

CONTEXT OF USE

Public and private pools with structures in concrete, with tile lining

Skimmer and overflow edge technology

Recommendations: for use in pools of 15-25-50 sq.m on depending of the power lamp

DESCRIZIONE

Nicchia faro in ABS
Guaina flessibile per collegamento nicchia e scatola di derivazione con relativi giunti
Scatola di derivazione con coperchio
Lampada LED bianca, bianco-blu o color RGB (16 programmi)
Corpo faro con anello frontale ø300
Istruzioni di funzionamento e montaggio

DESCRIPTION

ABS light box
Flexible sheath for light box and junction box connection with relevant fittings
Junction box with cover
LED lamp white, white-blu or color RGB (16 programs)
Light body with front ring ø300
Installation and operation instructions

CARATTERISTICHE TECNICHE

Tensione di alimentazione: 12 VAC
Grado di protezione: IP68
Cavo: H07RN8-F - lunghezza standard 3 mt
CRI (ra): 85%
Fattore di potenza: 90%

TECHNICAL FEATURES

Supply voltage: 12 VAC
Protection Degree: IP68
Cable: H07RN8-F - standard lenght 3 mt
CRI (ra): 85%
Power factor: 90%

Codice/*Code*	Descrizione/*Description*	Potenza (W) *Power (W)*	Lumen *Lumen*	Temp. Colore K *Color Temp. K*	*Price (€)*
200300060T	FARO LED Ø320 PER PIASTRELLE, BIANCO -18W / *Led headlight ø320 for TILE, white -18W*	18	1890	6000	
200300061T	FARO LED Ø320 PER PIASTRELLE, BIANCO -24W / *Led headlight ø320 for TILE, white -24W*	24	2200	6000	
200300062T	FARO LED Ø320 PER PIASTRELLE, BIANCO -35W/ *Led headlight ø320 for TILE, white -35W*	35	2990	6000	
200300063T	FARO LED Ø320 PER PIASTRELLE, BIANCO-BLU -18W / *Led headlight ø320 for TILE, white-blu -18W*	18	1150	6000	
200300064T	FARO LED Ø320 PER PIASTRELLE, BIANCO-BLU -24W / *Led headlight ø320 for TILE, white-blu -24W*	24	1500	6000	
200300065T	FARO LED Ø320 PER PIASTRELLE, BIANCO-BLU -35W / *Led headlight ø320 for TILE, white-blu -35W*	35	2100	6000	
200300066T	FARO LED Ø320 PER PIASTRELLE, RGB -18W / *Led headlight ø320 for TILE, RGB -18W*	18	800		
200300067T	FARO LED Ø320 PER PIASTRELLE, RGB -24W / *Led headlight ø320 for TILE, RGB -24W*	24	980		
200300068T	FARO LED Ø320 PER PIASTRELLE, RGB -35W / *Led headlight ø320 for TILE, RGB -35W*	35	1280		

▪ CE ▪ RoHS ▪ UNI EN 16582

HADLIGHTS ø 297 FOR NOZZLE

Faro led ø297 per bocchetta

Led light ø297 for nozzle



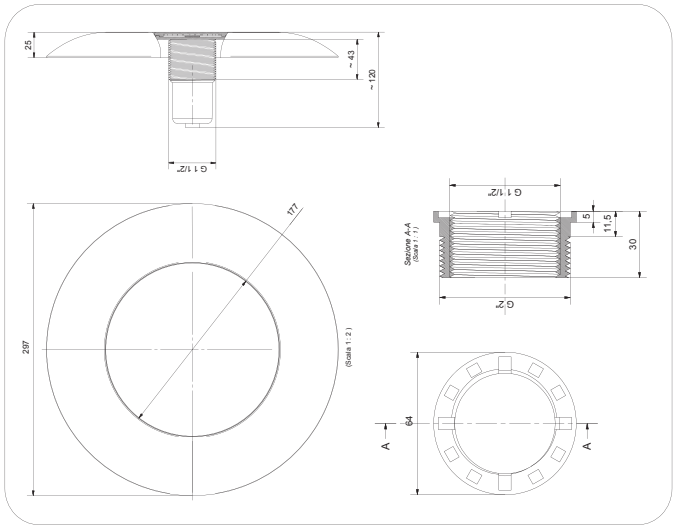

CAMPO DI UTILIZZO

Piscine pubbliche e private con struttura in pannelli metallici o cemento, con rivestimento in PVC o piastrelle

Adatto per tecnologia a skimmer o a bordo sfioro

Consiglio di utilizzo: lampade adatte per piscine 15-25-50 mq in funzione della potenza scelta

CONTEXT OF USE

Public and private pools with structures in metal panels or concrete, with PVC lining

Skimmer and overflow edge technology

Recommendations: for use in pools of 15-25-50 sq.m on depending of the power lamp

DESCRIZIONE

Faro LED per bocchetta con struttura in policarbonato
Diametro esterno cornice 297 mm
Attacco filettato per bocchetta D.1 ½" e D.2" mediante adattatore compreso nella fornitura
Lampada LED bianca, bianco-blu o color RGB (16 programmi)
Istruzioni di funzionamento e montaggio

DESCRIPTION

Led Light for nozzle, with Polycarbonate structure
External Diameter 297 mm
Threaded connection for nozzle D.1 ½" and D.2" with adaptor included in the supply
LED lamp white, white-blu or color RGB (16 programs)
Installation and operation instructions

CARATTERISTICHE TECNICHE

Tensione di alimentazione: 12 VAC
Grado di protezione: IP68
Cavo: H07RN8-F - lunghezza standard 3 mt
CRI (ra): 85%
Fattore di potenza: 90%

TECHNICAL FEATURES

Supply voltage: 12 VAC
Protection Degree: IP68
Cable: H07RN8-F - standard lenght 3 mt
CRI (ra): 85%
Power factor: 90%

Codice/*Code*	Descrizione/*Description*	Potenza (W) *Power (W)*	Lumen *Lumen*	Temp. Colore K *Color Temp. K*	*Price (€)*
200300070	FARETTO LED PER BOCCHETTA, Ø297, BIANCO -18W / *Led Light for nozzle, ø297, white -18W*	18	1890	6000	
200300071	FARETTO LED PER BOCCHETTA, Ø297, BIANCO -24W / *Led Light for nozzle, ø297, white -24W*	24	2200	6000	
200300072	FARETTO LED PER BOCCHETTA, Ø297, BIANCO -35W/ *Led Light for nozzle, ø297, white -35W*	35	2980	6000	
200300073	FARETTO LED PER BOCCHETTA, Ø297, BIANCO-BLU -18W / *Led Light for nozzle, ø297, white-blu -18W*	18	1180	6000	
200300074	FARETTO LED PER BOCCHETTA, Ø297, BIANCO-BLU -24W/ *Led Light for nozzle, ø297, white-blu -24W*	24	1480	6000	
200300075	FARETTO LED PER BOCCHETTA, Ø297, BIANCO-BLU -35W / *Led Light for nozzle, ø297, white-blu -35W*	35	2070	6000	
200300076	FARETTO LED PER BOCCHETTA, Ø297, RGB -18W / *Led Light for nozzle, ø297, RGB -18W*	18	780		
200300077	FARETTO LED PER BOCCHETTA, Ø297, RGB -24W / *Led Light for nozzle, ø297, RGB -24W*	24	980		
200300078	FARETTO LED PER BOCCHETTA, Ø297, RGB -35W / *Led Light for nozzle, ø297, RGB -35W*	35	1290		

▪ CE ▪ RoHS ▪ UNI EN 16582

HEADLIGHTS ø 216 FOR NOZZLE

Faro led ø216 per bocchetta

Led light ø216 for nozzle



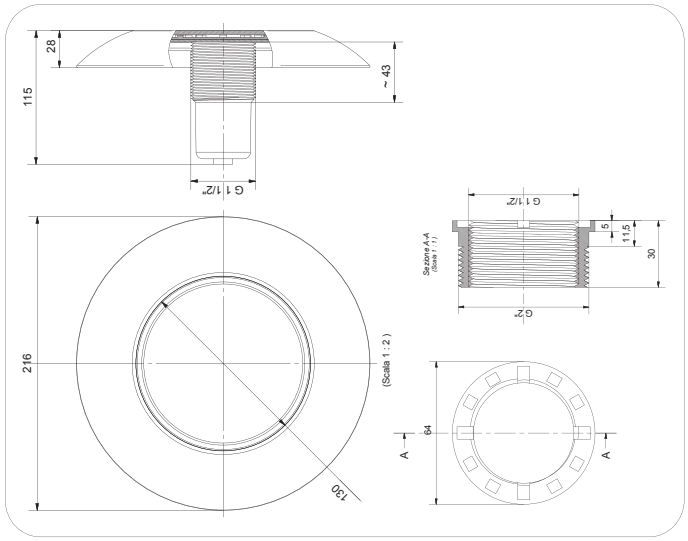

CAMPO DI UTILIZZO

Piscine pubbliche e private con struttura in pannelli metallici o cemento, con rivestimento in PVC o piastrelle

Adatto per tecnologia a skimmer o a bordo sfioro

Consiglio di utilizzo: lampade adatte per piscine 15-25-50 mq in funzione della potenza scelta

CONTEXT OF USE

Public and private pools with structures in metal panels or concrete, with PVC lining

Skimmer and overflow edge technology

Recommendations: for use in pools of 15-25-50 sq.m on depending of the power lamp

DESCRIZIONE

Faro LED per bocchetta con struttura in policarbonato
Diametro esterno cornice 216 mm
Attacco filettato per bocchetta D.1 ½" e D.2" mediante adattatore compreso nella fornitura
Lampada LED bianca, bianco-blu o color RGB (16 programmi)
Istruzioni di funzionamento e montaggio

DESCRIPTION

Led Light for nozzle, with Polycarbonate structure
External Diameter 216 mm
Threaded connection for nozzle D.1 ½" and D.2" with adaptor included in the supply
LED lamp white, white-blu or color RGB (16 programs)
Installation and operation instructions

CARATTERISTICHE TECNICHE

Tensione di alimentazione: 12 VAC
Grado di protezione: IP68
Cavo: H07RN8-F - lunghezza standard 3 mt
CRI (ra): 85%
Fattore di potenza: 90%

TECHNICAL FEATURES

Supply voltage: 12 VAC
Protection Degree: IP68
Cable: H07RN8-F - standard lenght 3 mt
CRI (ra): 85%
Power factor: 90%

Codice/*Code*	Descrizione/*Description*	Potenza (W) *Power (W)*	Lumen *Lumen*	Temp. Colore K *Color Temp. K*	*Price (€)*
200300094	FARETTO LED PER BOCCHETTA, Ø216, BIANCO -10W / *Led Light for nozzle, ø216, white -10W*	10	1050	6000	
200300095	FARETTO LED PER BOCCHETTA, Ø216, BIANCO -18W / *Led Light for nozzle, ø216, white -18W*	18	1780	6000	
200300096	FARETTO LED PER BOCCHETTA, Ø216, BIANCO-BLU -10W / *Led Light for nozzle, ø216, white-blu -10W*	10	740	6000	
200300097	FARETTO LED PER BOCCHETTA, Ø216, BIANCO-BLU -18W / *Led Light for nozzle, ø216, white-blu -18W*	18	1100	6000	
200300098	FARETTO LED PER BOCCHETTA, Ø216, RGB -10W / *Led Light for nozzle, ø216, RGB -10W*	10	505		
200300099	FARETTO LED PER BOCCHETTA, Ø216, RGB -18W / *Led Light for nozzle, ø216, RGB -18W*	18	710		

▪ CE ▪ RoHS ▪ UNI EN 16582

SPOT LED

Faretto spot led per bocchetta

Spot Led light for nozzle

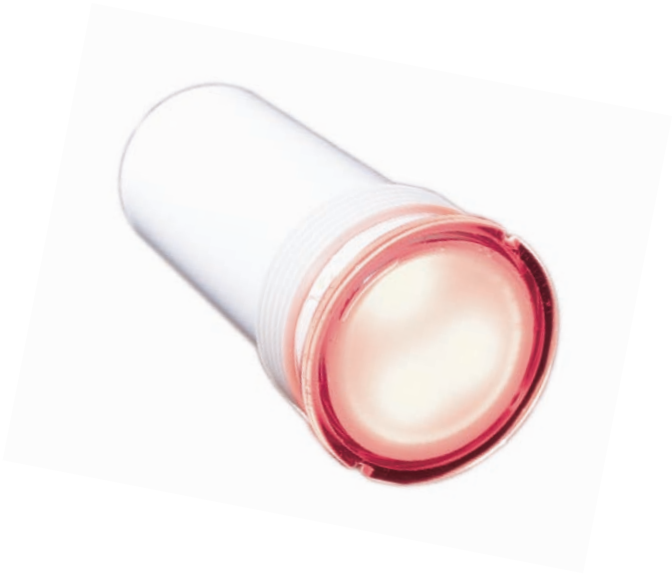

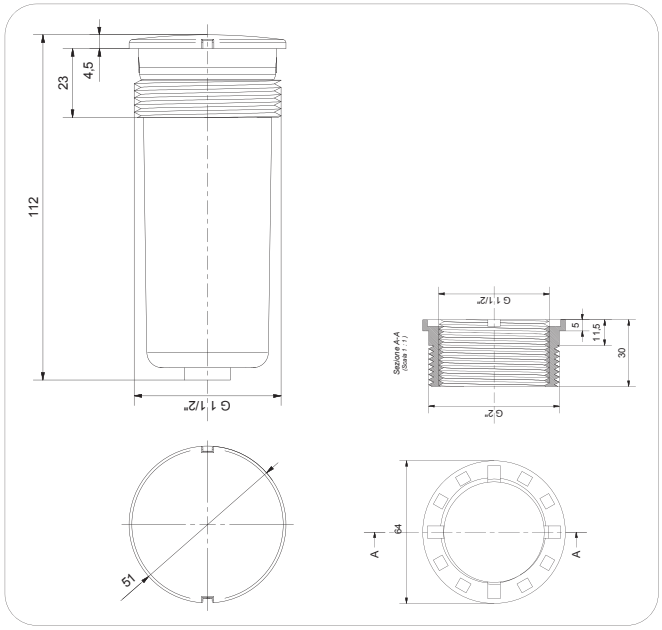

CAMPO DI UTILIZZO

Piscine pubbliche e private con struttura in pannelli metallici o cemento, con rivestimento in PVC o piastrelle

Adatto per tecnologia a skimmer o a bordo sfioro

Consiglio di utilizzo: lampade adatte per piscine 10 mq

CONTEXT OF USE

Public and private pools with structures in metal panels or concrete, with PVC lining

Skimmer and overflow edge technology

Recommendations: for use in pools of 10 sq.m

DESCRIZIONE

Faretto spot LED per bocchetta con struttura in policarbonato
Attacco filettato per bocchetta D.1 ½" e D.2" mediante adattatore compreso nella fornitura
Lampada LED bianca, bianco-blu o color RGB (16 programmi)
Istruzioni di funzionamento e montaggio

DESCRIPTION

Led Light for nozzle, with Polycarbonate structure
Threaded connection for nozzle D.1 ½" and D.2" with adaptor included in the supply
LED lamp white, white-blu or color RGB (16 programs)
Installation and operation instructions

CARATTERISTICHE TECNICHE

Tensione di alimentazione: 12 VAC
Grado di protezione: IP68
Cavo: H07RN8-F - lunghezza standard 3 mt
CRI (ra): 85%
Fattore di potenza: 90%

TECHNICAL FEATURES

Supply voltage: 12 VAC
Protection Degree: IP68
Cable: H07RN8-F - standard lenght 3 mt
CRI (ra): 85%
Power factor: 90%

Codice/*Code*	Descrizione/*Description*	Potenza (W) *Power (W)*	Lumen *Lumen*	Temp. Colore K *Color Temp. K*	*Price (€)*
200300087	FARETTO SPOT LED PER BOCCHETTA, BIANCO -7W / *Spot light led for nozzle, white -7W*	7	700	6000	
200300088	FARETTO SPOT LED PER BOCCHETTA, BIANCO-BLU -7W /*Spot Light led for nozzle, white-blu -7W*	7	500	6000	
200300089	FARETTO SPOT LED PER BOCCHETTA, COLOR RGB -8W / *Spot Light led for nozzle, color RGB -8W*	8	400		

OPTIONAL



Codice/*Code*	Descrizione/*Description*	*Price (€)*
200300093	CENTRALINA COMANDO LUCI RGB DA SMARTPHONE / *Smartphone RGB lights control unit*	
200300093T	TELECOMANDO CENTRALINA SMARTPHONE / *Remote control smartphone controller*	
200300030	RADIOCOMANDO CON RICEVENTE PER FARI (ON-OFF) / *Remote control with receiver for lights (on-off)*	
200300000T	RADIOCOMANDO PER FARI (ON-OFF) / *Remote control for lights (on-off)*	
200300039	KIT DERIVAZIONE FARETTO SPOT / *Spot light junction box*	
100200446	NIPPLES 2"x1"1/2 IN PVC / *PVC nipples 2"x1"1/2*	
200200686	PASSANTE A MURO L 25 CM / *wall-through pipe L 25 cm*	
200200685	PASSANTE A MURO L 30 CM / *wall-through pipe L 30 cm*	
200200046F	BOCCHETTA SENZA DIFF. PER PANNELLI E RIV. IN PVC / *nozzle without jet for panels with PVC lining*	
200200049F	BOCCHETTA SENZA DIFF. PER CEMENTO E RIV. IN PVC / *nozzle without jet for concrete with PVC lining*	
200200047F	BOCCHETTA SENZA DIFF. PER CEMENTO E RIV. PIASTRELLE / *nozzle without jet for concrete with TILE lining*	
200300042	CHIAVE PER FARETTO / *wrench for light spot*	
200300411	TRASFORMATORE DI SICUREZZA 220/12V 60W MAX / *safety transformer 220/12V 60W MAX*	
200300412	TRASFORMATORE DI SICUREZZA 220/12V 100W MAX / *safety transformer 220/12V 100W MAX*	
200300413	TRASFORMATORE DI SICUREZZA 220/12V 300W MAX / *safety transformer 220/12V 300W MAX*	
200300414	TRASFORMATORE DI SICUREZZA 220/12V 600W MAX / *safety transformer 220/12V 600W MAX*	
200300415	TRASFORMATORE DI SICUREZZA 220/12V 900W MAX / *safety transformer 220/12V 900W MAX*	

RICAMBI/*SPARE PARTS*



Codice/*Code*	Descrizione/*Description*	Potenza (W) *Power (W)*	Lumen *Lumen*	Temp. Colore K *Color Temp. K*	*Price (€)*
200300060	LAMPADA LED PAR 56, PIATTA, BIANCO -18W / Led lamp PAR 56, flat , white -18W	18	1890	6000	
200300061	LAMPADA LED PAR 56, PIATTA, BIANCO -24W / Led lamp PAR 56, flat , white -24W	24	2200	6000	
200300062	LAMPADA LED PAR 56, PIATTA, BIANCO -35W / Led lamp PAR 56, flat , white -35W	35	2990	6000	
200300063	LAMPADA LED PAR 56, PIATTA, BIANCO-BLU -18W / Led lamp PAR 56, flat , white-blu -18W	18	1150	6000	
200300064	LAMPADA LED PAR 56, PIATTA, BIANCO-BLU -24W / Led lamp PAR 56, flat , white-blu -24W	24	1500	6000	
200300065	LAMPADA LED PAR 56, PIATTA, BIANCO-BLU -35W / Led lamp PAR 56, flat , white-blu -35W	35	2100	6000	
200300066	LAMPADA LED PAR 56, PIATTA, COLOR RGB -18W / Led lamp PAR 56, flat , color RGB -18W	18	800		
200300067	LAMPADA LED PAR 56, PIATTA, COLOR RGB -24W / Led lamp PAR 56, flat , color RGB -24W	24	980		
200300068	LAMPADA LED PAR 56, PIATTA, COLOR RGB -35W / Led lamp PAR 56, flat , color RGB -35W	35	1280		
200300025	RICAMBIO LAMPADA LED AQUALUX-BIANCO-10W / Spare part Aqualux led light - white-10W	10	720	6500	
200300013	RICAMBIO LAMPADA LED AQUALUX-BIANCO-30W / Spare part Aqualux led light - white-30W	30	1800	6500	
200300026	RICAMBIO LAMPADA LED AQUALUX-BIANCO-50W / Spare part Aqualux led light - white-50W	50	3700	6500	
200300018	RICAMBIO LAMPADA LED AQUALUX-BIANCO-BLU-30W / Spare part Aqualux led light - white-blue-30W	30	1500		
200300014N	RICAMBIO LAMPADA LED AQUALUX-COLOR-10W / Spare part Aqualux led light - color-10W	10	1015		
200300027N	RICAMBIO LAMPADA LED AQUALUX-COLOR-30W / Spare part Aqualux led light - color-30W	30	3500		
200300012	RICAMBIO LAMPADA ALOGENA 300W / Spare part halogen lamp 300W	300			
200300035	RICAMBIO CORPO FARETTO SPOT LED-BIANCO-3,5W / Spare part led spot light - white - 3,5W	3,5	200	6500	
200300036	RICAMBIO CORPO FARETTO SPOT LED-BIANCO-10W / Spare part led spot light - white - 10W	10	600	6500	
200300034	RICAMBIO CORPO FARETTO SPOT LED-BIANCO-BLU-8,5W / Spare part led spot light - white-blue- 8,5W	8,5	500		
200300037N	RICAMBIO CORPO FARETTO SPOT LED-COLOR-10W / Spare part led spot light - color- 10W	10	350		
200300009	SCATOLA DI DERIVAZIONE / Junction box				
200300024	CORREDO FARO COMPLETO / Complete light kit				
200300024N	KIT GANCI+VITI FARO LAMPADA PIATTA / Kit hooks + screws for headlight flat lamp				
200201098	ADATTATORE FILETTATO D.2"-D.1"1/2 / Threaded adapter D.2"-D.1"1/2				


AQUA
INDUSTRIAL GROUP

Struttura per piscine MODULO 80 e MODULO 120 Magnelis. Pannelli modulari senza saldature con regolazioni per facilitarne la posa. Questo kit permette una facile installazione di qualsiasi tipologia di piscina; rettangolare, poligonali o forma libera con tecnologia a skimmer o bordo sfioro. Le strutture pool solution rispondono alla normativa antisismica" NTC 2018" e sono corredate di calcolo strutturale. Produzione industrializzata e con materiali scelti per conferire una resistenza assoluta alla corrosione. MODULO 80 e MODULO 120 sono prodotti brevettati da Aqua SPA. L'applicazione di Magnelis® garantisce la preservazione delle risorse naturali dato che ricorre ad un quantitativo di zinco inferiore rispetto ai rivestimenti in puro zinco. Magnelis® riduce considerevolmente il deflusso di zinco nel terreno.

MODULO 80 and MODULO 120 Magnelis structure for pools. Seamless modular panels with adjustment elements for easier installation. This kit allows for easy installation of any type of pool: rectangular, polygonal or free form with skimmer or overflow edge technology. Pool solution structures are compliant to the "NTC 2018" earthquake regulation and are accompanied by structural calculations. Industrial production and materials are chosen to ensure complete resistance to corrosion. MODULO 80 and MODULO 120 are a patented product by Aqua SPA.
The use of Magnelis® guarantees the preservation of natural resources using a quantity of zinc lower than all-zinc pool lining. Magnelis ® considerably reduces zinc release in soil.

Indice/*Index*

Modulo 80 - NTC2018
Modulo 80 - NTC2018 82

Modulo 120 - NTC2018
Modulo 120 - NTC2018 83

Kit struttura in casseri
Formwork structure kit 85

Bordo sfioratore
Overflow edges 86

Bordi perimetrali
Perimeter edge 88

04

STRUTTURA/ *STRUCTURE*

▪ UNI EN 16582 ▪ UNI EN 13451 ▪ UNI EN 10326 ▪ NTC 2018

MODULO 80 - NTC2018

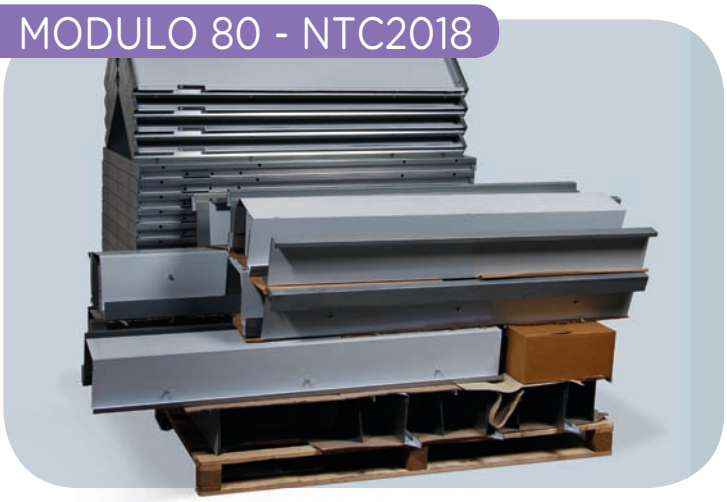

Modulo 80 - NTC2018
Modulo 80 - NTC2018

Per piscine interrate e fuori terra
For above ground and underground use

DESCRIZIONE

AQUA Industrial Group presenta il **MODULO 80**; una struttura studiata e progettata al proprio interno, frutto di esperienza, conoscenza e consapevolezza, rispettando tutte le normative vigenti (NTC2018, UNI EN 10326, ecc.).
Adatta per l'uso fuori terra ed interrato.
MODULO 80 è una struttura metallica **autoportante** costruita appositamente per il mercato delle piscine, ogni singolo particolare è studiato per agevolare il lavoro dell'installatore.
Ogni dettaglio è fondamentale, lo è da sempre, per questo motivo la nostra struttura è eseguita con uno stampo std con passo da 80 cm e 2 millimetri di spessore; eseguita con nervature, angoli, pieghe ed incastri per aumentare la robustezza strutturale, più contrafforte posteriore; predisposta con forature (skimmer, fari, bocchette) cieche.
Viti di regolazione sul fondo permettono all'installatore un accoppiamento perfetto tra i pannelli in modo orizzontale, sul contrafforte posteriore, invece, è presente un asola più un foro per un posizionamento millimetrico in modo verticale.
Inoltre il MODULO 80 si presta a tutte le tecnologia: skimmer o bordo sfioro, con possibilità di altezze e svariate opzioni.

DESCRIPTION

*AQUA Industrial Group present the "**MODULO 80**"; a structure designed and built in house, the result of experience, knowledge and awareness, respecting all applicable regulations.*
Suitable for above ground and underground use.
*MODULO 80 is a **self-supporting** structure built specifically for the swimming pool market, every single detail is designed to facilitate the work of the builder.*
Every details is important, it always been, for this reason our structure is made with a std molt with a 80cm pitch and 2 millimeters with ribs, corners, bends to increase the structural strength, plus back support; prepared with blind holes (skimmers, lights, nozzles).
Adjustment screws on the bottom allow to the builder a perfect match between the panels horizontally; and on the back support, there is a loop hole more another hole for a millimeter positioning vertically.
Furthermore MODULO 80 lends itself to all the technology: skimmer or overflow, with the possibility of heights and various options.

CARATTERISTICHE TECNICHE

- **Pannello prodotto con lega di acciaio, tipo S250GD+ZM310 con anima in acciaio strutturale e rivestimento in magnelis, conforme norme UNI EN 10326**
- **Disponibile relazione strutturale NTC2018 anche per zone sismiche**
- Produzione industriale std con passo da 80 cm x 2 mm di spessore, in profilo pressopiegato, privo di saldature
- Altezze differenti 120-130-140-150 cm
- Struttura Rettilinea e a Forma libera
- Sistema a Skimmer o Bordo Sfioratore
- Completa con forature, viti, dadi, tasselli ecc.
- Regolazione tramite 2 viti per facilitarne l'accoppiamento
- Asola sul contrafforte per facilitare la messa in bolla
- Doppia guarnizione sugli articoli ABS

TECHNICAL FEATURES

- ***Panel produced with steel alloy type S250GD+ZM310, with internal part in structural steel and lining with magnelis, complies with the UNI EN 10326***
- *Available structural study for seismic zones*
- *Industrial production std with pitch 80cm x 2 mm of thik, in press-formed profile without welding*
- *Heights different 120-130-140-150 cm*
- *Structure straight or free form*
- *Systems with Skimmers or Over flow*
- *Complete with holes, screws nuts, bolts etc.*
- *Adjustment with 2 screws for easy coupling*
- *Loop hole on back support for easily leveling*
- *Double gasket on ABS articles*

APPROFONDIMENTI/*DETAILS*

Richiedi offerta compilando il "modulo preventivi piscine", in calce al presente catalogo.
I codici "KIT" vengono consegnati completi di tutto il materiale necessario.

Request an offer by filling out the "swimming pools quotation form" at the bottom of this catalog.
The codes "KIT" are delivered complete with all the necessary materials

▪ UNI EN 16582 ▪ UNI EN 13451 ▪ UNI EN 10326 ▪ NTC 2018

MODULO 120 - NTC2018 NEW



Modulo 120 - NTC2018
Modulo 120 - NTC2018

Per piscine interrate
For underground use

DESCRIZIONE

AQUA Industrial Group presenta il **MODULO 120**; una struttura studiata e progettata al proprio interno, frutto di esperienza, conoscenza e consapevolezza, rispettando tutte le normative vigenti (NTC2018, UNI EN 10326, ecc.).
Adatta per l'uso interrato.
MODULO 120 è una struttura metallica **autoportante** costruita appositamente per il mercato delle piscine, ogni singolo particolare è studiato per agevolare il lavoro dell'installatore.
Ogni dettaglio è fondamentale, lo è da sempre, per questo motivo la nostra struttura è eseguita con uno stampo std con passo da 120 cm e 2 millimetri di spessore; eseguita con nervature, angoli, pieghe ed incastri per aumentare la robustezza strutturale, più contrafforte posteriore; predisposta con forature (skimmer, fari, bocchette) cieche.
Viti di regolazione sul fondo permettono all'installatore un accoppiamento perfetto tra i pannelli in modo orizzontale, sul contrafforte posteriore, invece, è presente un asola più un foro per un posizionamento millimetrico in modo verticale.
Inoltre il MODULO 120 si presta a tutte le tecnologia: skimmer o bordo sfioro, con possibilità di altezze e svariate opzioni.

DESCRIPTION

*AQUA Industrial Group present the "**MODULO 120**"; a structure designed and built in house, the result of experience, knowledge and awareness, respecting all applicable regulations.*
Suitable for underground use.
*MODULO 120 is a **self-supporting** structure built specifically for the swimming pool market, every single detail is designed to facilitate the work of the builder.*
Every details is important, it always been, for this reason our structure is made with a std molt with a 120 cm pitch and 2 millimeters with ribs, corners, bends to increase the structural strength, plus back support; prepared with blind holes (skimmers, lights, nozzles).
Adjustment screws on the bottom allow to the builder a perfect match between the panels horizontally; and on the back support, there is a loop hole more another hole for a millimeter positioning vertically.
Furthermore MODULO 120 lends itself to all the technology: skimmer or overflow, with the possibility of heights and various options.

CARATTERISTICHE TECNICHE

- **Pannello prodotto con lega di acciaio, tipo S250GD+ZM310 con anima in acciaio strutturale e rivestimento in magnelis, conforme norme UNI EN 10326**
- **Disponibile relazione strutturale NTC2018 anche per zone sismiche**
- Produzione industriale std con passo da 120 cm x 2 mm di spessore, in profilo pressopiegato, privo di saldature
- Altezze differenti 120-130-140-150 cm
- Struttura Rettilinea e a Forma libera
- Sistema a Skimmer o Bordo Sfioratore
- Completa con forature, viti, dadi, tasselli ecc.
- Regolazione tramite 2 viti per facilitarne l'accoppiamento
- Asola sul contrafforte per facilitare la messa in bolla
- Doppia guarnizione sugli articoli ABS

TECHNICAL FEATURES

- ***Panel produced with steel alloy type S250GD+ZM310, with internal part in structural steel and lining with magnelis, complies with the UNI EN 10326***
- *Available structural study for seismic zones*
- *Industrial production std with pitch 120 cm x 2 mm of thik, in press-formed profile without welding*
- *Heights different 120-130-140-150 cm*
- *Structure straight or free form*
- *Systems with Skimmers or Over flow*
- *Complete with holes, screws nuts, bolts etc.*
- *Adjustment with 2 screws for easy coupling*
- *Loop hole on back support for easily leveling*
- *Double gasket on ABS articles*

APPROFONDIMENTI/*DETAILS*

Richiedi offerta compilando il "modulo preventivi piscine", in calce al presente catalogo.
I codici "KIT" vengono consegnati completi di tutto il materiale necessario.

Request an offer by filling out the "swimming pools quotation form" at the bottom of this catalog.
The codes "KIT" are delivered complete with all the necessary materials

STRUTTURA-Modulo 80/120 - NTC 2018 - in Magnelis
STRUCTURE-Modulo 80/120 - NTC 2018 - with Magnelis

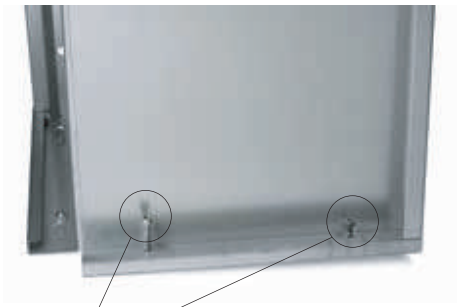

Viti di regolazione livello posa pannelli
Panel positioning level adjustment screws



Sistema a incastro senza saldature
Snap-on system without welds

Inserti per viti di regolazione canale sfioratore
Inserts for overflow channel adjustment screws

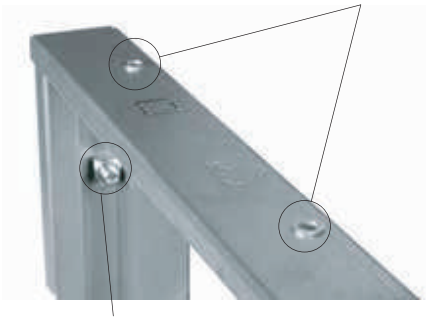

Dado quadro per accoppiamento pannelli
(non nesessita di chiave)
Square nut for panel coupling
(no need of wremch)

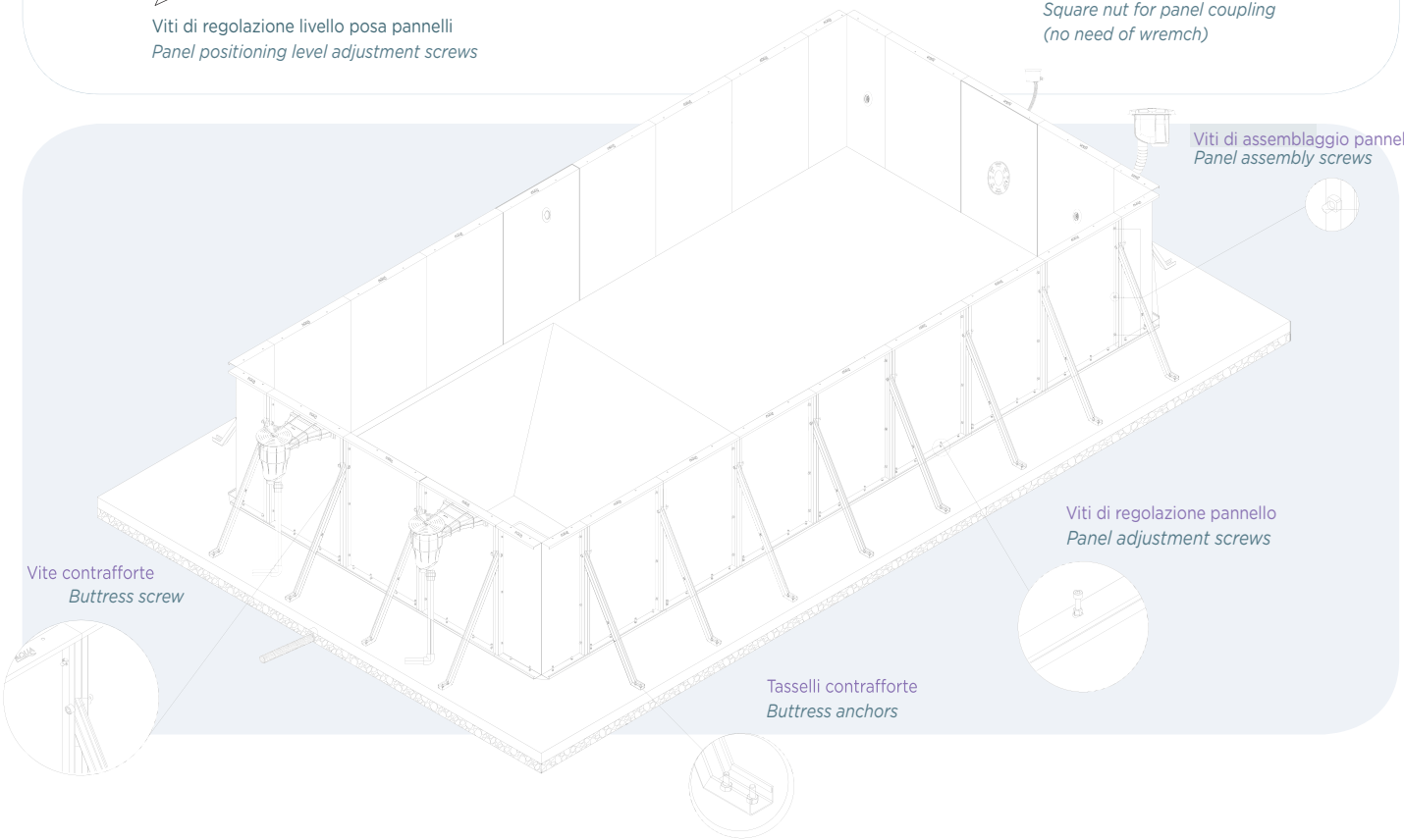

RICAMBI/*SPARE PARTS*

Codice/*Code*	Descrizione/*Description*	*Unit*	*Price (€)*
800800024B	Viti 12x20 zn br/ *Screw 12x20 zn br*	NR	
800800025B	Viti m 12x60 zn br/ *Screw m 12x60 zn br* (Per tutte le altezze/ *For allheights*)	NR	
800800002C	Dadi m 12 zn quadro/ *Nuts m 12 zn square*	NR	
800800026C	Tassello metallico inox/ *Metal anchor bolt*	NR	
800800023V	Viti m 8x60 zn/ *Screw m 8x60 zn*	NR	
800800023S	Spessore 2mm di regolazione/ *2Mm spacer for adjustments*	NR	

▪ UNI EN 16582 ▪ UNI EN 13451

CA OVERFLOW FORMWORK







CAMPO DI UTILIZZO

Struttura in Casseri modulari per piscine pubbliche e private con tecnologia a bordo sfioratore

CONTEXT OF USE

Modular formwork structure for public and private pools with overflow edge technology

DESCRIZIONE

Sistema di costruzione in casseri il polistirene espanso sintetizzato (EPS) .Questo sistema tramite i casseri diritti o pretagliati permette la realizzazione di piscine di qualsiasi dimensione e forma. Tramite facili operazioni di taglio o forature da realizzare in cantiere è possibile inserire gli accessori ad incasso quali skimmer, bocchette, fari, ecc.

DESCRIPTION

Formwork structure in synthesised expanded polystyrene (EPS). With straight or pre-cut formworks, this system allows the construction of pools of any shape and dimension. Accessories such as skimmers, nozzles, lights, etc. can be easily fitted with easy cutting and drilling operations that can be performed on-site.

CARATTERISTICHE TECNICHE

Secondo allegato ZA della norma UNI EN 13163:2008
Conduttività termica (10 campioni): λ_{mean} 0,0332 W/mK
Deviazione standard (10 misure): s_{λ} 0,0006 W/mK
Sollecitazione a compressione di livello CS (10)150: σ_{10} ≥170 kPa
Assorbimento d'acqua a lungo periodo WL(T)5: W_{it} < 5,0%
Reazione al fuoco: euroclasse "E"
Emissione di sostanze pericolose: conforme

TECHNICAL FEATURES

Second ZA annex of UNI EN 13163:2008 standard
Thermal conductivity (10 samples): λ_{mean} 0,0332 W/mK
Standard deviation (10 measurements): s_{λ} 0,0006 W/mK
Compressive stress CS level (10)150: σ_{10} ≥170 kPa
Long period water absorption WL(T)5: W_{it} < 5,0%
Reaction to fire: euroclass "E"
Emission of hazardous substances: compliant

Codice/*Code*	Dimensioni piscina AxB (mt)/*Dimensions LxH (mt)*	*Unit*	*Price (€)*
400400400N	Cassero diritto 1000x250x300H/*Cassero diritto 1000x250x300H*	NR	
400400401N	Cassero pretagliato 1000x250x300H/*Cassero pretagliato 1000x250x300H*	NR	
400400405N	Cassero terminale / *Cassero terminale*	NR	
400400412N	Cassero inserto r 1.5 / *Cassero inserto r 1.5*	NR	
400400413N	Cassero inserto r 2.0 / *Cassero inserto r 2.0*	NR	
400400414N	Cassero inserto r 2,5 / *Cassero inserto r 2,5*	NR	
400400415N	Cassero inserto r 3.0 / *Cassero inserto r 3.0*	NR	
400400416N	Cassero inserto r 0 / *Cassero inserto r 0*	NR	

▪ UNI EN 16582 ▪ UNI EN 13451

OVERFLOW REGULA-MAGNELIS



Bordo sfioratore in Magnelis
Overflow edges with Magnelis

Il canale bordo sfioratore REGULA è una assoluta novità di Aqua Pool Division, facilmente utilizzabile con i pannelli MODULO 80. Il canale sfioratore può essere regolato da una profondità minima di 17 cm ad un Max di 25 cm inoltre regolato in pendenza nelle direzioni delle pilette (d.125) si realizzerà un canale con portata di acqua superiore. Eseguire i collettori in prossimità della vasca di compenso con un risparmio importante di tempo e materiali.
Il canale sfioratore regolabile può ospitare le griglie in pietra con sfioro sopra griglia e sotto bordo oppure la più tradizionale griglia da 25 cm. La parte interna dovrà essere rivestita con telo in pvc per garantire l'impermeabilità.

The overflow edge channel REGULA is a new product by Aqua Pool Division, which can be easily used with MODULO 80 panels. The depth of the overflow channel can be adjusted from 17 cm up to 25 cm and can be installed with a slight slope towards the drains (d.125) to obtain a higher flow rate. Manifolds can be installed near the compensation tank to save time and materials. The adjustable overflow channel can be matched with stone grids with overflow over the grid and under the edge, or with a traditional 25 cm grid. It must be lined with PVC sheet to guarantee waterproofing.

▪ UNI EN 16582 ▪ UNI EN 13451

CA PREFABRICATED OVERFLOW

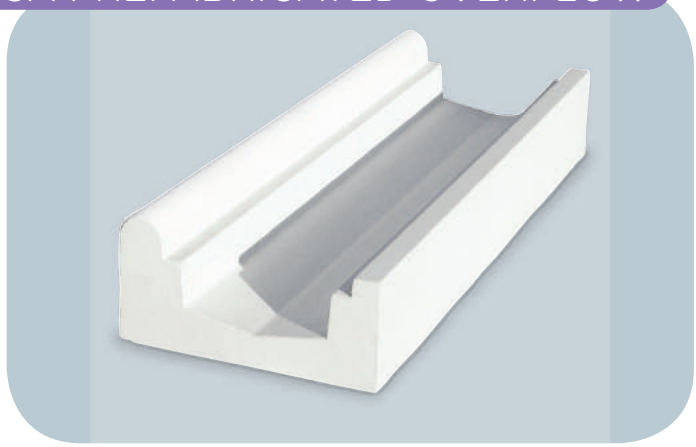

Bordi sfioratori prefabbricati in cemento
Prefabricated concrete overflow edges

CAMPO DI UTILIZZO

Piscine pubbliche e private con tecnologia a bordo sfioro realizzate con strutture in cemento o casseri in EPS

DESCRIZIONE

Bordo prefabbricato in cemento per griglia larga 25 cm. Da impermeabilizzare con rivestimento in PVC o da verniciare con vernici epossidiche.

CARATTERISTICHE TECNICHE

Bordo in cemento sagomato con spiaggetta rotonda con profondità da 180 cm-320cm-407cm lunghezza un 1 mt.

CONTEXT OF USE

Public and private pool with overflow edge technology and concrete or EPS formwork structure

DESCRIPTION

Prefabricated concrete edge for wide grid 25 cm. Add PVC lining to ensure waterproofing or paint with epoxy coating.

TECHNICAL FEATURES

Edge in shaped concrete with round beach with depth from 180 cm -320cm -407cm length 1 m.

Canale sfioratore senza piletta H 180/ *Overflow channel without drain H 180*

Codice/*Code*	Descrizione/*Description*	*Price (€)*
400400100P	Canale sfioratore mt. 1 con piletta Ø125mm/*Overflow channel mt. 1 with drain Ø125mm*	
400400102	Canale sfioratore angolo 90°/*90° corner overflow channel*	
400400103	Canale sfioratore angolo 270°/*270° corner overflow channel*	
400400104	Canale sfioratore terminale destro/*RH end overflow channel*	
400400105	Canale sfioratore terminale sinistro/*LH end overflow channel*	
400400100	Canale sfioratore diritto mt. 1,00 / *Straight overflow channel 1,00 mt.*	

Codice/*Code*	Descrizione/*Description*	*Price (€)*
400400110	Canale sfioratore raggiato r.1.0 Mt.0.75/*Radial overflow channel r 1.0 m 0.75*	
400400111	Canale sfioratore raggiato r.1.5 mt.0.78/*Radial overflow channel r 1.5 m 0.78*	
400400112	Canale sfioratore raggiato r.2.0 mt.0.82/*Radial overflow channel r 2.0 m 0.82*	
400400113	Canale sfioratore raggiato r.2.5 mt.0.83/*Radial overflow channel r 2.5 m 0.83*	
400400114	Canale sfioratore raggiato r.3.0 mt.0.85/*Radial overflow channel r 3.0 m 0.85*	
400400115	Canale sfioratore raggiato r.3.5 mt.0.85/*Radial overflow channel r 3.5 m 0.85*	
400400116	Canale sfioratore raggiato r.4.0 mt.0.85/*Radial overflow channel r 4.0 m 0.85*	
400400117	Canale sfioratore raggiato r.4.5 mt.0.85/*Radial overflow channel r 4.5 m.0.85*	
400400118	Canale sfioratore raggiato r.5.0 mt.0.85/*Radial overflow channel r 5.0 m 0.85*	
400400119	Canale sfioratore raggiato r.6.0 mt.0.85/*Radial overflow channel r 6.0 m.0.85*	
400400120	Canale sfioratore raggiato r.7.0 mt.0.85/*Radial overflow channel r 7.0 m 0.85*	
400400121	Canale sfioratore raggiato r.8.0 mt.0.85/*Radial overflow channel r 8.0 m 0.85*	
400400125	Canale sfioratore raggiato r.1.5 rovescio mt.0.93/*Radial overflow channel r 1.5 inverted m 0.93*	
400400126	Canale sfioratore raggiato r.3.5 rovescio mt.0.93/*Radial overflow channel r 3.5 inverted m 0.93*	



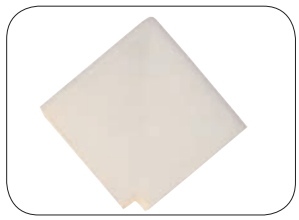

Codice/*Code*	Descrizione/*Description*	*UNIT*	*Price (€)*
400400150	Bordo diritto bianco liscio l 60 cm/*Straight white smooth edge l 60 cm*	NR	
400400151	Bordo diritto bianco liscio l 30 cm/*Straight white smooth edge l 30 cm*	NR	
400400152	Bordo angolo 90° bianco liscio l 0.10X0.10 cm/*90° corner white smooth edge l 0.10X0.10 cm*	NR	
400400153	Bordo angolo 270° bianco liscio l 0.40X0.40 cm/*270° corner white smooth edge l 0.40X0.40 cm*	NR	
400400154	Bordo angolo scala romana dx bianco liscio l 0.30X0.37 cm/*Roman step corner white smooth edge RH l 0.30X0.37 cm*	NR	
400400155	Bordo angolo scala romana sx bianco liscio l 0.30X0.37 cm/*Roman step corner white smooth edge LH l 0.30X0.37 cm*	NR	
400400160	Bordo angolo tondo r.1.5 L 0.25 cm/*Round corner edge r.1.5 L 0.25 cm*	NR	
400400161	Bordo raggiato r.0,25 L 27 cm/*Radial edge r.0.25 L 27 cm*	NR	
400400162	Bordo raggiato r.0,50 L 39 cm/*Radial edge r.0.50 L 39 cm*	NR	
400400163	Bordo raggiato r.0,75 L 42cm/*Radial edge r.0,75 L 42cm*	NR	
400400164	Bordo raggiato r.1.00 L 46 cm/*Radial edge r.1.00 L 46 cm*	NR	
400400165	Bordo raggiato r.1.25 L 48 cm/*Radial edge r.1.25 L 48 cm*	NR	
400400166	Bordo raggiato r.1.50 L 49 cm/*Radial edge r.1.50 L 49 cm*	NR	
400400167	Bordo raggiato r.1.60 L 50 cm/*Radial edge r.1.60 L 50 cm*	NR	
400400168	Bordo raggiato r.1.80 L .51 cm/*Radial edge r.1.80 L .51 cm*	NR	
400400169	Bordo raggiato r.2.00 L 52 cm/*Radial edge r.2.00 L 52 cm*	NR	
400400170	Bordo raggiato r.2.30 L 53 cm/*Radial edge r.2.30 L 53 cm*	NR	
400400171	Bordo raggiato r.2.50 L 53 cm/*Radial edge r.2.50 L 53 cm*	NR	
400400172	Bordo raggiato r.2.75 L 54cm/*Radial edge r.2.75 L 54cm*	NR	
400400173	Bordo raggiato r.3.00 L 54cm/*Radial edge r.3.00 L 54cm*	NR	
400400174	Bordo raggiato r.3.50 L 55cm/*Radial edge r.3.50 L 55cm*	NR	
400400175	Bordo raggiato r.4.00 L 55cm/*Radial edge r.4.00 L 55cm*	NR	
400400176	Bordo raggiato r.4.50 L 56cm/*Radial edge r.4.50 L 56cm*	NR	
400400177	Bordo raggiato r.5.00 L 57cm/*Radial edge r.5.00 L 57cm*	NR	
400400178	Bordo raggiato r.5.50 L 57cm/*Radial edge r.5.50 L 57cm*	NR	
400400179	Bordo raggiato r.6.00 L 57cm/*Radial edge r.6.00 L 57cm*	NR	
400400190	Bordo raggiato rovescio r.0.50 L 61 cm/*Inverted radial edge r.0.50 L 61 cm*	NR	
400400191	Bordo raggiato rovescio r.1.00 L 61 cm/*Inverted radial edge r.1.00 L 61 cm*	NR	
400400192	Bordo raggiato rovescio r.1.50 L 61 cm/*Inverted radial edge r.1.50 L 61 cm*	NR	
400400193	Bordo raggiato rovescio r.2.00 L 61 cm/*Inverted radial edge r.2.00 L 61 cm*	NR	
400400194	Bordo raggiato rovescio r.2.50 L 61 cm/*Inverted radial edge r.2.50 L 61 cm*	NR	
400400195	Bordo raggiato rovescio r.3.00 L 61 cm/*Inverted radial edge r.3.00 L 61 cm*	NR	
400400196	Bordo raggiato rovescio r.3.50 L 61 cm/*Inverted radial edge r.3.50 L 61 cm*	NR	
400400197	Bordo raggiato rovescio r.4.00 L 61 cm/*Inverted radial edge r.4.00 L 61 cm*	NR	
400400198	Bordo raggiato rovescio r.4.50 L 61 cm/*Inverted radial edge r.4.50 L 61 cm*	NR	
400400199	Bordo raggiato rovescio r.5.00 L 61 cm/*Inverted radial edge r.5.00 L 61 cm*	NR	
400400200	Bordo raggiato rovescio r.5.50 L 61 cm/*Inverted radial edge r.5.50 L 61 cm*	NR	
400400201	Bordo raggiato rovescio r.6.00 L 61 cm/*Inverted radial edge r.6.00 L 61 cm*	NR	
400490001	Supplemento lavorazione di sabbiatura/*Sanding process supplement*	NR	
400490002	Supplemento variante colore/*Colour variant supplement*	NR	




AQUA
INDUSTRIAL GROUP

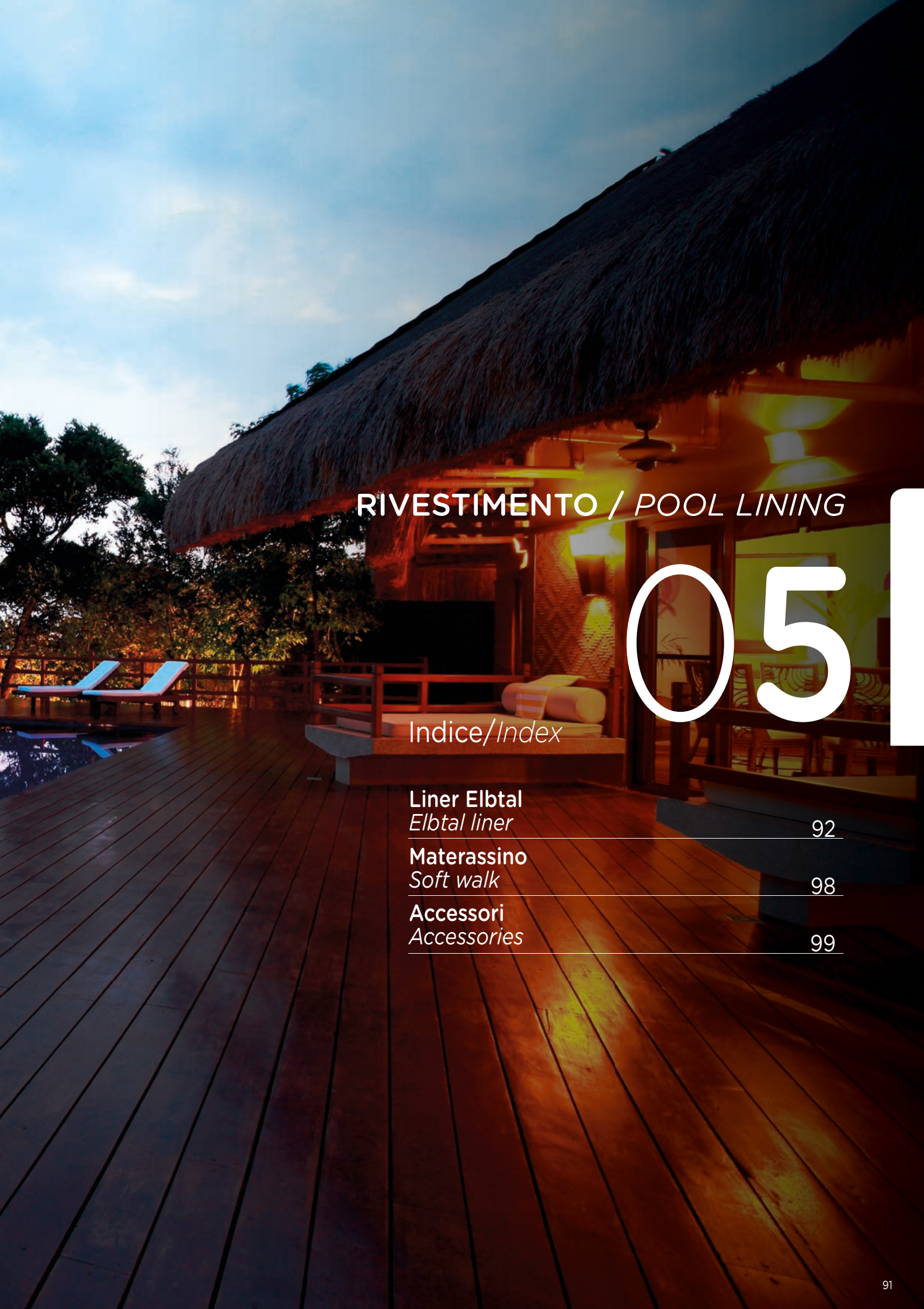

RIVESTIMENTO / *POOL LINING*

05

Indice/*Index*

Liner Elbtal
Elbtal liner 92

Materassino
Soft walk 98

Accessori
Accessories 99

▪ UNI EN 16582 ▪ UNI EN 13967

ELBTAL POOL LINING



Rivestimenti ELBTAL SBG 150, membrane flessibili per impermeabilizzazione fatti di cloruro di polivinile plastificato (PVC-P) rinforzato con fibre, come materiale di rivestimento per piscine

ELBTAL SBG 150 lining, flexible waterproofing membranes made in plasticized polyvinyl chloride (PVC-P) reinforced with fibers, to be used as pool lining

Quantità minima acquistabile di rivestimento (standard/antisdrucciolo): mezzo rotolo
Minimum quantity lining purchased (standard / non-slip): half a roll.

CAMPO DI UTILIZZO

Piscine pubbliche e private per rivestimento in membrane di PVC

Tecnologia a Skimmer e bordo sfioratore con rivestimento in membrane di PVC

CONTEXT OF USE

Public and private pools with PVC membrane lining

Skimmer and overflow edge technology with PVC membrane lining

DESCRIZIONE

Proprietà stabilizzato contro i raggi UV, resistente al freddo e resistente agli agenti atmosferici buona saldabilità esente da metalli pesanti e fisiologico ineccepibile secondo la norma EN 71/3 antimicrobicamente dotato resistente a tutti i prodotti chimici usuali per il trattamento dell'acqua nelle piscine (secondo le istruzioni chimiche).

DESCRIPTION

Properties: UV-resistant, resistant to cold temperatures and adverse weather conditions, good weldability, free from heavy metals, excellent results of physiological testing in compliance with EN 71/3, antimicrobial, resistant to all chemical products used for pool water treatment (according to chemical product instructions).

CARATTERISTICHE TECNICHE

Fabbricato in PVC, completamente riciclabile. Proprietà chimiche e meccaniche vengono assicurate dagli additivi rispettosi delle leggi internazionali. Il PVC non rilascia diossine nell'atmosfera e può essere riciclato mediante degassificazione, il PVC è normalmente riutilizzato per ulteriori pavimentazioni. Resistente e impermeabile, costruito con PVC rinforzato con uno spessore di 1,50mm assicura una perfetta tenuta della piscina. Liscio e piacevole al tatto, è durevole nel tempo e facile da mantenere. Stabile contro i raggi UV. Resistente al maltempo e al freddo. Antimicrobi. Saldabile. Privo di metalli pesanti e fisicamente testato secondo EN 71/3. Resistente ai prodotti per la pulizia della vasca e ai detergenti per la depurazione dell'acqua se effettuata attenendosi per fetta mente alle indicazioni e con una temperatura dell'acqua fino a 28°C.

TECHNICAL FEATURES

Made in fully recyclable PVC. Chemical and mechanical properties are ensured by additives in compliance with international regulations. PVC does not release dioxins into the atmosphere and can be recycled through degasification. After recycling, it is normally reused to produce materials for floor lining. Strong and waterproof, made in reinforced PVC with a thickness of 1.50mm, it guarantees excellent pool sealing. Smooth and pleasant to the touch, durable and low-maintenance. UV-resistant. Resistant to adverse weather conditions and cold temperatures. Antimicrobial. Weldable. Free from heavy metals and physically tested in compliance with EN 71/3. Resistant to pool detergents and water purification products, if these are used according to the instructions and with a water temperature up to 28°C.

NORMATIVE

Prodotto secondo EN 13967 CE 07 1349-CPD-036
Le piscine STG 200 Antiscivolo garantiscono, grazie alla loro superficie strutturata, la sicurezza di camminare su gradini, scalette, nell'area per bambini e nei bacini di passaggio. Le nostre STG 200 offrono i massimi standard in termini di sicurezza su superfici antiscivolo, confermati anche con il raggiungimento della classe di impiego C, secondo le certificazioni DIN 51097 e DIN EN 13451.

STANDARDS

Manufactured in compliance with EN 13967 CE 07 1349-CPD-036 Thanks to their textured surface, non-slip STG 200 pools ensure safe walking on steps, ladders, children's areas and other areas of the pool where users frequently walk. Our STG 200 pools offer excellent safety standards on non-slip surfaces, confirmed by the class C certification under DIN 51097 and DIN EN 13451 standards.

Codice/*Code*	Descrizione/*Description*	m²/*sq. m*	prezzo m²/ *price (sq. m)*
800800034	Rivestimento Elbtal azzurro mt.25x1.65/*Light blue Elbtal pool lining m25x1.65*	41.25	
800800035	Rivestimento Elbtal azzurro mt.25x2.00/*Light blue Elbtal pool lining m25x2.00*	50.00	
800800036	Rivestimento Elbtal antiscivolo azzurro mt.10x1.65/*Non-slip light blue Elbtal pool lining m10x1.65*	16.50	
800800062E	PVC Liquido azzurro kg . 1/*Light blue liquid PVC kg. 1*		
800800038	Rivestimento Elbtal blu mt.25x1.65/*Blue Elbtal pool lining m25x1.65*	41.25	
800800039	Rivestimento Elbtal blu mt.25x2.00/*Blue Elbtal pool lining m25x2.00*	50.00	
800800040	Rivestimento Elbtal antiscivolo blu mt.10x1.65/*Non-slip blue Elbtal pool lining m10x1.65*	16.50	
800800061E	PVC Liquido blu kg . 1/*Blue liquid PVC kg. 1*		
800800204	Rivestimento Elbtal verde mt.25x1.65/*Green Elbtal pool lining m25x1.65*	41.25	
800800252	Rivestimento Elbtal antiscivolo verde mt.10x1.65/*Non-slip green Elbtal pool lining m10x1.65*	16.50	
800800063E	PVC Liquido verde kg . 1/*Green liquid PVC kg. 1*		
800800205	Rivestimento Elbtal bianco mt.25x1.65/*White Elbtal pool lining m25x1.65*	41.25	
800800253	Rivestimento Elbtal antiscivolo bianco mt.10x1.65/*Non-slip white Elbtal pool lining m10x1.65*	16.50	
800800053E	PVC Liquido bianco kg . 1/*White liquid PVC kg. 1*		
800800207	Rivestimento Elbtal grigio mt.25x1.65/*Grey Elbtal pool lining m25x1.65*	41.25	
800800254	Rivestimento Elbtal antiscivolo grigio mt.10x1.65/*Non-slip grey Elbtal pool lining m10x1.65*	16.50	
800800066E	PVC Liquido grigio kg . 1/*Grey liquid PVC kg. 1*		
800800208	Rivestimento Elbtal grigio scuro mt.25x1.65/*Dark grey Elbtal pool lining m25x1.65*	41.25	
800800255	Rivestimento Elbtal antiscivolo grigio scuro mt.10x1.65/*Non-slip dark grey Elbtal pool lining m10x1.65*	16.50	
800800067E	PVC Liquido grigio scuro kg . 1/*Dark grey liquid PVC kg. 1*		
800800030	Rivestimento Elbtal sabbia mt.25x1.65/*Sand Elbtal pool lining m25x1.65*	41.25	
800800031	Rivestimento Elbtal sabbia mt.25x2.00/*Sand Elbtal pool lining m25x2.00*	50.00	
800800032	Rivestimento Elbtal antiscivolo sabbia mt.10x1.65/*Non-slip sand Elbtal pool lining m10x1.65*	16.50	
800800065E	PVC Liquido sabbia kg . 1/*Sand liquid PVC kg. 1*		
800800211	Rivestimento Elbtal nero mt.25x1.65/*Black Elbtal pool lining m25x1.65*	41.25	
800800257	Rivestimento Elbtal antiscivolo nero mt.10x1.65/*Non-slip black Elbtal pool lining m10x1.65*	16.50	
800800064E	PVC Liquido nero kg . 1/*Black liquid PVC kg. 1*		
808800040	Solvente thf lt.1/*THF thinner l 1*		
808800025	Profilo in PVC 9x3 mt.50/*PVC profile 9x3 mt.50*		
800800049	Applicatore per PVC liquido/*Liquid PVC applicator*		

▪ UNI EN 16582 ▪ UNI EN 13967

ELBTAL POOL LINING



Rivestimenti ELBTAL SBG Dream Island, membrane flessibili per impermeabilizzazione fatti di cloruro di polivinile plastificato (PVC-P) rinforzato con fibre, come materiale di rivestimento per piscine

ELBTAL SBG Dream Island lining, flexible waterproofing membranes made in plasticized polyvinyl chloride (PVC-P) reinforced with fibers, to be used as pool lining

Quantità minima acquistabile di rivestimento (standard/antisdrucciolo): mezzo rotolo
Minimum quantity lining purchased (standard / non-slip): half a roll.

CAMPO DI UTILIZZO

Piscine pubbliche e private per rivestimento in membrane di PVC

Tecnologia a Skimmer e bordo sfioratore con rivestimento in membrane di PVC

CONTEXT OF USE

Public and private pools with PVC membrane lining

Skimmer and overflow edge technology with PVC membrane lining

DESCRIZIONE

Il rivestimento ISLAND DREAMS dona alla piscina un aspetto naturale. È certificato antiscivolo, per cui può essere posato sui gradini e sulle spiagge d'ingresso. Grazie al suo particolare rivestimento superficiale può essere posato anche fuori acqua e sui bagno asciuga della piscina.

DESCRIPTION

The coating ISLAND DREAMS gives the pool a natural look. It is non-slip certificate, so it can be laid on the steps and at the entrances to the beaches. Thanks to its special surface coating can also be placed out of the water and on the shore of the pool.

CARATTERISTICHE TECNICHE

Fabbricato in PVC, completamente riciclabile. Proprietà chimiche e meccaniche vengono assicurate dagli additivi rispettosi delle leggi internazionali. Il PVC non rilascia diossine nell'atmosfera e può essere riciclato mediante degassificazione, il PVC è normalmente riutilizzato per ulteriori pavimentazioni. Resistente e impermeabile, costruito con PVC rinforzato con uno spessore di 1,50mm assicura una perfetta tenuta della piscina. Liscio e piacevole al tatto, è durevole nel tempo e facile da mantenere. Stabile contro i raggi UV. Resistente al maltempo e al freddo. Antimicrobi. Saldabile. Privo di metalli pesanti e fisicamente testato secondo EN 71/3. Resistente ai prodotti per la pulizia della vasca e ai detergenti per la depurazione dell'acqua se effettuata attenendosi per fetta mente alle indicazioni e con una temperatura dell'acqua fino a 28°C.

TECHNICAL FEATURES

Made in fully recyclable PVC. Chemical and mechanical properties are ensured by additives in compliance with international regulations. PVC does not release dioxins into the atmosphere and can be recycled through degasification. After recycling, it is normally reused to produce materials for floor lining. Strong and waterproof, made in reinforced PVC with a thickness of 1.50mm, it guarantees excellent pool sealing. Smooth and pleasant to the touch, durable and low-maintenance. UV-resistant. Resistant to adverse weather conditions and cold temperatures. Antimicrobial. Weldable. Free from heavy metals and physically tested in compliance with EN 71/3. Resistant to pool detergents and water purification products, if these are used according to the instructions and with a water temperature up to 28°C.

NORMATIVE

Prodotto secondo EN 13967 CE 07 1349-CPD-036
Le piscine STG 200 Antiscivolo garantiscono, grazie alla loro superficie strutturata, la sicurezza di camminare su gradini, scalette, nell'area per bambini e nei bacini di passaggio. Le nostre STG 200 offrono i massimi standard in termini di sicurezza su superfici antiscivolo, confermati anche con il raggiungimento della classe di impiego C, secondo le certificazioni DIN 51097 e DIN EN 13451.

STANDARDS

Manufactured in compliance with EN 13967 CE 07 1349-CPD-036 Thanks to their textured surface, non-slip STG 200 pools ensure safe walking on steps, ladders, children's areas and other areas of the pool where users frequently walk. Our STG 200 pools offer excellent safety standards on non-slip surfaces, confirmed by the class C certification under DIN 51097 and DIN EN 13451 standards.


CAPRI

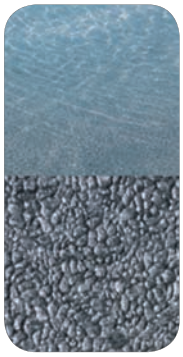
HAWAII

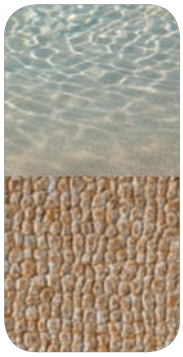
BALI


TAHITI

Codice/*Code*	Descrizione/*Description*	*Price (€)*
800800259	RIVEST. ELBE ISLAND DREAMS CAPRI - H 1,60 x 20 m. – spess. 1,5 mm. *ELBE ISLAND DREAMS CAPRI POOL LINING - H 1,60 X 20 m. - thick. 1,5 mm.*	
800800068	PVC LIQUIDO CAPRI- 1 Kg. *Liquid PVC CAPRI- 1 Kg.*	
800800261	RIVEST. ELBE ISLAND DREAMS HAWAII - H 1,60 x 20 m. – spess. 1,5 mm. *ELBE ISLAND DREAMS HAWAII POOL LINING - H 1,60 X 20 m. - thick. 1,5 mm.*	
800800069	PVC LIQUIDO HAWAIII- 1 Kg. *Liquid PVC HAWAII- 1 Kg.*	
800800260	RIVEST. ELBE ISLAND DREAMS BALI - H 1,60 x 20 m. – spess. 1,5 mm. *ELBE ISLAND DREAMS BALI POOL LINING - H 1,60 X 20 m. - thick. 1,5 mm.*	
800800068	PVC LIQUIDO BALI- 1 Kg. *Liquid PVC BALI- 1 Kg.*	
800800258	RIVEST. ELBE ISLAND DREAMS TAHITI - H 1,60 x 20 m. – spess. 1,5 mm. *ELBE ISLAND DREAMS TAHITI POOL LINING - H 1,60 X 20 m. - thick. 1,5 mm.*	
800800073	PVC LIQUIDO TAHITI- 1 Kg. *Liquid PVC THAITI- 1 Kg.*	

▪ UNI EN 16582 ▪ UNI EN 13967

ELBTAL POOL LINING



Rivestimenti ELBTAL SBG Elite, membrane flessibili per impermeabilizzazione fatti di cloruro di polivinile plastificato (PVC-P) rinforzato con fibre, come materiale di rivestimento per piscine

ELBTAL SBG Elite lining, flexible waterproofing membranes made in plasticized polyvinyl chloride (PVC-P) reinforced with fibers, to be used as pool lining

Quantità minima acquistabile di rivestimento (standard/antisdrucciolo): mezzo rotolo
Minimum quantity lining purchased (standard / non-slip): half a roll.

CAMPO DI UTILIZZO

Piscine pubbliche e private per rivestimento in membrane di PVC

Tecnologia a Skimmer e bordo sfioratore con rivestimento in membrane di PVC

CONTEXT OF USE

Public and private pools with PVC membrane lining

Skimmer and overflow edge technology with PVC membrane lining

DESCRIZIONE

Il rivestimento ELITE è un'ottima barriera contro le creme solari, grazie alla sua particolare laccatura superficiale.
È resistente ai prodotti chimici e resiste allo scolorimento.

DESCRIPTION

The ELITE coating is an excellent barrier against sunscreens due to its special surface lacquering.
It is resistant to chemicals and resists fading.

CARATTERISTICHE TECNICHE

Fabbricato in PVC, completamente riciclabile. Proprietà chimiche e meccaniche vengono assicurate dagli additivi rispettosi delle leggi internazionali. Il PVC non rilascia diossine nell'atmosfera e può essere riciclato mediante degassificazione, il PVC è normalmente riutilizzato per ulteriori pavimentazioni. Resistente e impermeabile, costruito con PVC rinforzato con uno spessore di 1,50mm assicura una perfetta tenuta della piscina. Liscio e piacevole al tatto, è durevole nel tempo e facile da mantenere. Stabile contro i raggi UV. Resistente al maltempo e al freddo. Antimicrobi. Saldabile. Privo di metalli pesanti e fisicamente testato secondo EN 71/3. Resistente ai prodotti per la pulizia della vasca e ai detergenti per la depurazione dell'acqua se effettuata attenendosi per fetta mente alle indicazioni e con una temperatura dell'acqua fino a 28°C.

TECHNICAL FEATURES

Made in fully recyclable PVC. Chemical and mechanical properties are ensured by additives in compliance with international regulations. PVC does not release dioxins into the atmosphere and can be recycled through degasification. After recycling, it is normally reused to produce materials for floor lining. Strong and waterproof, made in reinforced PVC with a thickness of 1.50mm, it guarantees excellent pool sealing. Smooth and pleasant to the touch, durable and low-maintenance. UV-resistant. Resistant to adverse weather conditions and cold temperatures. Antimicrobial. Weldable. Free from heavy metals and physically tested in compliance with EN 71/3. Resistant to pool detergents and water purification products, if these are used according to the instructions and with a water temperature up to 28°C.

NORMATIVE

Prodotto secondo EN 13967 CE 07 1349-CPD-036
Le piscine STG 200 Antiscivolo garantiscono, grazie alla loro superficie strutturata, la sicurezza di camminare su gradini, scalette, nell'area per bambini e nei bacini di passaggio. Le nostre STG 200 offrono i massimi standard in termini di sicurezza su superfici antiscivolo, confermati anche con il raggiungimento della classe di impiego C, secondo le certificazioni DIN 51097 e DIN EN 13451.

STANDARDS

Manufactured in compliance with EN 13967 CE 07 1349-CPD-036
Thanks to their textured surface, non-slip STG 200 pools ensure safe walking on steps, ladders, children's areas and other areas of the pool where users frequently walk. Our STG 200 pools offer excellent safety standards on non-slip surfaces, confirmed by the class C certification under DIN 51097 and DIN EN 13451 standards.

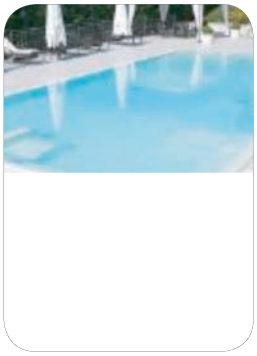
WHITE ARTIC

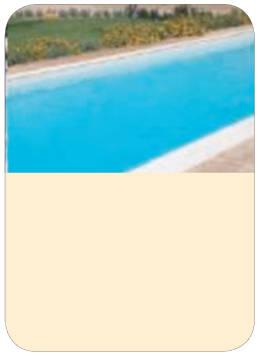
SAND BEACH

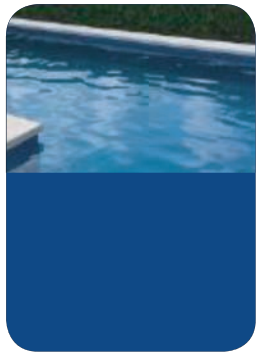
DEEP SEA

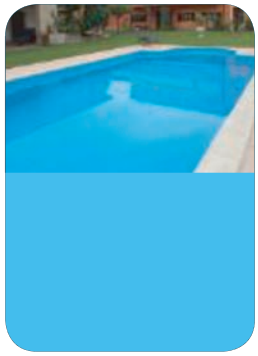
BLUE SKY

Codice/*Code*	Descrizione/*Description*	*Price (€)*
800800262	RIVEST. ELBE ELITE WHITE ARTIC - H 1,65 x 25 m. *ELBE ELITE WHITE ARTIC POOL LINING - H 1,65 X 25 m.*	
800800266	RIVEST. ELBE ELITE WHITE ARTIC ANTISDR - H 1,65 x 10 m. *NON/SLIP ELBE ELITE WHITE ARTIC POOL LINING - H 1,65 X 10 m.*	
800800074	PVC LIQUIDO WHITE ARTIC - 1 Kg. *Liquid PVC WHITE ARTIC - 1 Kg.*	
800800263	RIVEST. ELBE ELITE SAND BEACH - H 1,65 x 25 m. *ELBE ELITE SAND BEACH POOL LINING - H 1,65 X 25 m.*	
800800267	RIVEST. ELBE ELITE SAND BEACH ANTISDR - H 1,65 x 10 m. *NON/SLIP ELBE ELITE SAND BEACH POOL LINING - H 1,65 X 10 m.*	
800800075	PVC LIQUIDO SAND BEACH - 1 Kg. *Liquid PVC SAND BEACH - 1 Kg.*	
800800264	RIVEST. ELBE ELITE DEEP SEA - H 1,65 x 25 m. *ELBE ELITE DEEP SEA POOL LINING - H 1,65 X 25 m.*	
800800268	RIVEST. ELBE ELITE DEEP SEA ANTISDR - H 1,65 x 10 m. *NON/SLIP ELBE ELITE DEEP SEA POOL LINING - H 1,65 X 10 m.*	
800800076	PVC LIQUIDO DEEP SEA - 1 Kg. *Liquid PVC DEEP SEA - 1 Kg.*	
800800265	RIVEST. ELBE ELITE BLUE SKY - H 1,65 x 25 m. *ELBE ELITE BLUE SKY POOL LINING - H 1,65 X 25 m.*	
800800269	RIVEST. ELBE ELITE BLUE SKY ANTISDR - H 1,65 x 10 m. *NON/SLIP ELBE ELITE BLUE SKY POOL LINING - H 1,65 X 10 m.*	
800800077	PVC LIQUIDO BLUE SKY - 1 Kg. *Liquid PVC BLUE SKY - 1 Kg.*	

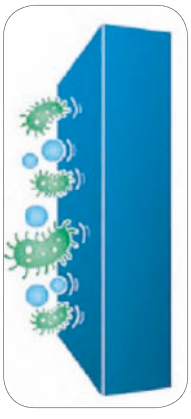

Resistente ai prodotti chimici e resiste allo scolorimento.
It is resistant to chemicals and resists fading.

SOFT WALK



DESCRIZIONE

Disponibile solo per le piscine con rivestimento in PVC, è costituita da un morbido materassino fabbricato in schiuma isolante con tecnologia a cellule chiuse, posizionato sul fondo o in parete vasca al di sotto del rivestimento in PVC.

Il materassino ha molteplici vantaggi:

- diminuisce la dispersione di calore dell'acqua della piscina come isolante tra il rivestimento e struttura;
- rende più sicura e confortevole la camminata sul fondo della piscina;
- isola il fondo della piscina, evitando il contatto diretto del liner con il suolo in cemento o le pareti in acciaio della vasca;
- con il rivestimento antisdrucciolo di fondo, è la soluzione ideale per garantire una maggior sicurezza in piscina, specialmente nelle aree più a rischio sdrucciolamento come le scale o spiagge;
- posato sulle scale d'ingresso, in corrispondenza di panche con di getti idromassaggio o in aree a bassa profondità, costituisce un'ottima base d'appoggio su cui rilassarsi;
- facilità di installazione: colla e profili in PVC di finitura sono gli unici elementi necessari per il fissaggio;

Il Materassino SOFT WALK rappresentano le soluzioni tecniche in grado di migliorare sensibilmente il confort in piscina, garantendo nel tempo elevata elasticità, particolarmente indicati per attività: dall'acquagym all'idroterapia.

DESCRIPTION

Available for pools with PVC lining only, it consists of a soft mat made of insulating foam with closed-cell technology, positioned on the floor or on side walls under the PVC lining.

The mat has several advantages:

- *acts as an insulation layer between pool lining and structure reducing heat dissipation from the water;*
- *makes walking on the pool floor safer and more comfortable;*
- *prevents the liner from coming into direct contact with the concrete floor or the steel walls of the pool;*
- *in combination with a non-slip coating for the pool floor, helps guarantee greater safety for pool users, especially in areas where the risk of slipping is higher, such as ladders and beaches;*
- *When placed on ladders, on benches with whirlpool jets or in shallow areas, it creates a comfortable surface where pool users can relax;*
- *easy installation: it can be applied with just some glue and the relevant PVC finishing profiles;*

The SOFT WALK mat is a technical solution that can significantly improve the pool's comfort, creating a durable soft surface that is particularly suitable for activities such as aquafit and hydrotherapy.

Codice/*Code*	Descrizione/*Description*	*Price (m^2)*	*Price (rotolo)*
808800033	Materassino soft walk 5 mm, h 1500 - 15 mt *Soft walk mat 5 mm, h 1500 - 15 mt*		
808800034	Materassino soft walk 10 mm, h 1500 - 25 mt *Soft walk mat 5 mm, h 1500 - 25 mt*		

FIXING

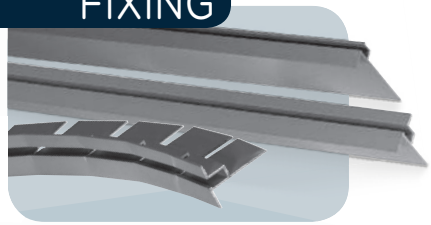

Profilo in alluminio
Aluminium profile

CAMPO DI UTILIZZO
Profilo di ancoraggio del rivestimento in pvc da fissare sul perimetro della piscina con struttura in pannelli-cemento.

CONTEXT OF USE
PVC lining fastening profile to be secured along the perimeter of pools with panels or concrete structure.

DESCRIZIONE
Profilo in alluminio per ancoraggio rivestimento.

DESCRIPTION
Aluminium profile for lining fastening.

Tecnologia a pannelli
Panel technology

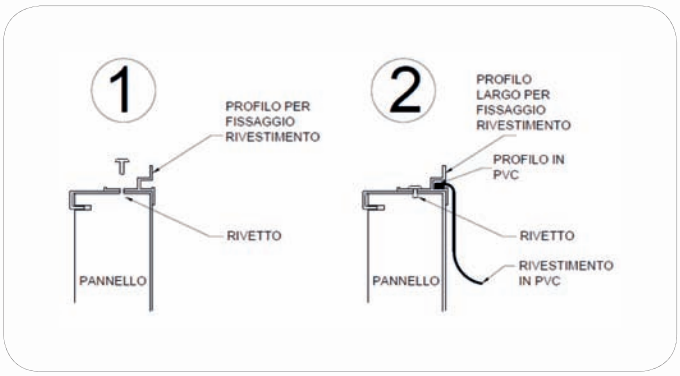

Tecnologia in cemento e rivestimento
Concrete and lining technology

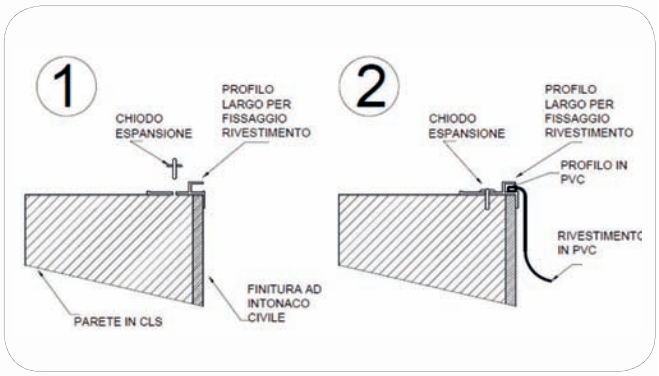

CARATTERISTICHE TECNICHE
Profilo in alluminio anodizzato a H (doppia aletta) per rivestimento con gola per ospitare profilo in pvc
Per pareti in pannelli fornito in barre da 3 m. di lunghezza;
Profilo pretagliato in alluminio anodizzato a H (doppia aletta) per rivestimento con gola per ospitare profilo in pvc da utilizzare su pareti raggiate o free form.
Per pareti in pannelli fornito in barre da 3 m. di lunghezza;
Profilo in alluminio anodizzato a L (singola aletta) per rivestimento con gola per ospitare profilo in pvc . Per pareti in cemento armato fornito in barre da 3 m. di lunghezza;
Profilo pretagliato in alluminio anodizzato a L (singola aletta) per rivestimento con gola per ospitare profilo in pvc da utilizzare su pareti raggiate o free form.
Per pareti in cemento armato fornito in barre da 3 m. di lunghezza

TECHNICAL FEATURES
H-shaped (double tab) anodised aluminium profile for lining with groove for PVC profile
For panel walls, with 3 m bars;
Pre-cut H-shaped (double tab) anodised aluminium profile for lining with groove for PVC profile, to be used on radial or free form walls.
For panel walls, with 3 m bars;
L-shaped (single tab) anodised aluminium profile for lining with groove for PVC profile. For reinforced concrete walls, with 3 m bars;
Pre-cut L-shaped (single tab) anodised aluminium profile for lining with groove for PVC profile, to be used on radial or free form walls.
For reinforced concrete walls, with 3 m bars

NORMATIVE
Vedi scheda di sicurezza.

STANDARDS
See safety sheet.

Codice/*Code*	Descrizione/*Description*	*Unit*	prezzo ml/*price (ml)*
808800022	Prof. all. anod. largo/ *Large anodized alluminum profile*	ML	
808800022C	Prof. all. anod. largo per cassero/*Large anodized alluminum profile quarterdeck*	ML	
808800022I	Prof. all. anod./*Anodized alluminum profile*	ML	
808800023	Prof. all. anod. pret. largo/*Large flexible anodized alluminum profile*	ML	
808800023C	Prof. all. anod. pret. largo per cassero/ *Large flexible anodized alluminum profile quarterdeck*	ML	
808800023I	Prof. all. anod. pret. /*Anodized alluminum profile*	ML	

OPTIONAL

Codice/*Code*	Descrizione/*Description*	*Price (€)*
808800009	Rivetti in alluminio 3.4x11 *Aluminium 3.4x11 rivets*	
808800011	Chiodi espansione in alluminio 4.8x26 *Aluminium 4.8x26 expansion bolts*	

FIXING

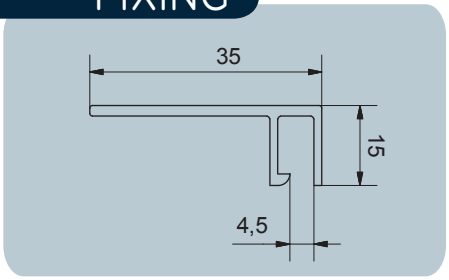

Profili in alluminio
Aluminium profile

CAMPO DI UTILIZZO
Profilo di ancoraggio in alluminio per ristrutturazioni del rivestimento in pvc da fissare sul perimetro della piscina con struttura in pannelli-cemento.

CONTEXT OF USE
Fastening Aluminium profile for PVC lining restoring, to be secured along the perimeter of pools with panels or concrete structure.

DESCRIZIONE
Profilo in alluminio per ancoraggio rivestimento.

DESCRIPTION
Aluminium profile for lining fastening.

Tecnologia a pannelli
Panel technology

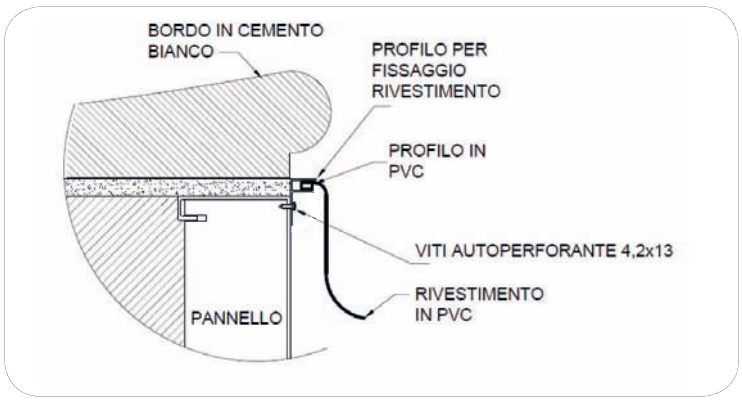

Tecnologia in cemento e rivestimento
Concrete and lining technology

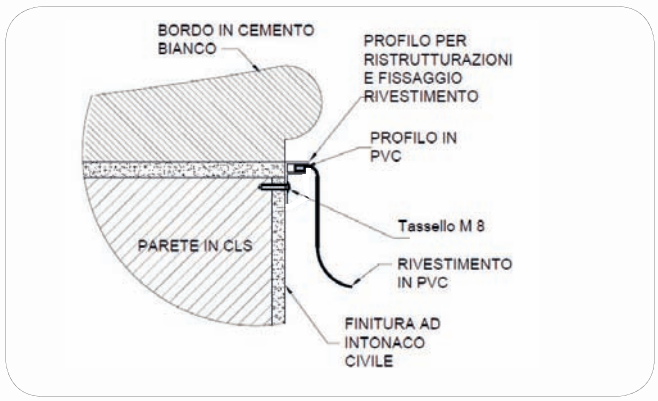

CARATTERISTICHE TECNICHE
Profilo in alluminio anodizzato studiato per soluzioni di rifacimenti piscine esistenti. Con gola per ospitare profilo in pvc fornito in barre da 2 m. di lunghezza

TECHNICAL FEATURES
Anodised aluminium profile developed for existing pool reconstruction projects. With groove for PVC profile supplied with 2 m bars

NORMATIVE
Vedi scheda di sicurezza.

STANDARDS
See safety sheet.

Codice/*Code*	Descrizione/*Description*	*Unit*	prezzo ml/ *price (ml)*
808800024N	**Prof. all. ristrutturazioni/** *Aluminum profile restructuring*	ML	

OPTIONAL

Codice/*Code*	Descrizione/*Description*	*Price (€)*
100201013	Tasselli m 8 conf.50 pz. calcolare uno ogni 30 cm. sul perimetro della piscina *M8 anchor bolts in package of 50 pcs, use one every 30 cm along the pool perimeter*	

GRID PROFILE

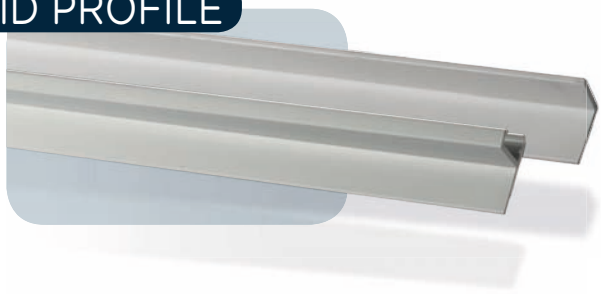

CAMPO DI UTILIZZO

Profilo ad L in PVC per il rivestimento canale sfioratore in prefabbricato o in cemento e alloggio della griglia bordo sfioratore.

CONTEXT OF USE

L-shaped PVC profile for prefabricated or concrete overflow channel lining and for overflow edge grid housing.

DESCRIZIONE

Profilo ad L in PVC da fissare sul bordo con rivetti nella versione pre-fabbricata con bordi in cemento fissarli con chiodi ad espansione o tasselli. Profilo in PVC per posa in fase di getto del canale sagomato per rimanere ancorato al cemento senza ulteriori fissaggi.

DESCRIPTION

L-shaped PVC profile to be fastened to the pool edge with rivets in the prefabricated version; fasten with expansion bolts or anchors on concrete edges. PVC profile to be installed during the fabrication of poured-in-place shaped channel, does not require the use of other fasteners.

CARATTERISTICHE TECNICHE

Profilo in PVC saldabile da 25x20x3 in barre da 3 mt.

TECHNICAL FEATURES

Weldable PVC profile 25x20x3 in 3 m bars.

Tecnologia a pannelli
Panel technology

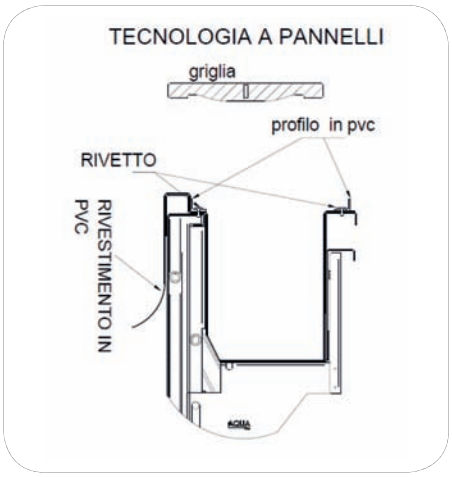

Tecnologia in cemento
Concrete technology

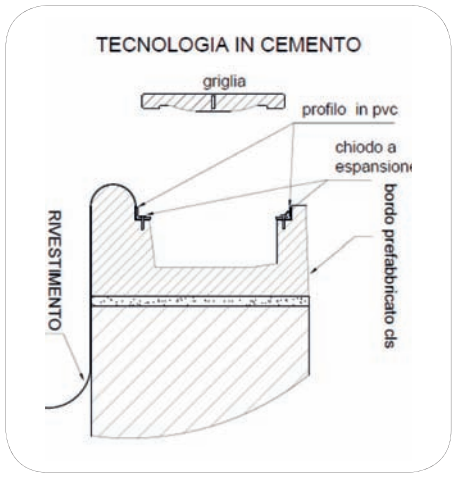

Tecnologia in cemento in opera
Poured-in-place concrete technology

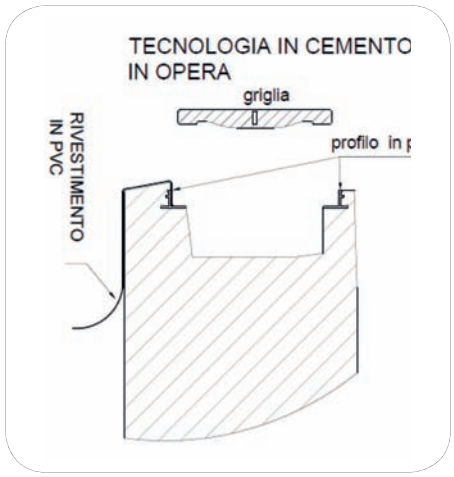

Codice/*Code*	Descrizione/*Description*	*Price (€)*
808800030	Profilo in pvc BSF 25x20x3 *PVC profile OVERFLOW 25x20x3*	
808800032	Profilo in pvc 25x20x3 da inserire nel getto del canale in opera *PVC profile 25x20x3 to be installed during fabrication of poured-in-place channel*	

GRID PROFILE



CAMPO DI UTILIZZO

Profilo ad L in PVC per il rivestimento canale sfioratore in prefabbricato o in cemento e alloggio della griglia bordo sfioratore.

CONTEXT OF USE

L-shaped PVC profile for prefabricated or concrete overflow channel lining and for overflow edge grid housing.

DESCRIZIONE

Flexflox in pvc profilo per griglia free form. Profilo ad L in PVC da fissare sul bordo con rivetti nella versione prefabbricata con bordi in cemento fissarli con chiodi ad espansione o tasselli. Profilo in pvc per posa in fase di getto del canale sagomato per rimanere ancorato al cemento senza ulteriori fissaggi.

DESCRIPTION

Free form grid Flexflox PVC profile. L-shapea .
tened to the pool edge with rivets in the prefab,
with expansion bolts or anchors on concrete edge.
installed during the fabrication of poured-in-place s1.
does not require the use of other fasteners.

CARATTERISTICHE TECNICHE

Profilo in PVC saldabile da 25x20x3 in barre da 3 mt.

TECHNICAL FEATURES

Weldable PVC profile 25x20x3 in 3 m bars.

Tecnologia a pannelli freeform

Freeform panel technology

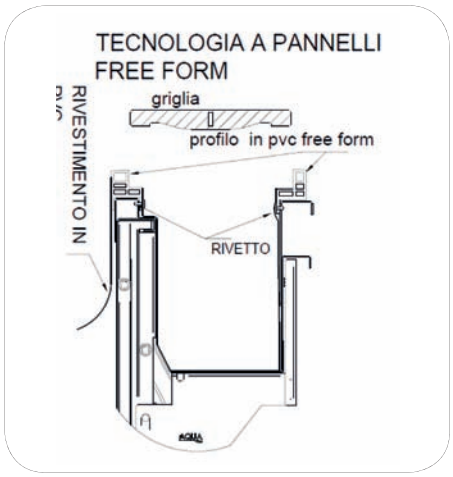

Codice/*Code*	Descrizione/*Description*	*UNIT*	*Price (€)*
800800149	Profilo PVC interno BSF/ *Internal PVC profile for overflow*	UN	
800800148	Profilo PVC esterno BSF/ *External PVC profile for overflow*	UN	

SEALING



Colla per rivestimento
Lining glue

CAMPO DI UTILIZZO
Il Alkorplus b 40 è un adesivo poliuretanico a solvente, per incollaggio di materiali flessibili sintetici anche plastificati.

CONTEXT OF USE
Alkorplus b 40 is a solvent-based polyurethane adhesive that can be used for glueing flexible materials of synthetic origin (including plasticized materials).

DESCRIZIONE
Il Alkorplus b 40 è impiegato per migliorare le fasi di saldatura a caldo nei casi elencati:
per incollare la parte centrale dell'antisdrucciolo sulle scale o gradini e scale recesse; il perimetro è poi saldato con il Leister e sigillato come d'abitudine.
per prefissare il telo su fondi CA (ad esempio scale, per meglio mettere in trazione i teli di fondo e sulle testate dei vani tapparella, senza l'uso dei chiodi ad espansione).
rivestimenti di PVC sopra a PVC (ad esempio riparazioni o rifacimenti sopra vecchi teli PVC, rifacimenti di teli per Foam); il perimetro dei teli nuovi è poi saldato con il Leister e sigillato come d'abitudine.

DESCRIPTION
Alkorplus b 40 is used to facilitate hot-welding operations in the following cases:
to glue the central part of the non-slip lining to ladders, steps and roman steps; the edge is then welded with Leister and sealed as usual.
to pre-fasten the lining on reinforced concrete surfaces (for instance on steps, to ensure better traction for floor lining and on shutter housing top areas, without using anchor bolts).
installation of PVC lining over an existing PVC lining (for instance in case of repairs or reconstruction over old PVC lining, re-lining after installation of Foam layer); the perimeter of the new lining is then welded with Leister and sealed as usual.

NORMATIVE
Vedi scheda di sicurezza.

STANDARDS
See safety sheet.

Codice/*Code*	Descrizione/*Description*	*Unit*	*Price (€)*
800800072	Collante Alkorplus 5 Kg/ *Alkorplus Glue 5 Kg*	KG	
808800014	Collante b40 - confez.15 Kg/ *Glue b40 - 15 Kg*	UN	


AQUA
INDUSTRIAL GROUP



06

RACCORDI E VALVOLE
FITTINGS AND VALVES



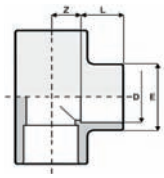

TI a 90°/ *Tee 90°*

Codice/*Code*	D	L	Z	E	g	*Price (€)*
100200605	20	16	11	28	35	
100200603	25	19	14	34	50	
100200608	50	31	26	61	185	
100100285	63	38	33	75	286	
100200610	75	44	39	89	505	
100200611	90	51	47	106	795	
100200612	110	61	61	131	1590	
100200613	125	69	66	146	2020	
100200614	140	76	72	163	2740	
100200615	160	86	82	186	3855	
100200604	180	96	94	215	6180	
100200617	200	106	102	230	6960	
100200618	225	119	115	258	9600	
100200619	250	131	128	286	13250	
100200621	280	146	144	319	17840	
100200620	315	164	162	360	25300	



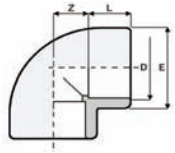

Gomito a 90°/ *Elbow 90°*

Codice/*Code*	D	L	Z	E	g	*Price (€)*
100200360	20	16	11	28	25	
100200361	25	19	14	34	35	
100100386	50	31	26	59	114	
100100286	63	38	33	75	197	
100200366	75	44	39	89	402	
100200367	90	51	47	106	600	
100200368	110	61	57	129	1020	
100200369	125	69	66	146	1385	
100200370	140	76	72	163	2125	
100200371	160	86	82	186	2920	
100200376	180	96	94	215	5200	
100200372	200	106	102	230	5400	
100200373	225	119	115	258	7550	
100200374	250	131	188	287	12480	
100200377	280	147	210	325	17000	
100200375	315	164	236	359	23370	



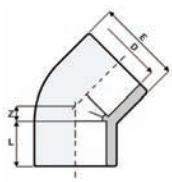

Gomito a 45°/ *Elbow 45°*

Codice/*Code*	D	L	Z	E	g	*Price (€)*
100200326	20	16	5	28	20	
100200328	25	19	6	34	25	
100100299	50	31	12	61	110	
100100300	63	38	14	75	230	
100200331	75	44	17	89	300	
100200332	90	51	20	106	420	
100200333	110	61	24	129	835	
100200334	125	69	27	145	1085	
100200335	140	76	31	163	1620	
100200336	160	86	35	186	2265	
100200337	200	108	48	230	4500	
100200338	225	121	55	260	6400	
100200339	250	131	58	286	7700	
100200340	280	146	62	320	10460	
100200341	315	164	66	359	15500	



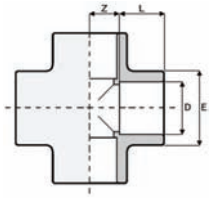

Croce/ *Cross*

Codice/*Code*	D	L	Z	E	g	Ref.	Box	Master	*Price (€)*
100200277	50	31	27	64	265	1R.CR1.500.00	20	C	
100200278	63	38	33,5	79	505	1R.CR1.630.00	12	C	

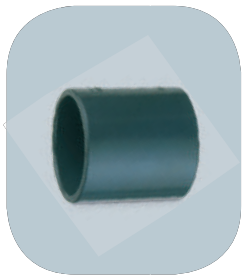

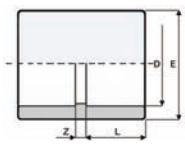

Manicotto/ *Sleeve*

Codice/*Code*	D	L	Z	E	g	Ref.	Box	Master	*Price (€)*
100200416	20	16	3	28	15	1R.MA1.200.00	900	C	
100200417	25	19	3	34	20	1R.MA1.250.00	500	C	
100200418	32	22	3	42	30	1R.MA1.320.00	300	C	
100200419	40	26	3	51	60	1R.MA1.400.00	150	C	
100100516	50	31	3	58	64	1R.MA1.500.00	100	C	
100200421	63	38	3	75	140	1R.MA1.630.00	50	C	
100200422	75	44	4	89	215	1R.MA1.750.00	70	B	
100200423	90	51	20	106	355	1R.MA1.900.00	40	B	
100200424	110	61	5	129	605	1R.MA1.110.00	25	B	
100200425	125	69	67	145	935	1R.MA1.130.00	20	B	
100200426	140								
100200427	160	86	8	182	1380	1R.MA1.170.00	6	B	
100200428	200	106	12	231	3810	1R.MA1.210.00	3	B	
100200429	225	119	11	262	4755	1R.MA1.230.00	2	B	
100200430	250	131	10	286	5760	1R.MA1.260.00	-	-	
100200432	280	146	10	320	7630	1R.MA1.280.00	-	-	
100200431	315	164	12	355	9780	1R.MA1.330.00	-	-	

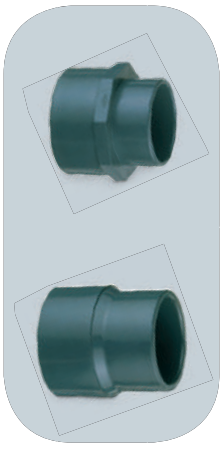

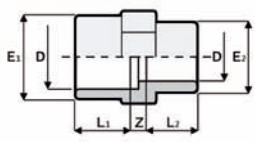

Fig. A

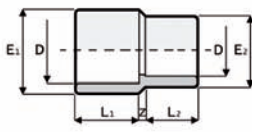

Fig. B

Manicotto ridotto/ *Reducing Sleeve*

Codice/*Code*	DxD	L1	L2	Z	E1	E2	E2	Fig.	g	Ref.	Box	Master	*Price (€)*
100200450	20x16	16	14	6	28	23	23	B	10	1R.MR1.20A.00	1000	C	
100200451	25x20	19	16	6	34	28	28	B	13	1R.MR1.25B.00	500	C	
100200452	32x25	22	19	6	42	34	34	B	37	1R.MR1.32C.00	300	C	
100200453	40x32	26	22	6	51	42	42	B	55	1R.MR1.40D.00	150	C	
100200454	50x40	31	26	6	61	51	51	B	80	1R.MR1.50E.00	100	C	
100200455	63x50	38	31	6	75	61	61	B	130	1R.MR1.63F.00	60	C	
100200456	75x63	44	38	4	89	75	75	A	210	1R.MR1.75G.00	80	B	
100200457	90x75	51	44	5	106	89	89	A	370	1R.MR1.90H.00	50	B	
100200458	110x90	61	51	6	129	106	106	A	528	1R.MR1.11I.00	35	B	
100200459	125x110	69	61	24	145	129	129	B	809	1R.MR1.13L.00	16	B	
100200460	140x110	76	61	25	160	129	129	B	1166	1R.MR1.15L.00	15	B	



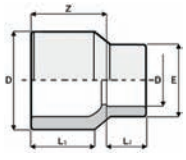

Riduzione maschio-femmina/ *reducing sleeve male/female*

Codice/*Code*	L1	L2	Z	E	g	Ref.	Box	Master	Master	*Price (€)*
100200461	76	61	92	129	809	1R.RL1.15L.00	16	B	C	
100200462	86	61	100	129	1166	1R.RL1.17L.00	15	B	C	

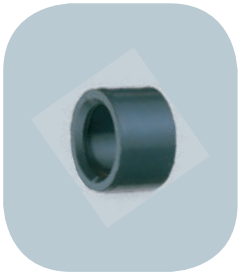

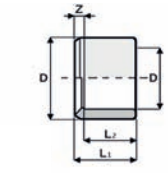

Fig. A

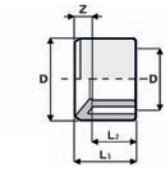

Fig. B

Riduzione a bussola/ *Compass reduction*

Codice/*Code*	DxD	L1	L2	Z	Fig.	g	*Price (€)*
100200587	20x16	16	14	2	A	5	
100200588	25x16	19	14	5	B	10	
100200551	25x20	19	16	3	A	5	
100200589	32x16	22	14	8	B	15	
100200552	32x20	22	16	6	B	18	
100200592	32x25	22	19	3	A	10	
100200593	40x20	26	16	10	B	25	
100200553	40x25	26	19	7	B	32	
100200554	40x32	26	22	4	A	15	
100200555	50x20	31	16	15	B	50	
100200556	50x25	31	19	12	B	45	
100200557	50x32	31	22	9	B	44	
100200558	50x40	31	26	5	A	31	
100200594	63x32	38	22	16	B	80	
100200559	63x40	38	26	12	B	80	
100200560	63x50	38	31	7	A	65	
100200596	75x40	44	26	18	B	120	
100200561	75x50	44	31	13	B	120	
100200562	75x63	44	38	6	A	85	
100200597	90x50	51	31	20	B	220	
100200563	90x63	51	38	13	B	205	
100200564	90x75	51	44	7	A	150	
100200565	110x63	61	38	23	B	375	
100200566	110x75	61	44	17	B	380	
100200567	110x90	61	51	9	A	280	
100201500	125x75	69	44	25	B	440	
100200568	125x90	69	51	18	B	455	
100200569	125x110	69	61	8	A	300	
100200570	140x90	76	51	25	B	315	
100200571	140x110	76	61	15	B	460	
100200572	140x125	76	69	7	B	330	
100200573	160x90	86	51	35	B	1040	
100200574	160x110	86	61	25	A	795	
100200575	160x125	86	69	17	B	715	
100200576	160x140	86	76	10	B	710	
100200578	200x160	106	86	20	B	1310	
100201501	225x160	119	86	33	B	1840	
100200579	225x200	119	106	13	A	1196	
100200580	250x160	132	86	45	B	3100	
100200581	250x200	132	106	25	A	3500	
100200582	250x225	132	119	12	A	2100	
100200583	280x225	147	119	27	B	4300	
100200584	315x200	165	106	58	B	8650	
100200585	315x225	165	119	45	B	8100	
100200590	315x250	165	131	33	B	5080	
100200586	315x280	165	146	18	A	4590	

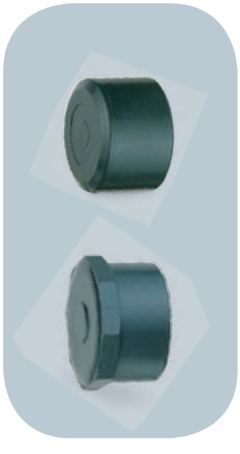

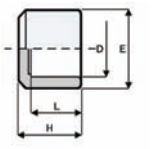

Fig. A

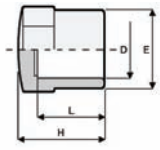

Fig. B

Calotta/ *Canopy*

Codice/*Code*	D	L	H	E	Fig.	Ref.	Box	Master	*Price (€)*
100201100	16	14	22	23	B	1R.CA1.160.00	2000	C	
100201101	20	16	24	28	A	1R.CA1.200.00	1200	C	
100201102	25	19	27	34	A	1R.CA1.250.00	800	C	
100200189	32	22	30	42	A	1R.CA1.320.00	400	C	
100201103	40	26	35	51	A	1R.CA1.400.00	250	C	
100200190	50	31	40	61	A	1R.CA1.500.00	150	C	
100200191	63	38	48	75	A	1R.CA1.630.00	90	C	
100200192	75	44	59	89	B	1R.CA1.750.00	50	C	
100200193	90	51	67	106	B	1R.CA1.900.00	30	C	
100200194	110	61	77	129	B	1R.CA1.110.00	20	C	
100200195	125	69	98	145	A	1R.CA1.130.00	30	B	
100200196	140	76	108	162	A	1R.CA1.150.00	20	B	
100200197	160	86	123	182	A	1R.CA1.170.00	13	B	
100200199	225	119	163	260	A	1R.CA1.230.00	4	C	



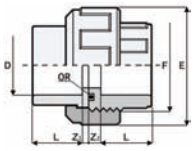

Bocchettone con o-ring/ *Union with o-ring*

Codice/*Code*	D	L	Z1	Z2	F	E	O-R	g	Pn	Ref.	Box	Master	*Price (€)*
100200161	25	19	3	10	1 1/4"	52	4112	70	16	1R.MR1.40D.00	150	C	
100200162	50	31	3	14	2 1/4"	79	6187	216	16	1R.MR1.75G.00	80	B	
100200163	63	38	3	18	2 3/4"	96	6237	368	16	1R.MR1.90H.00	50	B	
100200164	75	44	3	18	3 1/2"	120	6300	590	10	1R.MR1.111.00	35	B	
100200165	90	51	5	18	4"	135	6362	770	10	1R.MR1.13L.00	16	B	
100200166	110	61	5	18	5"	163	6450	1300	10	1R.MR1.15L.00	15	B	

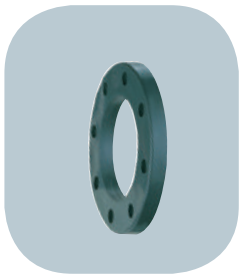

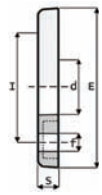

Flangia libera/ *Loose flange*

Codice/*Code*	D	DN	d	E	S	I	f	n°drill	g	*Price (€)*
100200322	50	40	62	150	16	110	18	4	225	
100200310	63	50	78	165	18	125	18	4	295	
100200311	75	65	92	188	19	145	18	4	390	
100200312	90	80	109	203	20	160	18	8	460	
100200313	110	100	132	222	22	180	18	8	515	
100200314	125	110	150	230	26	190	18	8	615	
100200315	140	125	167	250	26	210	18	8	707	
100200316	160	150	190	283	28	240	22	8	1285	
100200317	200	200	235	338	32	295	22	8-dic	1457	
100200318	225	200	253	339	32	295	22	8-dic	1321	
100200319	250	250	280	395	35	350	22	12	2780	
100200320	280	250	309	396	35	350	22	12	1880	
100200321	315	300	349	465	40	400	22	12	3050	

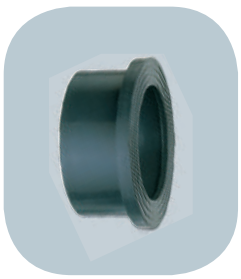

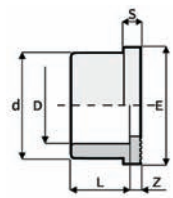

Collare/ *Collar*

Codice/*Code*	D	L	Z	d	S	E	g	Ref.	Box	Master	*Price (€)*
100200265	63	38	4	76	9	90	112	1R.QR1.630.00	80	C	
100200266	75	44	3	90	10	106	169	1R.QR1.750.00	50	C	
100200267	90	51	5	108	11	125	273	1R.QR1.900.00	48	B	
100200268	110	61	5	131	12	150	439	1R.QR1.110.00	32	B	
100200269	125	69	5	147	15	168	598	1R.QR1.130.00	25	B	
100200270	140	76	5	165	14	188	817	1R.QR1.150.00	20	B	
100200271	160	86	4	188	16	212	1112	1R.QR1.170.00	10	B	
100200272	200	106	10	233	20	254	2013	1R.QR1.210.00	7	B	
100200273	225	119	8	248	26	274	1927	1R.QR1.230.00	6	B	
100200264	250	131	11	274	21	308	2427	1R.QR1.260.00	4	B	
100200275	280	147	14,5	307	32	327	3650	1R.QR1.280.00	-	-	
100200276	315	165	13	346	32	375	4791	1R.QR1.330.00	-	-	



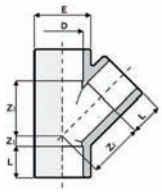

TI a 45°/ *TEE 45°*

Codice/*Code*	D	L	Z1	Z2	E	g	Ref.	Box	Master	*Price (€)*
100201600	50	31	12	68	63	326	1R.TY1.500.00	20	C	
100201601	63	38	15	85	78	584	1R.TY1.630.00	15	B	



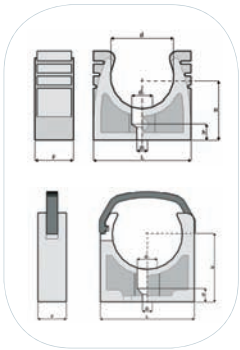

Supporto in pp per tubi*/ *PP pipes support**

Codice/*Code*	D	H	L	d2	d1	h	f	Fig.	g	Ref.	Pack	Box	*Price (€)*
100200014	25	27,5	38	5,5	10,5	7,5	16	A	8	1R.ST1.250.00	10	900	
100200015	50	46,5	64,5	7	14	9	23	B	29	1R.ST1.500.00	10	240	
100200016	63	56	80	7	14	9	25	B	39	1R.ST1.630.00	10	280	
100200017	75	63,5	94	9	17	10,5	27,5	B	55	1R.ST1.750.00	10	240	
100200018	90	72	115	9	17	13,5	30	B	85	1R.ST1.900.00	10	100	
100200019	110	84	139	9	17	14	30	B	100	1R.ST1.110.00	10	100	

** Availabe also in black pe*



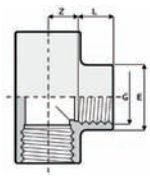

TI a 90°/ *TEE 90°*

Codice/*Code*	G	L	Z	E	g	*Price (€)*
100200623	1/2"	15	13	28	30	
100200624	3/4"	16,3	16,7	35	55	
100200625	1 1/2"	21,4	35,6	61	255	
100200626	2"	25,7	45,3	75	450	

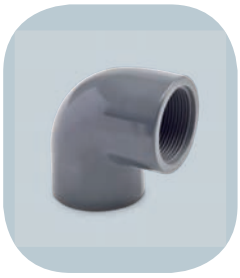

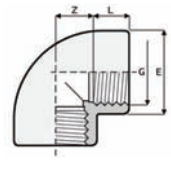

Gomito a 90°/ *Elbow 90°*

Codice/*Code*	G	L	Z	E	g	*Price (€)*
100200350	1/2"	15	13	28	25	
100200351	3/4"	16,3	16,7	35	40	
100200352	1"	19,1	19,9	43	65	
100200353	1 1/4"	21,4	25,6	51	100	
100200355	1 1/2"	21,4	35,6	61	190	
100200356	2"	25,7	45,3	76	340	
100200354	2 1/2"	30,2	52,8	89	455	
100200357	3"	33,3	64,7	106	545	
100200358	4"	39,3	78,7	129	1030	

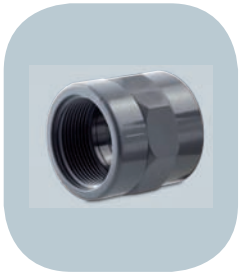

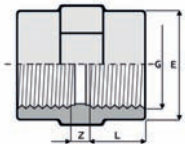

Manicotto/ *Sleeve*

Codice/*Code*	G	L	Z	E	g	*Price (€)*
100201430	1/2"	15	7	28,5	17	
100200435	3/4"	16,3	8,5	35	26	
100201431	1"	19,1	9	43	42	
100201432	1 1/4"	21,4	11	50	53	
100200433	1 1/2"	21,4	17,5	61	108	
100200434	2"	25,7	19,5	76	190	
100201433	2 1/2"	30,2	9	89	215	
100201434	3"	33,3	10	103	305	
100201435	4"	39,3	11	130	652	



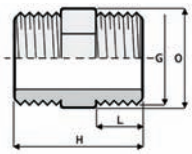

Nipplo/ *Nipple*

Codice/*Code*	G	L	H	O	g	Ref.	Box	Master	*Price (€)*
100201440	1/2"	15	42	24	10	1R.NI2.200.00	1000	C	
100201441	3/4"	16,3	44	30	20	1R.NI2.250.00	700	C	
100201442	1"	19,1	50	36	30	1R.NI2.320.00	400	C	
100201443	1 1/4"	21,4	58	46	45	1R.NI2.400.00	200	C	
100200440	1 1/2"	21,4	58	50	63	1R.NI2.500.00	150	C	
100200441	2"	25,7	66	65	105	1R.NI2.630.00	80	C	
100200442	2 1/2"	30,2	78	80	175	1R.NI2.750.00	100	B	
100200443	3"	33,3	85	95	245	1R.NI2.900.00	70	B	
100200444	4"	39,3	96	120	348	1R.NI2.110.00	35	B	



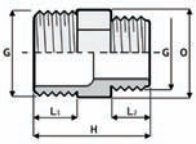

Nipplo ridotto/ *Reduced nipple*

Codice/*Code*	GxG	L1	L2	H	O	g	Ref.	Box	Master	*Price (€)*
100201450	1/2"x3/8"	15	11,4	38	24	14	1R.NR2.20A.00	1000	C	
100201451	3/4"x1/2"	16,3	15	43	30	15	1R.NR2.25B.00	700	C	
100201452	1"x3/4"	19,1	16,3	47	36	25	1R.NR2.32C.00	400	C	
100201454	1 1/4"x1"	21,4	19,1	56	46	40	1R.NR2.40D.00	250	C	
100201453	1 1/2"x1 1/4"	21,4	21,4	58	50	60	1R.NR2.50E.00	150	C	
100200446	2"x1 1/2"	25,7	21,4	62	65	90	1R.NR2.63F.00	100	C	
100200447	2 1/2"x2"	30,2	25,7	72	80	155	1R.NR2.75G.00	100	B	
100200448	3"x2 1/2"	33,3	30,2	82	95	240	1R.NR2.90H.00	70	B	
100200449	4"x3"	39,3	33,3	90	120	357	1R.NR2.111.00	24	B	



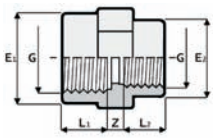

Manicotto ridotto/ *Reduced Sleeve*

Codice/*Code*	GxG	L1	L2	Z	E1	E2	g	Ref.	Box	Master	*Price (€)*
100201110	1/2"x3/8"	15	11,4	6	28	23	7	1R.MR2.20A.00	900	C	
100201111	3/4"x1/2"	16,3	15	7	34	28	25	1R.MR2.25B.00	500	C	
100201112	1"x3/4"	19,1	16,3	7	42	34	40	1R.MR2.32C.00	300	C	
100201113	1 1/4"x1"	21,4	19,1	8	51	42	34	1R.MR2.40D.00	150	C	
100201114	1 1/2"x1 1/4"	21,4	21,4	8	58	51	79	1R.MR2.50E.00	100	C	
100201115	2"x1 1/2"	25,7	21,4	8	72	58	130	1R.MR2.63F.00	90	C	
100201116	2 1/2"x2"	30,2	25,7	8	89	72	178	1R.MR2.75G.00	100	B	
100201117	3"x2 1/2"	33,3	30,2	9	103	89	226	1R.MR2.90H.00	50	B	
100201118	4"x3"	39,3	33,3	10	130	103	515	1R.MR2.111.00	40	B	

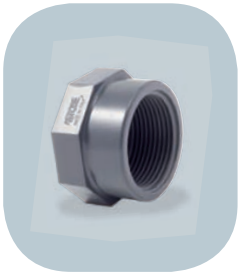

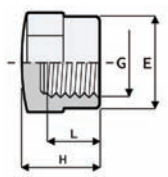

Calotta/ *Canopy*

Codice/*Code*	G	L	H	E	g	*Price (€)*
100200174	1/2"	15	24	28	20	
100200177	3/4"	16,3	27	34	25	
100200178	1"	19,1	30	42	40	
100200179	1 1/4"	21,4	35	51	60	
100200180	1 1/2"	21,4	40	61	85	
100200181	2"	25,7	48	75	115	
100200182	2 1/2"	30,2	50	89	251	
100200183	3"	33,3	53	103	390	
100200184	4"	39,3	59	130	623	



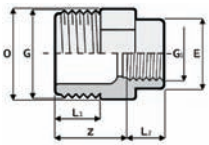

Riduzione maschio-femmina/ *Male/female reduction*

Codice/*Code*	GxG1	L1	L2	Z	E	O	g	*Price (€)*
100201120	3/4"x3/8"	16,3	11,4	25	23	30	15	
100201121	3/4"x1/2"	16,3	15	26	28	30	20	
100201122	1"x3/8"	19,1	11,4	28	23	36	37	
100201123	1"x1/2"	19,1	15	29	28	36	25	
100201124	1"x3/4"	19,1	16,3	30	34	36	30	
100201125	1 1/4"x1/2"	21,4	15	33	28	46	41	
100201126	1 1/4"x3/4"	21,4	16,3	33	34	46	45	
100201127	1 1/4"x1"	21,4	19,1	33	42	46	50	
100201128	1 1/2"x3/4"	21,4	16,3	34	34	50	50	
100201129	1 1/2"x1"	21,4	19,1	34	42	50	54	
100201130	1 1/2"x1 1/4"	21,4	21,4	34	51	55	79	
100201131	2"x1"	25,7	19,1	37	42	65	95	
100201132	2"x1 1/4"	25,7	21,4	37	51	65	106	
100201133	2"x1 1/2"	25,7	21,4	37	58	65	105	
100201134	2 1/2"x1 1/4"	30,2	21,4	43	51	80	140	
100201135	2 1/2"x1 1/2"	30,2	21,4	43	58	80	145	
100201136	2 1/2"x2"	30,2	25,7	43	72	80	160	
100201137	3"x1 1/2"	33,3	21,4	47	58	95	199	
100201138	3"x2"	33,3	25,7	47	72	95	215	
100201139	3"x2 1/2"	33,3	30,2	47	89	95	230	

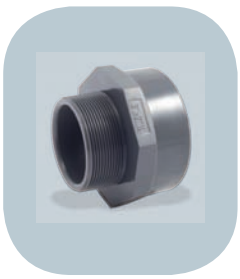

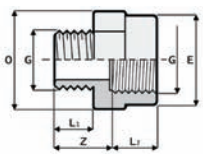

Maggioratore maschio-femmina/ *Male/female adapter*

Codice/*Code*	GxG	L1	L2	Z	O	E	g	Ref.	Box	Master	*Price (€)*
100201140	1/2"x3/4"	15	16,3	24	36	34	15	1R.MG2.20C.00	600	C	
100201141	3/4"x1"	16,3	19,1	26	46	42	40	1R.MG2.25D.00	300	C	
100201142	1"x1 1/4"	19,1	21,4	30	55	51	72	1R.MG2.32E.00	200	C	
100201143	1 1/4"x1 1/2"	21,4	21,4	33	60	58	83	1R.MG2.40F.00	150	C	
100201144	1 1/2"x2"	21,4	25,7	34	75	72	125	1R.MG2.50G.00	90	C	
100201145	2"x2 1/2"	25,7	30,2	38	90	89	202	1R.MG2.63H.00	100	B	



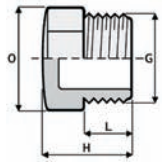

Tappo/ *Cap*

Codice/*Code*	G	L	H	O	g	Ref.	Box	Master	*Price (€)*
100201590	3/8"	11,4	24	22	5	1R.TA2.160.00	3000	C	
100201591	1/2"	15	29	24	10	1R.TA2.200.00	1500	C	
100201592	3/4"	16,3	30	30	15	1R.TA2.250.00	1000	C	
100201593	1"	19,1	33	36	25	1R.TA2.320.00	600	C	
100201594	1 1/4"	21,4	39	46	50	1R.TA2.400.00	300	C	
100200598	1 1/2"	21,4	39	50	35	1R.TA2.500.00	250	C	
100200599	2"	25,7	43	65	80	1R.TA2.630.00	150	C	
100200600	2 1/2"	30,2	51	80	160	1R.TA2.750.00	80	C	
100200601	3"	33,3	55	95	235	1R.TA2.900.00	50	C	
100200602	4"	39,3	61	120	360	1R.TA2.110.00	60	B	



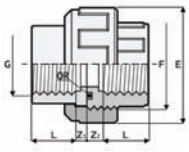

Bocchettone con o-ring/ *Union with o-ring*

Codice/*Code*	G	L	Z1	Z2	F	E	O-R	g	Pn	*Price (€)*
100201146	3/8"	11,4	5,6	13,6	3/4"	34	3062	32	16	
100201147	1/2"	15	4	11	1"	42	4081	44	16	
100201148	3/4"	16,3	5,7	12,7	1 1/4"	52	4112	72	16	
100201149	1"	19,1	5,9	12,9	1 1/2"	59	4125	100	16	
100201150	1 1/4"	21,4	7,6	16,6	2"	72	6162	161	16	
100200142	1 1/2"	21,4	12,6	23,6	2 1/4"	79	6187	264	16	
100200143	2"	25,7	15,3	30,3	2 3/4"	96	6237	454	16	
100200144	2 1/2"	30,2	17,8	32,8	3 1/2"	120	6300	620	10	
100200145	3"	33,3	25,7	36,7	4"	135	6362	810	10	
100200146	4"	39,3	27,7	40,7	5"	163	6450	1350	10	



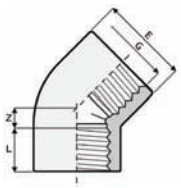

Gomito a 45°/ *Elbow 45°*

Codice/*Code*	G	L	Z	E	g	*Price (€)*
100201320	1/2"	15	12	28	31	
100201321	3/4"	16,3	16,7	34	49	
100201322	1"	19,1	19,9	42	61	
100201323	1 1/4"	21,4	25,6	51	101	
100201324	1 1/2"	21,4	35,6	61	150	
100201325	2"	25,7	45,3	75	290	

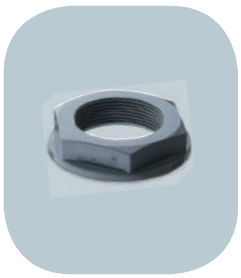

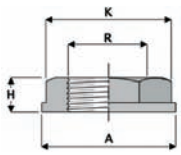

Dado/ *Nut*

Codice/*Code*	R	A	K	H	g	Ref.	Pack	Box	Master	*Price (€)*
100201151	1/2"	38	28	13	11	1R.NU2.200.00	25	1000	C	
100201152	3/4"	44	33	13,5	14	1R.NU2.250.00	25	750	C	
100201153	1 1/2"	76	60	19	52	1R.NU2.500.00	10	200	C	
100201154	2"	92	79	20,8	84	1R.NU2.630.00	10	120	C	



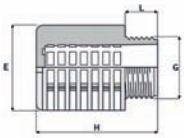

Filtro/ *Filter*

Codice/*Code*	G	L	H	E	g	Ref.	*Price (€)*
100201160	1 1/2"	16	90,5	66	125	20.FLT.18M2.G050	
100201161	2"	15	108,5	81	220	20.FLT.18M2.G063	



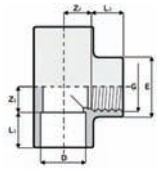

T a 90°/ *T 90°*

Codice/*Code*	DxG	L1	L2	Z1	Z2	E	g	*Price (€)*
100201162	20x1/2"	16	15	12	13	28	32	
100201163	25x3/4"	19	16,3	15	17	35	52	
100201164	32x1"	22	19,1	18	21	43	71	
100201165	50x1 1/2"	31	21,4	26	35,6	61	200	
100201166	63x2"	38	25,7	33	45,3	75	380	



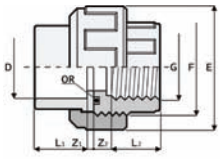

Bocchettone con o-ring/ *Union with o-ring*

Codice/*Code*	DxG	L1	L2	Z1	Z2	F	E	O-R	g	Pn	*Price (€)*
100201170	20x1/2"	16	15	3	11	1"	42	4081	42	16	
100201171	25x3/4"	19	16,3	3	12,7	1 1/4"	52	4112	70	16	
100201172	50x1 1/2"	31	21,4	3	23,6	2 1/4"	79	6187	237	16	
100201173	63x2"	38	25,7	3	30,3	2 3/4"	96	6237	405	16	
100201174	75x2 1/2"	45	30,2	3	32,8	3 1/2"	120	6300	620	10	
100201175	90x3"	53	33,3	5	36,7	4"	135	6362	810	10	
100201176	110x4"	61	39,3	5	40,7	5"	163	6450	1350	10	



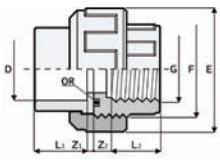

Bocchettone iso filettato con sede o-ring/ *ISO union/threaded with O-ring seat*

Codice/*Code*	DxG	L1	L2	Z1	Z2	F	H	H1	E	O-R	g	*Price (€)*
100200150	50x1"1/2	31	21,4	3	23,6	2"1/4	56,9	3,6	79	6187	237	
100200151	63x2"	38	25,7	3	30,3	2"3/4	69,7	3,6	96	6237	405	



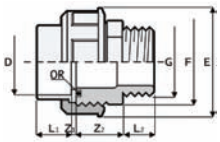

Bocchettone maschio con o-ring/ *Union male with o-ring*

Codice/*Code*	DxG	L1	L2	Z1	Z2	F	E	O-R	g	Ref.	Box	Master	*Price (€)*
100200170	50x1 1/2"	31	28	3	41	2 1/4"	79	6187	270	1R.BM3.50F.00	45	C	
100200172	50x2"	31	28	3	41	2 1/4"	79	6187	258	1R.BM3.50G.00	40	C	
100200171	63x2"	38	28	3	43	2 3/4"	96	6237	406	1R.BM3.63G.00	25	C	



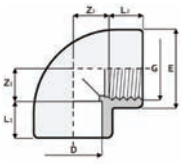

Gomito a 90°/ *Elbow 90°*

Codice/*Code*	DxG	L1	L2	Z1	Z2	E	g	Ref.	Box	Master	*Price (€)*
100200385	20x1/2"	16	15	11	12	28	25	1R.GO3.20B.00	600	C	
100200386	25x3/4"	19	16,3	14	17	35	40	1R.GO3.25C.00	300	C	
100200387	32x1"	22	19,1	18	20,5	43	72	1R.GO3.32D.00	170	C	
100200388	40x1 1/4"	26	21,4	21	25,6	51	95	1R.GO3.40E.00	100	C	
100200380	50x1 1/2"	31	21,4	26	35,6	61	165	1R.GO3.50F.00	60	C	
100200381	63x2"	38	25,7	33	46	76	320	1R.GO3.63G.00	60	B	
100200382	75x2 1/2"	44	30,2	39	52,8	89	417	1R.GO3.75H.00	40	B	
100200383	90x3"	51	33,3	47	64,7	106	690	1R.GO3.90I.00	25	B	
100200384	110x4"	61	39,3	57	78,7	129	1035	1R.GO3.11L.00	14	B	

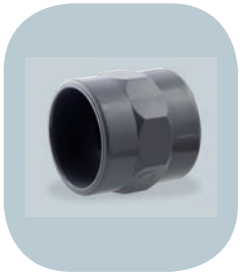

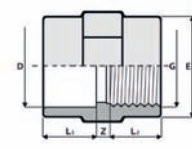

Manicotto/ *Sleeve*

Codice/*Code*	DxG	L1	L2	Z	E	g	Ref.	Box	Master	*Price (€)*
100200400	20X1/2"	16	15	4	28,5	20	1R.MA3.20B.00	900	C	
100200401	25x3/4"	19	16,3	5	35	30	1R.MA3.25C.00	500	C	
100200402	32x1"	22	19,1	6	43	48	1R.MA3.32D.00	300	C	
100200403	40x11/4"	26	21,4	5	50	56	1R.MA3.40E.00	150	C	
100200404	50x11/2"	31	21,4	8	61	102	1R.MA3.50F.00	100	C	
100200405	63x2"	38	25,7	7,5	76	181	1R.MA3.63G.00	50	C	
100200406	75x21/2"	44	30,2	8	89	225	1R.MA3.75H.00	75	B	
100200407	90x3"	51	33,3	9	106	355	1R.MA3.90I.00	40	B	
100200408	110x4"	61	39,3	10	129	555	1R.MA3.11L.00	25	B	



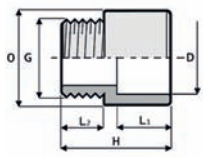

Adattatore iso filettato/ *PVC adapter*

Codice/*Code*	DxG	L1	L2	H	O	g	Ref.	Box	Master	*Price (€)*
100201177	50x1"1/2	32	29,9	66,8	61,7	90	1R.AL3.50F.00	100	C	
100201178	63x2"	38,9	34,6	79,6	75,7	142	1R.AL3.63G.00	50	C	
100201179	75x2"1/2	44	40	108,3	95	300	1R.AL3.75H.00	36	C	



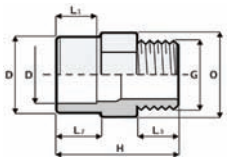

Adattatore filettato maschio/ *Male threaded adapter*

Codice/*Code*	DxDxG	L1	L2	L3	H	O	g	g	Ref.	Box	Master	*Price (€)*
100200130	16x20x1/2"	14	16	15	43	24	15	300	1R.AM3.16B.00	1100	C	
100200116	20x25x3/8"	16	19	11,4	43	30	19	90	1R.AM3.20A.00	700	C	
100200110	20x25x1/2"	16	19	15	46	30	15	142	1R.AM3.20B.00	700	C	
100200109	20x25x3/4"	16	19	16,3	47	30	20	300	1R.AM3.20C.00	700	C	
100200118	25x32x1/2"	19	22	15	49	36	25	90	1R.AM3.25B.00	450	C	
100200119	25x32x3/4"	19	22	16,3	50	36	25	142	1R.AM3.25C.00	400	C	
100200117	25x32x1"	19	22	19,1	53	36	45	300	1R.AM3.25D.00	400	C	
100200105	32x40x3/4"	22	26	16,3	54	46	40	90	1R.AM3.32C.00	280	C	
100200108	32x40x1"	22	26	19,1	57	46	40	142	1R.AM3.32D.00	250	C	
100200106	32x40x1 1/4"	22	26	21,4	60	46	55	300	1R.AM3.32E.00	200	C	
100200123	40x50x1"	26	31	19,1	64	55	70	90	1R.AM3.40D.00	130	C	
100200112	40x50x1 1/4"	26	31	21,4	67	55	70	142	1R.AM3.40E.00	130	C	
100200111	40x50x1 1/2"	26	31	21,4	67	55	70	300	1R.AM3.40F.00	130	C	
100200114	50x63x1 1/4"	31	38	21,4	74	65	70	90	1R.AM3.50E.00	100	C	
100200113	50x63x1 1/2"	31	38	21,4	74	65	115	142	1R.AM3.50F.00	80	C	
100200115	50x63x2"	31	38	25,7	78	65	125	300	1R.AM3.50G.00	75	C	
100200120	63x75x1 1/2"	38	44	21,4	80	80	198	90	1R.AM3.63F.00	70	C	
100200121	63x75x2"	38	44	25,7	84	80	160	142	1R.AM3.63G.00	60	C	
100200122	63x75x2 1/2"	38	44	30,2	91	80	195	300	1R.AM3.63H.00	45	C	
100200126	75x90x2"	44	51	25,7	94	95	270	90	1R.AM3.75G.00	45	C	
100200107	75x90x2 1/2"	44	51	30,2	99	95	285	142	1R.AM3.75H.00	45	C	
100200125	75x90x3"	44	51	33,3	102	95	285	300	1R.AM3.75I.00	25	C	
100200128	90x110x2"	51	61	25,7	110	115	485	90	1R.AM3.90G.00	20	C	
100200127	90x110x2 1/2"	51	61	30,2	110	115	485	142	1R.AM3.90H.00	20	C	
100200132	90x110x3"	51	61	33,3	113	115	490	300	1R.AM3.90I.00	20	C	
100200131	90x110x4"	51	61	39,3	118	115	480	90	1R.AM3.90L.00	30	B	
100200129	110x125x3"	61	66	33,3	115	130	490	142	1R.AM3.11I.00	35	B	
100200136	110x125x4"	61	66	39,3	120	130	490	300	1R.AM3.11L.00	30	B	

PN 16

Valvola a sfera in PVC - 420

PVC ball valve - 420



DESCRIZIONE

Valvola a sfera in PVC grigio per piscine e per trasporto acqua, bighiera a smontaggio radiale con supporto regolabile, sfera tonda. Guarnizioni in EPDM, sedi sfera in PE. Pressione di esercizio PN 16 a 20° C dal DN 10 al DN 50, PN 10 a 20° C dal DN 65 al DN 100. Versione disponibile per incollaggio femmina ISO metrico (1V420) e BS standard (3V420), filettata femmina BSP (1V421). Su richiesta possibilità di esecuzioni in altri standard internazionali (ASTM, JIS, NPT).

DESCRIPTION

Grey PVC ball valve dedicated to swimming pools and water supp systems, true union, provided with adjustable support, round ba EPDM seals, PE ball seats. Operating pressure PN 16 at 20° C fro DN 10-50 and PN 10 at 20° C from DN 65-100. Version available: IS metric (1V420) and BS standard (3V420) plain solvent weld sock BSP threaded Socket (1V421). Available to be manufactured in ot er international standards (ASTM, JIS, NPT) upon request.

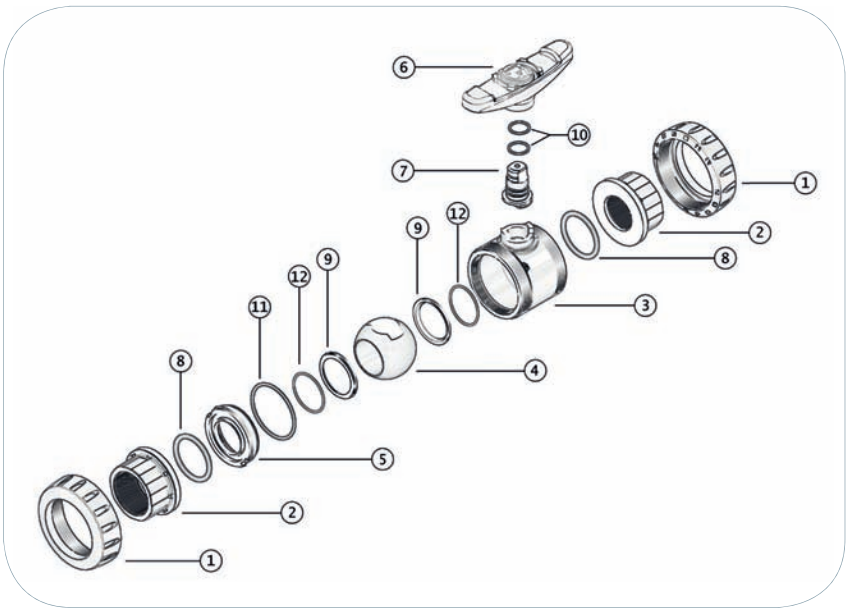

Pos./*Pos.*	Componenti/*Components*	Materiale/*Materials*	*Unit*
1	ghiera/ *nut*	PVC-U/ *PVC-U*	2
2	collarino/ *union end*	PVC-U/ *PVC-U*	2
3	corpo/ *body*	PVC-U/ *PVC-U*	1
4	sfera/ *ball*	PVC-U/ *PVC-U*	1
5	supporto/ *support*	PVC-U/ *PVC-U*	1
6	maniglia/ *handle*	PVC-U/ *PVC-U*	1
7	asta comando/ *stem*	PVC-U/ *PVC-U*	1
8	O-ring tenuta testa/ *Sleeve O-ring*	EPDM/ *EPDM*	2
9	sede sfera/ *ball seat*	PE/ *PE*	2
10	O-ring asta comando/ *stem O-ring*	EPDM/ *EPDM*	1*
11	O-ring tenuta radiale/ *radial O-ring*	EPDM/ *EPDM*	1
12	O-ring sede sfera/ *ball seat O-ring*	EPDM/ *EPDM*	2**

2 pz per DN 65 ÷ DN 100
**2 pz for version DN 65 ÷ DN 100*

Solo per DN 65 ÷ DN 100
***only for version DN 65 ÷ DN 100*

Valvola a sfera in PVC - IV420

Ball valve in PVC - IV420

Codice/*Code*	D	DN	L	Z	C	E	H	B	g	*Price (€)*
100200712	20	15	16	50	82	53	51	66	145	
100200719	25	20	19	53	91	62	59	77	220	
100200713	32	25	22	59	103	71	66	88	315	
100200720	40	32	26	68	120	84	77	102	505	
100200714	50	40	31	77	139	98	87	117	725	
100200715	63	50	38	98	174	117	105	140	1245	
100200716	75	65	44	142	230	168	138	225	3400	
100200717	90	80	51	142	244	168	138	225	3500	
100200718	110	100	61	162	284	210	171	280	5900	

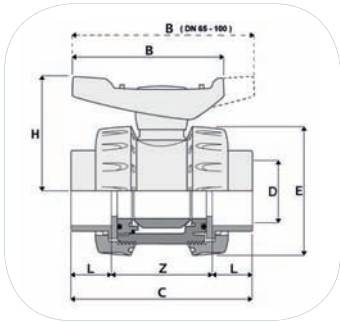

Valvola a sfera in PVC - IV420

Ball valve in PVC - IV420

Codice/*Code*	G	DN	L	Z	C	E	H	B	g	*Price (€)*
100200725	1/2"	15	17	56	90	53	51	66	145	
100200721	3/4"	20	19	55	93	62	59	77	225	
100200727	1"	25	22	66	110	71	66	88	320	
100200722	1 1/4"	32	24	79	127	84	77	102	515	
100200728	1 1/2"	40	24	83	131	98	87	117	735	
100200729	2"	50	29	103	161	117	105	140	1260	
100200730	2	65	33	164	230	168	138	225	3400	
100200731	3"	80	36	172	244	168	138	225	3500	
100200732	4"	100	42	200	284	210	171	280	5900	

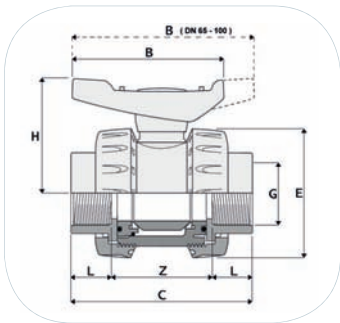

Valvola di reintegro netvitc

Check valve netvitc



DESCRIZIONE

L'innovativo sistema netvitc abbinato al corpo valvola di ritegno trasparente per un controllo costante della sua tenuta idraulica. NETVIC è un nuovo sistema di giunzione efficace e sicuro, pensato per facilitare il lavoro di installazione dei componenti del vostro impianto con la massima garanzia in termini di qualità e affidabilità. Il sistema NETVIC è testato a 4 volte la pressione nominale (PN).

DESCRIPTION

The innovative system Netvitc coupled to the body check valve transparent for a constant control of the hydraulic seal. The Netvitc system is a new joint systen effective and safety designed to facilitate the installation of the components of the implant with the maximum guarantees in terms of quality and reliability. The system netvic is tested at 4 times the nominal pressure (PN).

Codice/*Code*	Descrizione/*Description*	*Unit*	*Price (€)*
100200682	Val. ritegno netvitc d 50 tras/ *Check valve netvitc d 50 trans*	NR	
100200683	Val. ritegno netvitc d 63 tras/ *Check valve netvitc d 63 trans*	NR	
100200684	Val. ritegno netvitc d 75 tras/ *Check valve netvitc d 75 trans*	NR	
100200685	Val. ritegno netvitc d 90 tras/ *Check valve netvitc d 90 trans*	NR	
100200686	Val. ritegno netvitc d 110 tras/ *Check valve netvitc d 110 trans*	NR	
100200687	Val. ritegno netvitc d 125 tras/ *Check valve netvitc d 125 trans*	NR	
100200688	Val. ritegno netvitc d 140 tras/ *Check valve netvitc d 140 trans*	NR	
100200689	Val. ritegno netvitc d 160 tras/ *Check valve netvitc d 160 trans*	NR	
100200690	Val. ritegno netvitc d 200 tras/ *Check valve netvitc d 200 trans*	NR	

GREY PVC

Valvola a farfalla in PVC - 800

PVC Butterfly valve - 800



D 50 DN 40÷D 75 DN 65



D 90 DN 80÷160 DN 150



D 225 DN 200

DESCRIZIONE

Valvola a farfalla in PVC grigio per trasporto acqua, a smontaggio radiale. Guarnizioni in EPDM, stelo in acciaio zincato.
Gamma disponibile da D 50 (DN 40) a D 315 (DN 300). Diametri D 280-315 provvisti di serie di riduttore a volantino. Per pressione di esercizio e coppia di manovra vedi tabella a pag. 25.

DESCRIPTION

Grey PVC butterfly valve for water supply systems, true union. EPDM seals, galvanised steel stem. Flange type coupling with collars and flanges. Range available from D 50 (DN 40) up to D 315 (DN 300). Diameters D 280-315 provide of with gear box as standard. Pressure rating and operating torque, see page 25.t

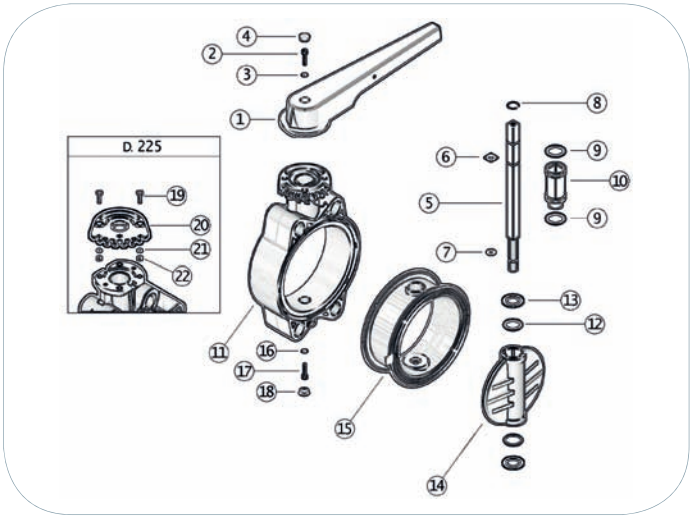

Code	Descrizione/*Description*	*Unit*	*Price (€)*
100200633	Val. farf. completa d 90/ *Butterfly valve complete d 90*	NR	
100200634	Val. farf. completa d 110/ *Butterfly valve complete d 110*	NR	
100200635	Val. farf. completa d 125/ *Butterfly valve complete d 125*	NR	
100200636	Val. farf. completa d 140/ *Butterfly valve complete d 140*	NR	
100200637	Val. farf. completa d 160/ *Butterfly valve complete d 160*	NR	
100200638	Val. farf. completa d 200/ *Butterfly valve complete d 200*	NR	
100200639	Val. farf. completa d 225/ *Butterfly valve complete d 225*	NR	
108200090	Att. elettr. val. farf. 90/110 / *Auto. motor. actuators for butt.valve 90/110*	NR	
108200091	Att. elettr. val. farf. 125/160 / *Auto. motor. actuators for butt.valve 125/160*	NR	
108200092	Att. elettr . val. farf. 200/250 / *Auto. motor. actuators for butt.valve 200/250*	NR	

Pos./*Pos.*	Componenti/*Components*	Materiale/*Materials*	*Unit*
1	maniglia/ *handle*	PVC-U/ *PVC-U*	1
2	vite/ *screw*	stainless steel/ *stainless steel*	1
3	rondella/ *washer*	stainless steel/ *stainless steel*	1
4	cappellotto protettivo/ *protection cap*	PE/ *PE*	1
5	stelo/ *shaft*	zinc plated steel/ *zinc plated steel*	1
6	guarnizione stelo/ *shaft gasket*	EPDM/ *EPDM*	1
7	O-ring stelo/ *shaft O-ring*	EPDM/ *EPDM*	1
8	anello seeger/ *seeger ring*	stainless steel/ *stainless steel*	1
9	O-ring bussola/ *bush O-ring*	EPDM/ *EPDM*	2
10	bussola/ *bush*	nylon/ *nylon*	1
11	corpo/ *body*	PVC-U/ *PVC-U*	1
12	O-ring disco/ *disc O-ring*	EPDM/ *EPDM*	2
13	anello antifrizione/ *anti-friction ring*	PTFE/ *PTFE*	2
14	disco/ *disc*	PVC-U/ *PVC-U*	1
15	guarnizione/ *gasket*	EPDM/ *EPDM*	1
16	rondella/ *washer*	stainless steel/ *stainless steel*	1
17	vite/ *screw*	stainless steel/ *stainless steel*	1
18	cappellotto protettivo/ *protection cap*	PE/ *PE*	1
19	vite/ *screw*	stainless steel/ *stainless steel*	2
20	piattello/ *pad*	PVC-U/ *PVC-U*	1
21	rondella/ *washer*	stainless steel/ *stainless steel*	2
22	dado/ *nut*	stainless steel/ *stainless steel*	2



Valvola a clapet in PVC - CLP

PVC WAFER CHECK VALVE - CLP

DESCRIZIONE

Valvola a clapet in PVC. Connessione in accoppiamento con collari e guarnizioni piane Astore (QR1 e GQP).
Classe pressoria PN 5 a 20° C. Collegamento con tubazioni con massima classe pressoria PN 10.

DESCRIPTION

PVC wafer check valve. Connection with flanges, Astore stubs (QR1) and flat gaskets (GQP). Pressure rating PN 5 at 20° C, maximum pressure rating of connected pipe PN 10.

Codice/*Code*	D	DN	De	Z	Di	A	B	C	g	A(hor)Bar	A(vert)Bar	B Bar	*Price (€)*
100200664	50	40	95	16	22	72	25	28	160	0,001	0,004	0,3	
100200671	63	50	109	18	32	86	37	29	250	0,001	0,004	0,4	
100200672	75	65	129	20	40	105	50	31	320	0,001	0,004	0,3	
100200665	90	80	144	20	54	119	61	32	390	0,001	0,007	0,2	
100200666	110	100	164	23	70	146	77	31	550	0,001	0,007	0,2	
100200667	125	-	-	-	-	-	-	-	-	0,001	0,007	-	
100200668	140	125	195	23	92	173	94	35	750	0,001	0,007	0,3	
100200669	160	150	220	26	105	197	100	40	1100	0,001	0,007	0,1	
100200670	200	-	-	-	-	-	-	-	-	0,001	0,007	-	
100200675	225	200	275	34	154	225	152	38	2100	0,001	0,012	0,1	
100200679	280	250	330	40	192	312	180	41	3500	0,001	0,012	0,1	

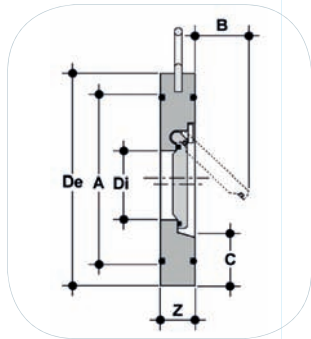

A pressione minima per apertura valvola
A Minimum pressure for valve opening

A pressione minima perla tenuta
A Minimum pressure for seal

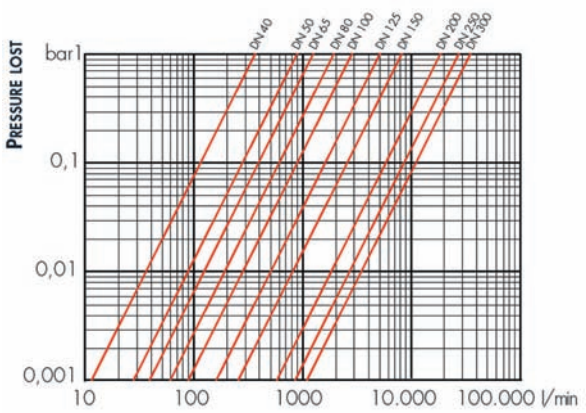

Guarnizione piana per qr1 - GQP

Flat gasket for qr1- GQP

Codice/*Code*	D	A	B	I	Sp	f	Fig.	*Price (€)*
108200048	50	50	71	-	2	-	x	
108200049	63	63	88	-	2	-	x	
108200050	75	75	104	-	2	-	x	
108200051	90	90	123	-	2	-	x	
108200052	110	110	148	-	3	-	x	
108200053	125	125	167	-	3	-	x	
108200054	140	140	186	-	3	-	x	
108200055	160	160	211	-	3	-	x	
108200058	200	200	252	-	4	-	x	
108200059	225	225	270	-	4	-	x	
108200060	250	250	305	-	4	-	x	
108200061	280	265	395	350	4	12Ø22	y	
108200062	315	290	462	400	4	12Ø22	y	

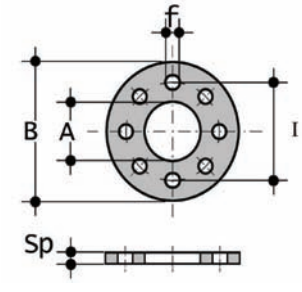

Fig. Y

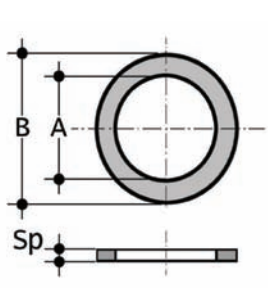

Fig. X

PVC



Semi collettori
Half manifolds

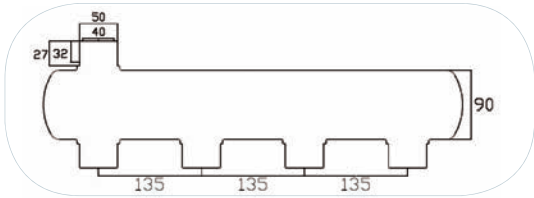

CAMPO DI UTILIZZO
Collettori in PVC per impianti di filtrazione per piscine.

DESCRIZIONE
Semi collettori in PVC senza valvole.

CARATTERISTICHE TECNICHE
- Pvc PN 10
- Uscite ad incollaggio
- Attacchi incollaggio

CONTEXT OF USE
PVC manifolds for pools filtration systems

DESCRIPTION
PVC half manifolds without valves.

TECHNICAL FEATURES
- *PVC PN 10*
- *Gluing nozzles*
- *Gluing coupling*

Codice/*Code*	Descrizione/*Description*	D	Uscite d.50/*Outputs d.50*	Uscite d.63/*Outputs d.63*	Attacco d.50/*Coupling d.50*	Attacco d.63/*Coupling d.63*	*Unit*	*Price (€)*
107100350	Semi collettore in PVC/ *PVC half-manifold*	90	2		1		NR	
107100351	Semi collettore in PVC/ *PVC half-manifold*	90	2			1	NR	
107100352	Semi collettore in PVC/ *PVC half-manifold*	90	3		1		NR	
107100353	Semi collettore in PVC/ *PVC half-manifold*	90	3			1	NR	
107100354	Semi collettore in PVC/ *PVC half-manifold*	90	4			1	NR	
107100363	Semi collettore in PVC/ *PVC half-manifold*	110		2		1	NR	
107100364	Semi collettore in PVC/ *PVC half-manifold*	110		3		1	NR	
107100365	Semi collettore in PVC/ *PVC half-manifold*	110		4		1	NR	



Semi collettori aperti sui lati
Side open half manifolds

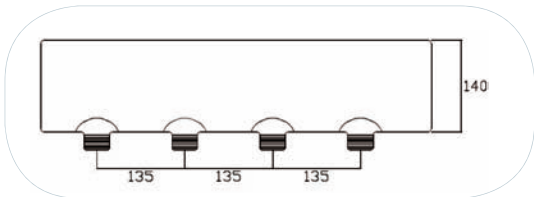

CAMPO DI UTILIZZO
Collettori in PVC per impianti di filtrazione per piscine.

DESCRIZIONE
Semi collettori in PVC senza valvole aperti sui lati.

CARATTERISTICHE TECNICHE
- Pvc PN 6
- Uscite con filetto maschio
- Attacchi laterali

CONTEXT OF USE
PVC manifolds for pools filtration systems

DESCRIPTION
Side open PVC half manifolds without valves.

TECHNICAL FEATURES
- *PVC PN 6*
- *Male thread nozzles*
- *Side couplings*

Codice/*Code*	Descrizione/*Description*	D	Uscite/ *Outputs*	Attacco late/*Side coupling*	*Unit*	*Price (€)*
107100355	Semi collettore in PVC/ *PVC half-manifold*	140	5	2"	NR	
107100356	Semi collettore in PVC/ *PVC half-manifold*	140	6	2"	NR	
107100357	Semi collettore in PVC/ *PVC half-manifold*	140	7	2"	NR	
107100358	Semi collettore in PVC/ *PVC half-manifold*	140	8	2"	NR	
107100359	Semi collettore in PVC/ *PVC half-manifold*	140	9	2"	NR	
107100360	Semi collettore in PVC/ *PVC half-manifold*	140	10	2"	NR	
107100361	Semi collettore in PVC/ *PVC half-manifold*	140	11	2"	NR	
107100362	Semi collettore in PVC/ *PVC half-manifold*	140	12	2"	NR	



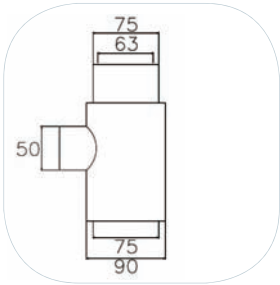

Codice/*Code*	Descrizione/*Description*	*Unit*	*Price (€)*
100200611T	T per collettore pvc-c/ *T for CPVC manifold*	NR	
100200612T	T per collettore pvc-c/ *T for CPVC manifold*	NR	



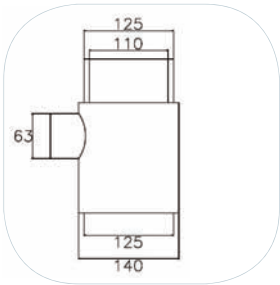



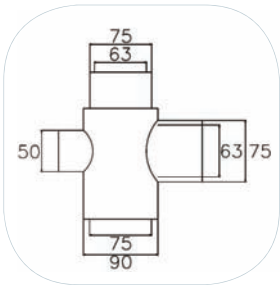

Codice/*Code*	Descrizione/*Description*	*Unit*	*Price (€)*
100200280T	Croce per collettore pvc-c/ *Cross for CPVC manifold*	NR	

FLEXIBLE PIPES



Tubazioni in PVC per impianti di circolazione piscine e vasche idromassaggio

PVC pipes for pool and whirlpool circulation systems





CAMPO DI UTILIZZO

- Piscine e vasche idromassaggio pubbliche e private
- Tecnologia a Skimmer
- Tecnologia a Bordo sfioratore
- Idonee per essere utilizzate per giunzioni con colle e giunti a compressione

CONTEXT OF USE

- *Public and private pools and whirlpools*
- *Skimmer technology*
- *Overflow edge technology*
- *Suitable for connection using glue or compression fittings*

DESCRIZIONE

Tubo flessibile in PVC plastificato con spirale di rinforzo in PVC rigido, antiurto ed antischiacciamento.
Diametro esterno calibrato per un perfetto incollaggio con i raccordi specifici per l'applicazione piscina e per l'applicazione con giunti a compressione.
La naturale flessibilità e la semplicità di taglio ne fanno un' ottima alternativa al tubo rigido classico con un sensibile risparmio di tempo e facilità di posa nelle fasi di installazione.
Conforme alla norma UNI EN ISO 3994.

DESCRIPTION

Flexible PVC pipe with reinforcement made of rigid PVC, anti-shock and anti-trap.
Outside diameter calibrated for a perfect bonding with specific fittings for pool application and for the application with compression joints.
The natural flexibility and ease cut, make it a good alternative to classic rigid pipe with a substantial saving of time and easy placing during the installation phases.
Conforming with UNI EN ISO 3994.

CARATTERISTICHE TECNICHE

- Diametri: 20x25, 25x32 mm – idromassaggio
  43x50, 55x63 mm – piscina
- Superfici interne liscie
- Sottostrato in HYCLOR (per piscina)
- Resistenza al cloro fino a 10.000 ppm (piscina)
- Buona flessibilità
- Elevata resistenza all'abrasione
- Elevata resistenza allo schiacciamento
- Temperatura d'impiego: -5°C / +60°C

TECHNICAL FEATURES

- *Diameters: 20x25, 25x32 mm – idro*
  43x50, 55x63 mm – pool
- *Smooth internal surfaces*
- *HYCLOR substructed (for pool)*
- *Resistance to chlorine up to 10.000 ppm (pool)*
- *Good flexibility*
- *High resistance to abrasion*
- *High crush resistance*
- *Use temperature: -5°C / +60°C*

Codice *Code*	Diametro Esterno *External diameter*	Diametro Interno *Internal diameter*	Spessore *Thickness*	Pressione di lavoro a 23°C *Working pressure at 23°C*	Pressione di scoppio a 23°C *Burst pressure at 23°C*	Sottovuoto (mH_2O) *Vacuum (mH_2O)*	Raggio di curvatura *Radius of curvature*	Peso per metro lineare *Weight per linear meter*	*Price (€)*
	mm	mm	mm	BAR	BAR	BAR	mm	g/m	
100200901	25	20	2.7	7	21	7	80	250	
100200902	32	25	3.6	7	21	7	100	395	
100200910	50	43	3.6	7	21	7	170	680	
100200911	63	55	4,1	5	15	7	220	1000	

Contalitri

Water meters



DESCRIZIONE
Contalitri meccanici.

DESCRIPTION
Mechanical water meters.

Codice/*Code*	Descrizione/*Description*	*Unit*	*Price (€)*
100200036	Contalitri 1" / *Water meters 1"*	NR	
100200026	Contalitri 1" 1/2 / *Water meters 1" 1/2*	NR	
100200027	Contalitri 2" / *Water meters 2"*	NR	

Tubazioni rigide

Rigid pipes

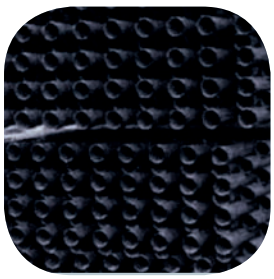

DESCRIZIONE
Tubo PVC rigido per incollaggio.

DESCRIPTION
Rigid pipe made in PVC glue series.

Codice/*Code*	Descrizione/*Description*	*Unit*	*Price (€)*
100200803	Tubo pvc d. 25 Pn 10 inc. / *Pipe pvc d. 25 Pn 10 glue serie*	M	
100200804	Tubo pvc d. 32 Pn 10 inc. / *Pipe pvc d. 32 Pn 10 glue serie*	M	
100100230	Tubo pvc d. 50 Pn 10 inc. / *Pipe pvc d. 50 Pn 10 glue serie*	M	
100100231	Tubo pvc d. 63 Pn 10 inc. / *Pipe pvc d. 63 Pn 10 glue serie*	M	
100200808	Tubo pvc d. 75 Pn 10 inc. / *Pipe pvc d. 75 Pn 10 glue serie*	M	
100100233	Tubo pvc d. 90 Pn 10 inc. / *Pipe pvc d. 90 Pn 10 glue serie*	M	
100200810	Tubo pvc d.110 Pn 10 inc. / *Pipe pvc d.110 Pn 10 glue serie*	M	
100200811	Tubo pvc d.125 Pn 10 inc. / *Pipe pvc d.125 Pn 10 glue serie*	M	
100200812	Tubo pvc d.140 Pn 10 inc. / *Pipe pvc d.140 Pn 10 glue serie*	M	
100200813	Tubo pvc d.160 Pn 10 inc. / *Pipe pvc d.160 Pn 10 glue serie*	M	
100200816	Tubo pvc d.200 Pn 10 inc. / *Pipe pvc d.200 Pn 10 glue serie*	M	
100200817	Tubo pvc d.225 Pn 10 inc. / *Pipe pvc d.225 Pn 10 glue serie*	M	
100200818	Tubo pvc d.250 Pn 10 inc. / *Pipe pvc d.250 Pn 10 glue serie*	M	
100200880	Tubo pvc d.140 Pn 6 inc. / *Pipe pvc d.140 Pn 6 glue serie*	M	
100200881	Tubo pvc d.200 Pn 6 inc. / *Pipe pvc d.200 Pn 6 glue serie*	M	
100200870	Tubo pvc d.63 Pn 10 inc. trasparente/ *Pipe PVC d.63 Pn 10 glue serie trasparent M*	M	

Prese a staffa

Pvc ball valve - 420



DESCRIZIONE
Presa a staffa in PVC.

DESCRIPTION
Outlet bracket made in PVC.

Codice/*Code*	Descrizione/*Description*	*Unit*	*Price (€)*
100200479	Presa a staffa d 50 x 3/4" / *Outlet bracket d 50 x 3/4"*	NR	
100200480	Presa a staffa d 50 x 1/2" / *Outlet bracket d 50 x 1/2"*	NR	
100200481	Presa a staffa d 63 x 1 1/2" / *outlet bracket d 63 x 1 1/2"*	NR	
100200482	Presa a staffa d 63 x 1/2" / *outlet bracket d 63 x 1/2"*	NR	
100200478	Presa a staffa d 63 x 3/4" / *outlet bracket d 63 x 3/4"*	NR	
100200483	Presa a staffa d 90 x 1 1/2" / *outlet bracket d 90 x 1 1/2"*	NR	
100200484	Presa a staffa d 90 x 2" / *outlet bracket d 90 x 2"*	NR	
100200485	Presa a staffa d 110 x 1 1/2" / *outlet bracket d 110 x 1 1/2"*	NR	
100200486	Presa a staffa d 110 x 2" / *outlet bracket d 110 x 2"*	NR	
100200487	Presa a staffa d 125 x 1 1/2" / *outlet bracket d 125 x 1 1/2"*	NR	
100200488	Presa a staffa d 125 x 2" / *outlet bracket d 125 x 2"*	NR	
100200489	Presa a staffa d 140 x 1 1/2" / *outlet bracket d 140 x 1 1/2"*	NR	
100200490	Presa a staffa d 140 x 2" / *outlet bracket d 140 x 2"*	NR	
100200491	Presa a staffa d 140 x 2"1/2 / *outlet bracket d 140 x 2"1/2*	NR	
100200492	Presa a staffa d 140 x 3" / *outlet bracket d 140 x 3"*	NR	
100200493	Presa a staffa d 160 x 1" / *outlet bracket d 160 x 1"*	NR	
100200494	Presa a staffa d 160 x 1 1/2" / *outlet bracket d 160 x 1 1/2"*	NR	
100200496	Presa a staffa d 200 x 3" / *outlet bracket d 200 x 3"*	NR	
100200495	Presa a staffa d 225 x 2" / *outlet bracket d 225 x 2"*	NR	

Giunti

Joints



DESCRIZIONE
Giunto antivibrante per il collegamento delle pompa alle tubazioni.

DESCRIPTION
Rubber expansion joint for connecting the pump to the pipes.

Codice/*Code*	Descrizione/*Description*	*Unit*	*Price (€)*
100200040	Giunto antivibrante dn 50 / *R. E. joint dn 50*	NR	
100200041	Giunto antivibrante dn 65 / *r. E. joint dn 65*	NR	
100200042	Giunto antivibrante dn 80 / *r. E. joint dn 80*	NR	
100200043	Giunto antivibrante dn 100 / *r. E. joint dn 100*	NR	
100200044	Giunto antivibrante dn 125 / *r. E. joint dn 125*	NR	
100200045	Giunto antivibrante dn 150 / *r. E. joint dn 150*	NR	

Materiali di consumo da utilizzare nelle varie fasi di installazione o manutenzione

Consumables to be used during installation or maintenance procedures



Codice/*Code*	Descrizione/*Description*	*Price (€)*
100200051	Colla tangit kg. 0.5/ *Tangit glue kg. 0.5*	
100200002	Colla tangit kg. 1/ *Tangit glue kg. 1*	

CAMPO DI UTILIZZO

Tangit è un adesivo a presa rapida specifico per giunzioni longitudinali di tubi in PVC rigido. E' indicato in modo particolare per l'assemblaggio di tubi e raccordi anche sotto pressione (acqua potabile, gas), grondaie, condutture in PVC rigido per cavi. Incolla anche ABS e altre materie plastiche sebbene con resistenze inferiori. Le saldature eseguite con Tangit sono resistenti all'acqua.
La resistenza chimica, specialmente agli acidi inorganici, dipende dalla resistenza dei tubi, dai tempi di attesa, dal rispetto della tolleranza, dal carico di pressione, dalle temperature di esercizio, dal tipo di acido e dalla sua concentrazione. La durata delle saldature effettuate con Tangit equivale a quella dei tubi in PVC-U.

CONTEXT OF USE

Tangit is a rapid glue designed for longitudinal joints of PV rigid pipes. It is mainly indicated to assemble pipes and fitting also under pressure (drinking water, gas), drainpipes and rigi PVC ducts for cables. It glues ABS and other plastic material although resistance might be lower. Welds performed with Tang are water-proof.
Chemical resistance, especially to inorganic acids, depenc on pipe resistance, waiting times, tolerance respect, pressur charge, operating temperatures and acid type and concentra tion. The durability of welds performed with Tangit is equal t that of PVC-U pipes.

DESCRIZIONE

Adesivo speciale a base solvente per PVC-U rigido; Tangit PVC-U effettua una saldatura dei supporti sui quali viene applicato.

DESCRIPTION

Special solvent-based adhesive for rigid PVC-U. Tangit PVC-U cre ates a welding on the points of application.



Codice/*Code*	Descrizione/*Description*	*Price (€)*
100200050	Detergete tangit lt.1/ *Tangit detergent lt.1*	

DESCRIZIONE

Le saldature eseguite con Tangit sono resistenti all'acqua.
La resistenza chimica, specialmente agli acidi inorganici, dipende dalla resistenza dei tubi, dai tempi di attesa, dal rispetto della tolleranza, dal carico di pressione, dalle temperature di esercizio, dal tipo di acido e dalla sua concentrazione. La durata delle saldature effettuate con Tangit equivale a quella dei tubi in PVC-U.

DESCRIPTION

Welds performed with Tangit are water-proof.
The chemical resistance, especially to non-organic acids, depenc on the pipe resistance, the wait time, the conformity with tole ance, the pressure load, the operating pressure, the type of aci and its concentration. The durability of welds performed with Tar git is equal to that of PVC-U pipes.



Codice/*Code*	Descrizione/*Description*	*Price (€)*
100200000G	Colla rapida per pvc kg 0.5 *Fast drying glue for kg 0.5*	

DESCRIZIONE

Adesivo tixotropico blu per PVC rigido molto rapido.

DESCRIPTION

Thixotropic blue adhesive for very fast PVC.

CAMPO DI UTILIZZO

Adesivo per l'incollaggio di tubi (flessibili) e raccordi in PVC (rigido) con interferenze piccole e ampie per impianti in pressione e di drenaggio. Ideale per piscine, vasche idromassaggio e applicazioni in presenza di umidità. Non utilizzabile in acqua. Idoneo per diametri fino a 160 mm. Max 16 bar (PN16). Tolleranze: max 0,8 mm sul diametro (tubi flessibili max 0,3 mm) e 0,2 mm di bloccaggio. Adatto per sistemi di tubazione conformi a EN 1329, 1453, 1455 e ISO 15493 (CPVC).

CONTEXT OF USE

Adhesive to glue hoses and PVC fittings (rigid) with small and large interfaces for system under pressure and drainage systems. Ideal for pools, whirlpool and applications in presence of humidity. Do not use in water. Suitable for diameters of up to 160 mm. Max 16 bar (PN16). Tolerances: max 0.8 mm on diameter (hoses max 0.3 mm) and 0.2 mm for fixing. Suitable for piping systems compliant to EN 1329, 1453, 1455 and ISO 15493 (CPVC).

NORMATIVE

- CE: Adesivo per impianti di tubazioni termoplastiche per fluidi in pressione per il trasporto / stoccaggio / smaltimento di acqua
- (EN14814).
- CE: Adesivo per impianti di tubazioni termoplastiche per fluidi non in pressione per il trasporto / stoccaggio / smaltimento di
- acqua (EN14680).
- EN 14680: Soddisfa i requisiti della Norma Europea 14680: Adesivo per impianti di tubazioni termoplastiche non in pressione.
- EN 14814: Soddisfa i requisiti della Norma Europea 14814: Adesivo per impianti di tubazioni termoplastiche per fluidi in pressione.

STANDARDS

- *EC: Glue for thermoplastic pipes systems with pressurized fluids for water flow / storage / disposal.*
- *(EN14814).*
- *EC: Glue for thermoplastic pipe systems of non-pressurized fluids for water flow / storage / disposal*
- *(EN14680).*
- *EN 14680: In compliance with the requirements provided for by European Regulation 14680: Glue for non-pressurized thermoplastic pipe systems.*
- *EN 14814: In compliance with the requirements provided for by European Regulation 14814: Adhesive for thermoplastic system pipes for fluids under pressure.*



Materiali di consumo da utilizzare nelle varie fasi di installazione o manutenzione

Consumables to be used during installation or maintenance procedures

Codice/*Code*	Descrizione/*Description*	*Price (€)*
107100775	tangit PVC-C GR 700/ *tangit CPVC GR 700*	

CAMPO DI UTILIZZO

Adesivo speciale Tangit PVC-C adatto per le connessioni a tensione di tubi pressione con raccordi in PVC-C per uso industriale e uso igienico-sanitari con temperature da 5° C - 100° C

CONTEXT OF USE

Tangit PVC-C is suitable for producing tensile stress resistant connections between pipes and PVC-C fittings for industrial and sanitary use with themperature from 5° C to 100° C

DESCRIZIONE

Adesivo a base solvente sulla base di tetraidrofurano (THF stabilizzato)

DESCRIPTION

Solvent-containing adhesive based on tetrahydrofuran (THF stabilized).

NORMATIVE

- Soddisfa i requisiti della norma DIN 16 970 per giunti adesivi.
- Certificazione DVGW TS 232 in connessione con DEKADUR C Pipe System.
- Soddisfa i requisiti termici e di resistenza indicati per uso sanitario ed industriale.

STANDARDS

- *Meets the requirements of DIN 16 970 for adhesive joints.*
- *DVGW TS 232 certification in connection with DEKADUR C Pipe System.*
- *Meets requirements and thermal resistance suitable for domestic and industrial use.*



Materiali di consumo da utilizzare nelle varie fasi di installazione o manutenzione

Consumables to be used during installation or maintenance procedures

Codice/*Code*	Descrizione/*Description*	*Price (€)*
100200053	Nastro teflon speciale/ *Special teflon tape*	

DESCRIZIONE

NASTRO PTFE TEFLON. Nastro di qualità in PTFE spessore costante 0,1 mm. Assicura una tenuta perfetta di lunga durata su tutti i filetti e una lubrificazione al montaggio. Non indurisce ed evita il grippaggio dei raccordi. Consigliato per gli impieghi più gravosi in condizioni di temperatura e pressioni elevate.

DESCRIPTION

PTFE TEFLON TAPE. PTFE quality tape with constant thickness of 0.1 mm. It ensures a perfect long-lasting seal on all threads and lubrication upon installation. It does not harden and avoid fitting seizure. Recommended for use in environments with extremely high temperature and pressure.

CARATTERISTICHE TECNICHE

- Applicazione: applicare su filetti puliti esercitando una leggera tensione del nastro fino ad ottenere spessori costanti.
- Temperatura di esercizio -60 °C ÷ +260 °C
- Peso/m² 100 g/m²
- pressione di esercizio 20 Bar
- spessore nom.: 0,20mm
- larghezza nom.: 19mm
- lunghezza nom.: 15mm

TECHNICAL FEATURES

- *Application: apply on clean threads by exerting a slight tension of the tape until reaching constant thicknesses.*
- *Operating temperature -60 °C ÷ +260 °C*
- *Weight/sq. m 100 g/sq. m*
- *operating pressure 20 Bar*
- *Nom. thickness: 0.20mm*
- *Nom. width: 19mm*
- *Nom. length: 15mm*

NORMATIVE

Conforme alla norma EN 751/3.

STANDARDS

Compliant with EN 751/3.

0-100 °C



Raccordi pvc-c
CPVC fittings

CAMPO DI UTILIZZO
Raccordi e tubazioni per impianti con temperature 0-100°C (vedi curve di regressione Pressione / temperatura). Particolarmente indicato per i collegamenti e tratti di scambiatori di calore, impianti a insufflaggio d'aria impianti termali. Può essere utilizzato in piscine con acqua trattata a cloro o acqua trattata con sale.

CONTEXT OF USE
Fittings and pipes for plants with 0-100°C temperatures (se Pressure/ temperature regression curves). Suitable for connec tions and heat exchangers, air blowing systems and thermal sys tems. It might be used in chlorinated or salted water pools.

DESCRIZIONE
No costi di installazione ridotti grazie al procedimento di giunzione "Incollaggio" ottenuto attraverso l'impiego di idoneo collante non conducibile (indifferente alla corrosione galvanica).
Il PVC-C risponde alla necessità di fornire una resistenza meccanica idonea e rispondente alle esigenze di progettazione degli impianti Tutta la serie PVC-C necessita di utilizzo di colla idonea.

DESCRIPTION
The installation costs are reduced thanks to the "gluing" jointin obtained with a proper non-conducting adhesive (i.e. not affected by galvanic corro sion).
CPVC is the best solution to provide a great mechanical and t meet the design requirements of the plant. All the products o the CPVC range need a proper adhesive.

NORMATIVE
- ISO 15493 Sistemi di componenti (Tubi,Raccordi e Valvole) in PVC-C per applicazioni industriali.
- prEN ISO 15877-1-2-3-5 Sistemi di componenti in PVC-C per applicazioni di acqua calda e fredda.
- ISO 727-1 Tubi e raccordi in PVC-C. Dimensioni e tolleranze serie metrica.
- DIN 8079-8080 Tubi in PVC-C, dimensioni.
- ASTM D1784 classe 23447B Compound di PVC-C classificati per applicazioni industriali.
- ASTM D696 e DIN 53752 Coefficiente di dilatazione termica lineare, test e metodo di prova.
- UNI 11242

STANDARDS
- *ISO 15493 Component systems (pipes, fittings and valves) in PVC-C for industrial application.*
- *prEN ISO 15877-1-2-3-5 PVC-C Component system for cold and warm water application.*
- *ISO 727-1 PVC-C pipes and fittings. Dimensions and tolerance metric.*
- *DIN 8079-8080 PVC-C pipes, dimensions.*
- *ASTM D1784 class 23447B PVC-C compound classified for industrial application.*
- *ASTM D696 and DIN 53752 Linear thermal dilatation coeffi- cient, test and test method.*
- *UNI 11242*

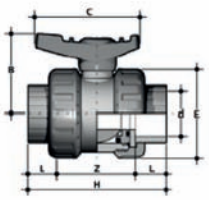

Valvola a sfera ff pvc-c 50/ *Ball valve ff CPVC 50*

Codice/*Code*	Descrizione/*Description*	D	L	Z	H	E	B	C	G	*Unit*	*Price (€)*
107200750	Valvola a sfera ff pvc-c/ *Ball valve ff CPVC*	50	31	77	139	98	85	112	795	NR	
107200751	Valvola a sfera ff pvc-c/ *Ball valve ff CPVC*	63	38	98	174	117	103	137	1370	NR	

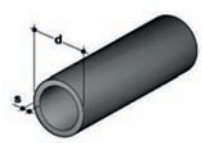

Tubo pvc-c/ *CPVC pipe*

Codice/*Code*	Descrizione/*Description*	ø	DN	Spessore (mm)	L (m)	*Unit*	*Price (€)*
107200752	Tubo pvc - c/ *CPVC pipe*	50	40	3.7	5	NR	
107200753	Tubo pvc - c/ *CPVC pipe*	63	50	4.7	5	NR	

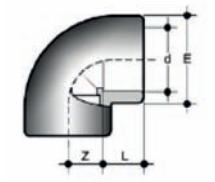

Gomito ff 90° pvc-c/ *Elbow ff 90° CPVC*

Codice/*Code*	Descrizione/*Description*	DN	L	Z	E	G	*Unit*	*Price (€)*
107200754	Gomito ff 90° pvc-c/ *Elbow ff 90° CPVC*	50	31	27	61	155	NR	
107200755	Gomito ff 90° pvc-c/ *Elbow ff 90° CPVC*	63	38	33.5	76	283	NR	

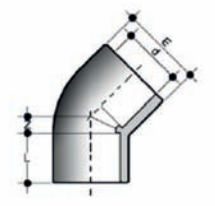

Gomito ff 45° pvc-c/ *Elbow ff 45° CPVC*

Codice/*Code*	Descrizione/*Description*	DN	L	Z	E	G	*Unit*	*Price (€)*
107200756	Gomito ff 45° pvc-c/ *Elbow ff 45° CPVC*	50	31	11.7	64	175	NR	
107200757	Gomito ff 45° pvc-c/ *Elbow ff 45° CPVC*	63	38	14	80	305	NR	

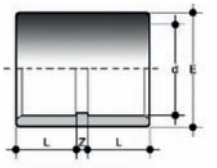

Manicotto ff pvc-c/ *Sleeve ff CPVC*

Codice/*Code*	Descrizione/*Description*	DN	L	Z	E	G	*Unit*	*Price (€)*
107200758	Manicotto ff pvc-c/ *Sleeve ff CPVC*	50	31	3	61	90	NR	
107200759	Manicotto ff pvc-c/ *Sleeve ff CPVC*	63	38	3	75	160	NR	

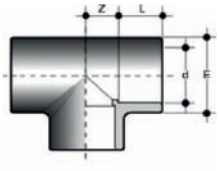

T a 90°pvc-c/ *90°-T CPVC*

Codice/*Code*	Descrizione/*Description*	DN	L	Z	E	G	*Unit*	*Price (€)*
107200760	T a 90° pvc-c/ *90°-T pvc-c*	50	31	27	61	195	NR	
107200761	T a 90° pvc-c/ *90°-T pvc-c*	63	38	33.5	76	394	NR	

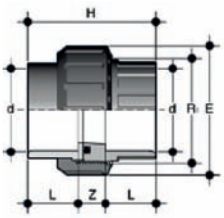

T a 90° pvc-c/ *90°-T CPVC*

Codice/*Code*	Descrizione/*Description*	DN	R_1	H	L	Z	E	G	*Unit*	*Price (€)*
107200762	Bocchettone ff pvc-c/ *f/f sleeve CPVC*	50	$2_{1/4}$	79	31	17	79	190	NR	
107200763	Bocchettone ff pvc-c/ *f/f sleeve CPVC*	63	$2_{3/4}$	98	38	22	98	355	NR	

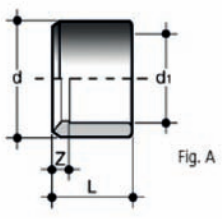

Riduzione pvc-c/ *CPVC reducer*

Codice/*Code*	Descrizione/*Description*	Dxd_1	L	Z	G	*Unit*	*Price (€)*
107200764	Riduzione pvc-c/ *CPVC reducer*	63x50	38	7	70	NR	
107200765	Riduzione pvc-c/ *CPVC reducer*	75x63	44	6	92	NR	
107200766	Riduzione pvc-c/ *CPVC reducer*	90x75	51	7	159	NR	
107200767	Riduzione pvc-c/ *CPVC reducer*	110x90	61	9	297	NR	

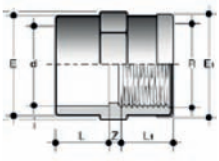

Manicotto misto pvc-c/ *CPVC mixed sleeve*

Codice/*Code*	Descrizione/*Description*	DxR	L	L_1	Z	E	E_1	K	G	*Unit*	*Price (€)*
107200768	Manicotto misto pvc-c/ *CPVC mixed sleeve*	50x1 $_{1/2}$	$2_{1/4}$	31	21.4	61	62	61	109	NR	
107200769	Manicotto misto pvc-c/ *CPVC mixed sleeve*	63x2	$2_{3/4}$	38	25.7	76	77	76	196	NR	

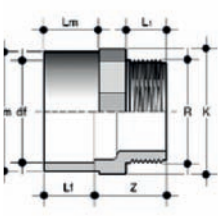

Adattatore pvc-c/ *CPVC adapter*

Codice/*Code*	Descrizione/*Description*	Dm x Df x R	L_m	L_f	L_1	Z	K	G	*Unit*	*Price (€)*
107200770	Adattatore pvc-c/ *CPVC adapter*	63x40x1 $_{1/2}$"	38	31	21.4	35	65	113	NR	
107200771	Adattatore pvc-c/ *CPVC adapter*	75x63x2"	44	38	25.7	41	75	158	NR	





Indice/*Index*

Kit idromassaggio
Whirlpool kit 132

Kit aeromassaggio
Air massage kit 136

Fontane
Fountains 139

Impianto nuoto controcorrente
Counter/current swimming system 141

Ricambi
Spare parts 142

RELAX / *RELAX*

07

AQUA INDUSTRIAL GROUP

▪ UNI EN 16582 ▪ UNI EN 16713 ▪ UNI EN 13451

WHIRLPOOL NOZZLE



Bocchetta per idromassaggio per rivestimento in PVC

Whirlpool nozzle for PVC lining

CAMPO DI UTILIZZO

- Per piscine pubbliche o private con tipologie a skimmer o bordo sfioro con strutture in blocchi in EPS, cemento armato con rivestimento in PVC o pannelli (abbinando la guarnizione sandwich).

CONTEXT OF USE

- *For public or private pools with skimmer or overflow edge technology with EPS blocks or reinforced concrete structure and PVC lining. Nozzles for panel structures may also be used, adding a sandwich gasket*

DESCRIZIONE

Bocchette per idromassaggio a parete facilmente utilizzabili in piscina ideali per creare zone di relax (panche, scalinate, angoli). Bocchette idromassaggio in ABS Flange e copriflangia in acciaio getto orientabile con regolazione della miscelazione tra acqua-aria.

- Completa di:
- Flange inox 304
- Viti inox
- Tubo flessibile d.20
- Guarnizioni
- Valvola di aspirazione aria 3/8”
- Raccordo 12x16x3/8”

DESCRIPTION

Wall-mounted whirlpool nozzles, can be used to easily create relax areas in any swimming pool (benches, steps, corners). ABS whirlpool nozzles - Steel flanges and flange covers, adjustable jet with adjustable air-water mixture.

- *Comes with:*
- *304 stainless steel flanges*
- *Stainless steel screws*
- *Flexible pipe d.20*
- *Gaskets*
- *Air suction valve 3/8”*
- *Fitting 12x16x3/8”*

Codice/*Code*	Descrizione/*Description*	*Pack*	*Weight*	*Volume*	*Unit*	*Price (€)*
100160210C	Bocchette per idromassaggio in ABS per rivestimento in PVC *ABS whirlpool nozzles for PVC lining*	1	0.2 Kg	0.010 mc	NR	

WHIRLPOOL NOZZLE

▪ UNI EN 16582 ▪ UNI EN 16713 ▪ UNI EN 13451



Bocchetta per idromassaggio per rivestimento in piastrelle

Whirlpool nozzle for tile lining

CAMPO DI UTILIZZO

Per piscine pubbliche o private con tipologie a skimmer o bordo sfioro con strutture in blocchi in EPS o ce-mento armato e rivestimento in piastrelle

CONTEXT OF USE

For public or private pools with skimmer or overflow edge technology with EPS blocks or reinforced concrete structure and tile lining

DESCRIZIONE

Bocchette per idromassaggio a parete facilmente utilizzabili in piscina ideali per creare zone di relax (panche, scalinate, angoli). Bocchette idromassaggio in ABS e copriflangia in acciaio getto orientabile con regolazione della miscelazione tra acqua-aria.
Completa di:

- Flange inox 304
- Tubo flessibile d.20
- Valvola di aspirazione aria 3/8”
- Raccordo 12x16x3/8”

DESCRIPTION

Wall-mounted whirlpool nozzles, can be used to easily create relax areas in any swimming pool (benches, steps, corners). ABS whirlpool nozzles and steel flange covers, adjustable jet with adjustable air-water mixture.
Comes with:

- *304 stainless steel flanges*
- *Flexible pipe d.20*
- *Air suction valve 3/8”*
- *Fitting 12x16x3/8”*

Codice/*Code*	Descrizione/*Description*	*Pack*	*Weight*	*Volume*	*Unit*	*Price (€)*
100160211C	Bocchette per idromassaggio in ABS per riverstimento in piastrelle *ABS whirlpool nozzles for TILE LINING*	1	0.15 Kg	0.10 mc	NR	

▪ UNI EN 16582 ▪ UNI EN 16713 ▪ UNI EN 13451

AIR-WATER MIXER JET



Jet miscelatore aria-acqua per Bocchette in ABS
A parete facilmente utilizzabili in piscina ideali per creare zone di relax (panche, scalinate, angoli)

Air-water mixer jet for wall-mounted ABS nozzles, can be used to easily create relax areas in any swimming pool (benches, steps, corners)

CAMPO DI UTILIZZO

- Per piscine pubbliche o private con tipologie a skimmer o bordo sfioro con strutture in blocchi in EPS o cemento armato

CONTEXT OF USE

- *For public or private pools with skimmer or overflow edge technology with EPS blocks or reinforced concrete structure*

DESCRIZIONE

- JET AIR da abbinare a Bocchette in ABS getto orientabile per la miscelazione tra acqua-aria.
- Attacchi di mandata MF ø 1 ½"
- Attacchi aspirazione aria F ø 20 mm

DESCRIPTION

- *AIR JET for installation with ABS nozzles, adjustable jet for air-water mixing.*
- *Inlet fittings MF ø 1 ½"*
- *Air suction fittings F ø 20 mm*

Codice/*Code*	Descrizione/*Description*	*Pack*	*Weight*	*Volume*	*Unit*	*Price (€)*
108160000	jet miscelatore acqua-aria 1"1/2 MF *Air-water mixing jet 1"1/2 MF*	1	0.15 Kg	0.01 mc	NR	

OPTIONAL

Codice/*Code*	Descrizione/*Description*	*Price (€)*
108160002	Valvola di aspirazione ø 3/8" mm/ *Suction valve ø 3/8" mm*	
108160005	Raccordo nipplo 12x16x 3/8" mm/ *Nipple fitting 12x16x 3/8" mm*	
108160004	Tubo flessibile in PVC ø 16x20 mm/ *Flexible PVC pipe ø 16x20 mm*	

▪ UNI EN 16582 ▪ UNI EN 16713 ▪ UNI EN 13451

PIEZOELECTRIC PUSH-BUTTON



Pulsante piezo elettrico
Piezoelectric push-button

CAMPO DI UTILIZZO
Per piscine pubbliche o private con tipologie a skimmer o bordo sfioro

CONTEXT OF USE
For public or private pools with skimmer or overflow edge technology

DESCRIZIONE
Pulsante piezo elettrico d.26 con 2 mt di cavo di collegamento resinato. Pulsante piezo elettronico IP 68 funzione ON-OFF. Completo di:
- Pulsante piezo
- Ghiera di fissaggio
- Supporto da 2" forato

DESCRIPTION
Piezoelectric push-button d.26 with resin-coated connection cable 2 m. Piezoelectric push-button IP 68 with ON-OFF function. Comes with:
- *Piezo push-button*
- *Fastening ring nut*
- *Drilled 2" support*

Codice/*Code*	Descrizione/*Description*	*Pack*	*Weight*	*Volume*	*Unit*	*Price (€)*
100160422C	Pulsante piezo elettrico d.26 con 2 mt di cavo di collegamento resinato *Piezoelectric push-button d.26 with resin-coated connection cable 2 m*	1	0.1 Kg	0.001 mc	NR	

OPTIONAL

Codice/*Code*	Descrizione/*Description*	*Price (€)*
108160020	Centralina timer multiscala/ *Multi-scale timer control box*	
200300042	Chiave per serraggio ghiera/ *Wrench for ring nut tightening*	

▪ UNI EN 16582 ▪ UNI EN 16713 ▪ UNI EN 13451

PIEZOELECTRIC PUSH-BUTTON



Pulsante pneumatico
Pneumatic push-button

CAMPO DI UTILIZZO
Per piscine pubbliche o private con tipologie a skimmer o bordo sfioro consigliato per una distanza max 10 mt

CONTEXT OF USE
For public or private pools with skimmer or overflow edge technology, recommended for a distance of up to 10 m

DESCRIZIONE
Pulsante pneumatico in gomma per trasmissione impulso. Pulsante pneumatico ON-OFF completo di supporto per bocchetta da 2" in ABS con sede per chiave di serraggio.
Completo di:
- Pulsante pneumatico in gomma
- Supporto da 2" per bocchetta in ABS bianco
- Tubetto di collegamento aria 3x5 mt 10

DESCRIPTION
Rubber pneumatic push-button for pulse transmission. ON-OFF pneumatic push-button with support for 2" ABS nozzle with housing for tightening wrench.
Comes with:
- *Rubber pneumatic push-button*
- *White 2" support for ABS nozzle*
- *Air connection pipe 3x5 m 10*

Codice/*Code*	Descrizione/*Description*	*Pack*	*Weight*	*Volume*	*Unit*	*Price (€)*
100160416C	Pulsante pneumatico in gomma per trasmissione impulso *Rubber pneumatic push-button for pulse transmission*	1	0.01 Kg	0.001 mc	NR	

OPTIONAL



108160010

Codice/*Code*	Descrizione/*Description*	*Price (€)*
108160010	Interruttore aria idromassaggio/ *Whirlpool air switch*	
200300042	Chiave per serraggio ghiera/ *Wrench for ring nut tightening*	

▪ UNI EN 16582 ▪ UNI EN 16713 ▪ UNI EN 13451

FLOOR NOZZLE GEYSER JET



Bocchetta in ABS d.2"M-50f a pavimento con diffusore geyser per riv. In PVC

ABS nozzle D.2"M-50F for floor installation with geyser jet for PVC lining

CAMPO DI UTILIZZO

- Piscine pubbliche e private con strutture in cemento con rivestimento in PVC
- Tecnologia a Skimmer con strutture in cemento con rivestimento in PVC
- Tecnologia a bordo sfioratore con strutture in cemento con rivestimento in PVC

CONTEXT OF USE

- *Public and private pools with concrete structures with PVC lining*
- *Skimmer technology with concrete structures with PVC lining*
- *Overflow edge technology with concrete structures with PVC lining*

DESCRIZIONE

- Corpo in ABS con n° 5 inserti in ottone m 5 attacchi ø50F-2"M
- Guarnizioni (n° 2 pezzi) per bocchetta
- Flangia in ABS per bocchetta
- Kit viti inox per bocchetta
- Copriflangia in ABS per bocchetta
- Diffusore geyser in ABS per bocchetta a pavimento

DESCRIPTION

- *ABS body with no. 5 brass inserts m 5 fittings ø50F-2"M*
- *Seals (no. 2 pieces) for nozzle*
- *ABS flange for nozzle*
- *316 Stainless steel screw kit for nozzle*
- *ABS flange cover for nozzle*
- *Radial ABS jet for floor nozzle*

CARATTERISTICHE TECNICHE

- Portata massima 11.00m³/h

TECHNICAL FEATURES

- *Flow rate at maximum 11.00m³/h*

Codice/*Code*	Descrizione/*Description*	*Price (€)*
200200035F	Bocchetta in abs d.2"M-50f a pavimento con diffusore geyser per riv. In pvc / *ABS nozzle D.2"M-50F for floor installation with geyser jet. For PVC lining*	
200200036F	Bocchetta in abs d.2"M-50f a pavimento con diffusore geyser per riv. CA / *ABS nozzle D.2"M-50F for floor installation with geyser jet. For tiles*	

OPTIONAL

Codice/*Code*	Descrizione/*Description*	*Price (€)*
200200116	Chiave per serraggio ghiera per diffusore a sfera per bocchetta / *Ring nut tightening wrench for nozzle ball-type jet oe jet*	

▪ CE ▪ UNI EN 16582

CONTINUOUS BLOWER



Soffiante continuo
Continuous blower



CAMPO DI UTILIZZO
- Piscine pubbliche e private

CONTEXT OF USE
- *For public and private pools*

DESCRIZIONE
Carcasse e giranti interamente realizzate in lega di alluminio; costruzione in esecuzione "MONOBLOCCO". La flangia anteriore del motore elettrico è direttamente fissata al corpo macchina e la girante, bilanciata dinamicamente, è calettata sul capo d'albero del motore stesso;
Motori elettrici, per servizio continuo, a due poli, disponibili in versione trifase per tutte le potenze ed in versione monofase fino a 2,2 kW.

DESCRIPTION
Casing and impellers made completely of spark proof aluminium alloy; Manufactured in the so-called "CLOSE COUPLED" version; i.e. a flange mounted electric motor is bolted to the machine casing. The impeller, which is dynamically balanced, is fitted directly onto the motor shaft extension.
The two-pole electric motors, designed for continuous operation, are available in three phase for all the powers and in single phase up to 2.2 kW.

CARATTERISTICHE TECNICHE
- Grado di protezione: IP54
- Classe d'isolamento: F
- Tensioni di alimentazione:
- Motori trifase, a 50 Hz: 200-240 VΔ / 345-416 V per potenze fino a 4 Kw 345-415 VΔ / 600-720 V per potenze > 4 kW
- Motori trifase, a 60 Hz: 208-275 VΔ / 380-480 V per potenze fino a 4,6 kW 380-480 VΔ / 660-720 V
- Per potenze > 4,6 kW - motori monofase, a 50 e 60 Hz: 104-127 V / 208-254 V
- Completo di filtro

TECHNICAL FEATURES
- *Protection degree: IP54*
- *Insulation class:: F*
- *Line voltages:*
- *Three phase motors, at 50 Hz: 200-240 VΔ / 345-416 V for powers up to 4 Kw 345-415 VΔ / 600-720 V for powers > 4 kW*
- *Three phase motors, at 60 Hz: 208-275 VΔ / 380-480 V for powers up to 4,6 kW 380-480 VΔ / 660-720 V*
- *For powers > 4,6 kW - Single phase motors, at 50 and 60 Hz: 104-127 V / 208-254 V*
- *Complete of filter*

Codice/*Code*	Descrizione/*Description*	Attacchi *Fittings*	Termica A *Thermal A*	*Price (€)*
100160552	Soffiante cl-40 0.8 kw monofase / *Blower cl-40 0.8 kw single-phase*	1"1/2	6-9	
100160553	Soffiante cl-40 0.9 kw trifase / *Blower cl-40 0.9 kw three-phase*	1"1/2	2-4	
100160554	Soffiante cl-40 1.1 kw monofase / *Blower cl-40 1.1 kw single-phase*	1"1/2	6-9	
100160555	Soffiante cl-40 1.1 kw trifase / *Blower cl-40 1.1 kw three-phase*	1"1/2	2-4	
100160556	Soffiante cl-50 1.5 kw monofase / *Blower cl-50 1.5 kw single-phase*	2"	9-12	
100160557	Soffiante cl-50 1.5 kw trifase / *Blower cl-50 1.5 kw three-phase*	2"	4-6	
100160558	Soffiante cl-60 2.2 kw trifase / *Blower cl-60 2.2 kw three-phase*	2"	6-9	
100160559	Soffiante cl-60 3 kw trifase / *Blower cl-60 3 kw three-phase*	2"	6-9	

NORMATIVE
Direttive Europee 2006/42

STANDARDS
European directives 2006/42

"Pressione mandata *hPa = mbar* Outlet pressure"	0	50		75		100		125		150		175		200		225		250	
Modello/*model*	mc/h	mc/h	KW	mc/h	KW	mc/h	KW	mc/h	KW	mc/h	KW	mc/h	KW	mc/h	KW	mc/h	KW	mc/h	KW
CL 40 Monof.	150	118	0,8	103	0,8	89	0,8	74	0,8	59	0,8								
CL 40 Trif.	150	118	0,9	103	0,9	89	0,9	74	0,9	59	0,9	44	1,1	30	1,1				
CL 50	212	184	1,5	168	1,5	151	1,5	133	1,5	116	1,5	99	1,5	82	1,5				
CL 60	300	268	2,2	249	2,2	230	2,2	211	2,2	192	2,2	174	2,2	155	3	136	3	117	3

▪ CE ▪ UNI EN 16582

DISCONTINUOUS BLOWER



Soffiante discontinuo
Discontinuous blower

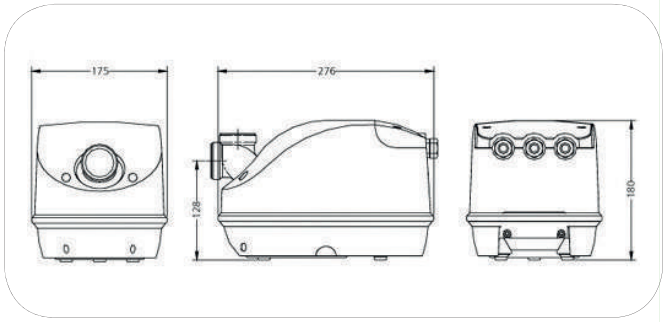

CAMPO DI UTILIZZO
- Piscine private

CONTEXT OF USE
- *For private pools*

DESCRIZIONE
Le soffianti tecnologicamente più avanzate oggi disponibili sul mercato (per piscine di piccole e medie dimensioni). Hanno integrato all'interno l'interruttore di attivazione attraverso il pulsante pneumatico. Il ciclo di funzionamento preimpostato è di 30 minuti, al termine del quale si spegnerà automaticamente. La protezione termica incorporata che interromperà automaticamente l'alimentazione in caso di surriscaldamento

DESCRIPTION
Blowers most technologically advanced on the market today (for small and medium size swimming pools). They have integrated into the switch through the activation pneumatic button. The operating cycle is preset to 30 minutes, after which it will automatically turn off. The thermal protection that automatically shut down the power supply in case of overheating.

CARATTERISTICHE TECNICHE
- Tensione: 230 V - 50 Hz
- Watt: 700
- Attacchi: 1"1/4
- Portata m^3/h: 20
- Prevalenza mbar: 0 - 210

TECHNICAL FEATURES
- *Voltage: 230 V - 50 Hz*
- *Watt: 700*
- *Fittings: 1"1/4*
- *Flow rate m^3/h: 20*
- *mbar prevalence: 0 - 210*

Codice/*Code*	Descrizione/*Description*	Attacchi *Fittings*	Termica A *Thermal A*	*Price (€)*
100160551	Soffiante 900 W monofase / *Blower 900 W single-phase*	1"1/4	6-9	

NORMATIVE
Direttive Europee 2006/42

STANDARDS
European directives 2006/42

CASCADES

▪ UNI EN 16582 ▪ UNI EN 13451



Cascate Mini Bali

Mini Bali Cascades

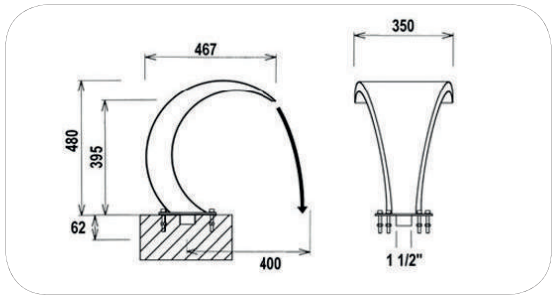

Codice/*Code*	Descrizione/*Description*	*Unit*	*Price (€)*
600600014	Cascata inox 316 mini bali - portata 20 mc/h / *Inox 316 waterfall mini bali - flow rate 20 mc/h*	NR	



Cascate Bali

Bali Cascades

▪ UNI EN 16582 ▪ UNI EN 13451

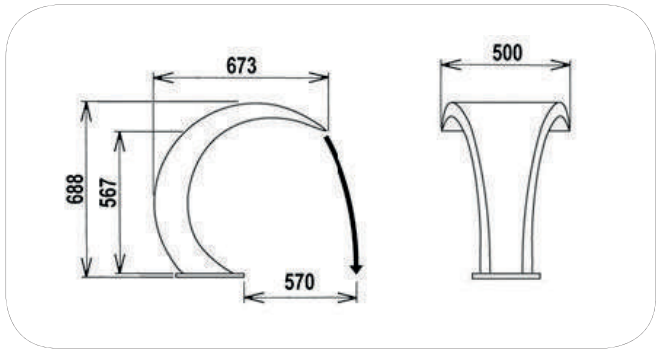

Codice/*Code*	Descrizione/*Description*	*Unit*	*Price (€)*
600600030	Cascata inox 316 Bali lucida - portata 30 mc/h / *Waterfall Inox 316 Bali polished - flow rate 30 mc/h*	NR	
600600034	Ancoraggio / *Anchor*	NR	
600600035	Cornice inox 316 / *Frame Inox 316*	NR	



Cascata a parete Maui

Wall-Mounted Water Cascades Maui

▪ UNI EN 16582 ▪ UNI EN 13451

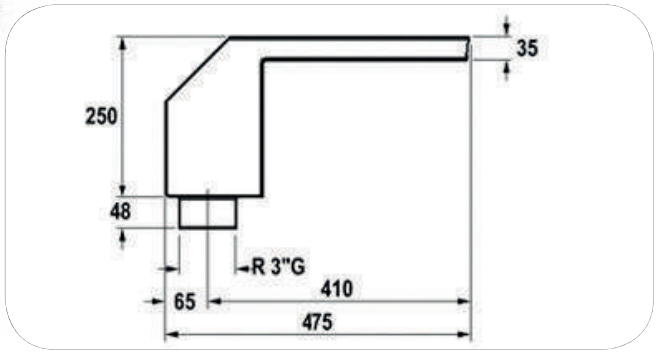

Codice/*Code*	Descrizione/*Description*	*Unit*	*Price (€)*
600600050	Cascata a parete inox 316 MAUI 300 mm - portata 10 mc/h *Wall-Mounted Water Cascades MAUI Inox 316 300 mm - flow rate 10 mc/h*	NR	
600600051	Cascata a parete inox 316 MAUI 500 mm - portata 20 mc/h *Wall-Mounted Water Cascades MAUI Inox 316 500 mm - flow rate 20 mc/h*	NR	

▪ UNI EN 16582

MAX JET



Nuoto in controcorrente
Counter-current swimming

CAMPO DI UTILIZZO

Il nuoto in controcorrente nasce dall'esigenza di poter nuotare nella vostra piscina di ogni dimensione. Posizionato in parete il nuoto contro corrente con il suo flusso d'acqua orientabile a elevata velocità con la possibilità di miscelazione di aria per aumentare la piacevolezza del nuoto. Particolarmente adatto per piscine di piccole o medie dimensioni, permette di nuotare ininterrottamente. Il nuoto controcorrente è fornito con una pompa conforme alle norme CE: funziona in modo silenzioso e può essere facilmente installato in qualsiasi tipo di piscina (cemento armato, prefabbricate, skimmer, a sfioro...)

CONTEXT OF USE

Counter-current swimming arises from the need to be able to swim in pools of any size. Mounted on the side wall, the counter-current system creates a high-speed adjustable water flow, which can also be mixed with air to enhance the pleasure of swimming. Especially suitable for small or medium sized pools, it allows uninterrupted swimming. The counter-current swimming system is supplied with a pump compliant with CE standards: it is silent and can be installed on all pool types (reinforced concrete, pre-fabricated, skimmer, overflow edge...)

Rif. *Ref.*	Codice *Code*	Descrizione *Description*	Quantità *Quantity*
1	100160600	MAX JET - parte da murare/*MAX JET - part to be walled*	1

▪ UNI EN 16582 ▪ CE ▪ UNI EN 13451

JETVAG



Nuoto in controcorrente
Counter-current swimming

CAMPO DI UTILIZZO

Il nuoto in controcorrente nasce dall'esigenza di poter nuotare nella vostra piscina di ogni dimensione. Posizionato in parete il nuoto contro corrente con il suo flusso d'acqua orientabile a elevata velocità con la possibilità di miscelazione di aria per aumentare la piacevolezza del nuoto. Particolarmente adatto per piscine di piccole o medie dimensioni, permette di nuotare ininterrottamente. Il nuoto controcorrente è fornito con una pompa conforme alle norme CE: funziona in modo silenzioso e può essere facilmente installato in qualsiasi tipo di piscina (cemento armato, prefabbricate, skimmer, a sfioro...)

CONTEXT OF USE

Counter-current swimming arises from the need to be able to swim in pools of any size. Mounted on the side wall, the counter-current system creates a high-speed adjustable water flow, which can also be mixed with air to enhance the pleasure of swimming. Especially suitable for small or medium sized pools, it allows uninterrupted swimming. The counter-current swimming system is supplied with a pump compliant with CE standards: it is silent and can be installed on all pool types (reinforced concrete, pre-fabricated, skimmer, overflow edge...)

Codice *Code*	Nuoto controcorrente *Counter-current swimming*	Alimentazione V *Power supply V*	Pompa kW-HP *Pump kW-HP*	Quadro elettrico *Electric panel*	Listino (€) *Price (€)*
PANNELLI CON PVC UNIVERSALE					
100160610	JETVAG	monofase / *single-phase*	2,2 kW - 3.0 HP	SI	
100160611	JETVAG	trifase / *three-phase*	3,0 kW - 4.0 HP	SI	

Schema di montaggio nuoto controcorrente
Assembly diagram swimming counter-current

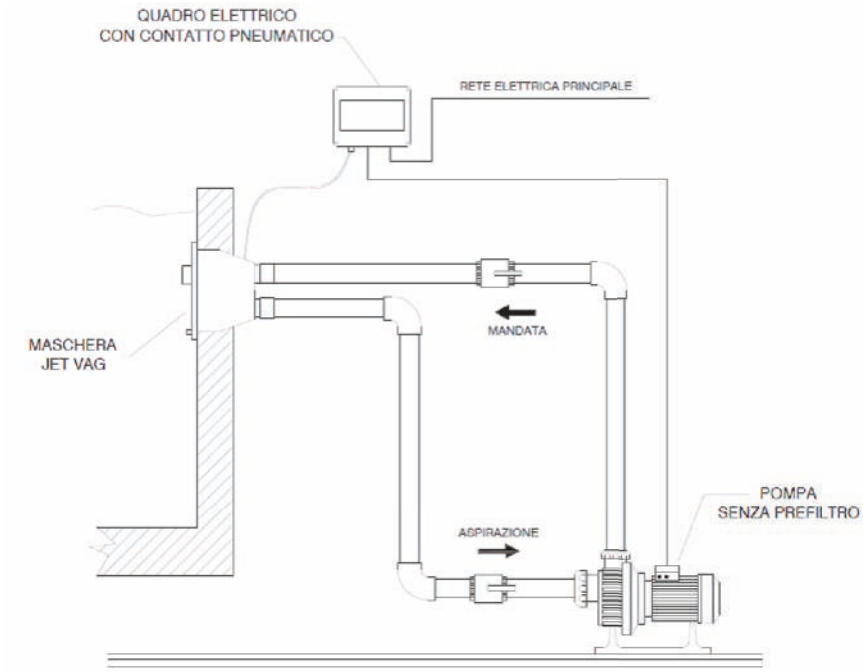

Pulsante piezo elettrico
Piezoelectric push-button

RICAMBI/ *SPARE PARTS*

Codice/*Code*	Descrizione/*Description*	*Pack*	*Weight*	*Unit*	*Price (€)*
200200191L	Adattatore pulsante piezo-pneumo/ *Adaptor piezo-pneumatic button*	1	0.01 Kg	NR	

Pulsante pneumatico
Pneumatic push-button

RICAMBI/ *SPARE PARTS*

Codice/*Code*	Descrizione/*Description*	*Pack*	*Weight*	*Unit*	*Price (€)*
100160416	Pulsante pneumatico gomma/ *Rubber pneumatic push-button*	1	0.01 Kg	NR	
108160022	Tubo di collegamento aria 3x5/ *Air connection pipe 3x5*	1	0.01 Kg	NR	
200200191L	Adattatore pulsante piezo-pneumo/ *Adaptor piezo-pneumatic button*	1	0.01 Kg	NR	

Bocchetta in ABS d.2”M-50f a pavimento con diffusore geyser per riv. In PVC
ABS nozzle D.2”M-50F for floor installation with geyser jet for PVC lining

RICAMBI/ *SPARE PARTS*

200200355



Codice/*Code*	Descrizione/*Description*	*Pack*	*Weight*	*Unit*	*Price (€)*
200200031	Diffusore geyser in ABS per bocchetta / *Geyser ABS jet for nozzle*	1	0.1 Kg	NR	
200200355	Kit flangia bocchetta / *ABS flange kit*	1	0.3 Kg	NR	





AQUA
INDUSTRIAL GROUP



08

QUADRI ELETTRICI
ELECTRONIC PANELS

▪ CE ▪ RoHS ▪ UNI EN 16582 ▪ UNI EN 10637 ▪ UNI EN 16713 ▪ UNI EN 13451

T° CONTROL 1



DIMENSIONI/*DIMENSIONS*

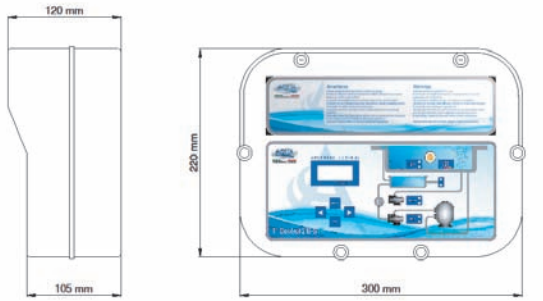

IMBALLO/*PACK*

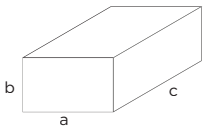

Confezione singola/ *Single pack*
axbxc: 350x300x160 mm - Kg: 4,00

CAMPO DI UTILIZZO

- Piscine private Skimmer

CARATTERISTICHE TECNICHE

- Gestione e controllo di: filtrazione – fari a led – idromassaggio – carico elettronico H2O;
- Rilevamento temperatura dell'acqua della piscina tramite Sonda NTC;
- 3 modalità di controllo:
  MANUALE – TEMPORIZZATA – TEMPERATURA;
- Funzione antigelo: al di sotto dei 3°C parte l'avvio automatico della pompa di filtrazione per 3 minuti ogni ora (giorno e notte);
- Versione monofase 230 V – potenza massima pompa 2,20 Kw.
- Accende e spegne anche pompe a velocità variabile

CONTEXT OF USE

- *Private skimmer pools*

TECHNICAL FEATURES

- *Management and control of: filtration - LED headlights - whirlpool – H2O electronic load;*
- *Pool water temperature detection through NTC probe;*
- *3 control modes:*
  MANUAL - TIMED – TEMPERATURE;
- *Antifreeze function: below 3 ° C there is the automatic start the filter pump for 3 minutes every hour (day and night);*
- *230V single-phase version - maximum power pump 2.20 Kw.*
- *Also turns on and off variable speed pumps*

Codice/*Code*	Descrizione/*Description*	*Unit*	*Price (€)*
100100832	Quadro el. 1 T CONTROL 1/*T CONTROL 1 el. cont. box*	NR	
100100830	Quadro el. 1 T CONTROL 1H/*T CONTROL 1H el. cont. box*	NR	
100100836	Quadro el. 1 T CONTROL 1LR/*T CONTROL 1LR el. cont. box*	NR	
100100837	Quadro el. 1 T CONTROL 1LRH/*T CONTROL 1LRH el. cont. box*	NR	

Tabella come catalogo (solo per i modelli 100100832/100100830/100100836/100100837)
Table as catalog (only for models 100100832/100100830/100100836/100100837)

		TCONTROL 1 100100832	TCONTROL 1H 100100830	TCONTROL 1LR 100100836	TCONTROL 1LRH 100100837
Contatto 1 *Contact 1*	Illuminazione *Lighting*	●	●	●	●
Contatto 2 *Contact 2*	Rete principale *Mains*	●	●	●	●
Contatto 3 *Contact 3*	Pompa filtrazione *Filtration pump*	●	●	●	●
Contatto 4 *Contact 4*	Pompa idromassaggio *Whirlpool pump*	●	●	●	●
Contatto 5 *Contact 5*	Trasformatore elettrovalvola *Transformer + solenoid*	●	●	●	●
Contatto 6 *Contact 6*	Sonda di temperatura *Temperature probe*	●	●	●	●
Contatto 7 *Contact 7*	Pulsante piezoelettrico *Piezo button*	●	●	●	●
Contatto 8 *Contact 8*	Regolatore livello elettronico *Electronic level controller*	●	●	●	●

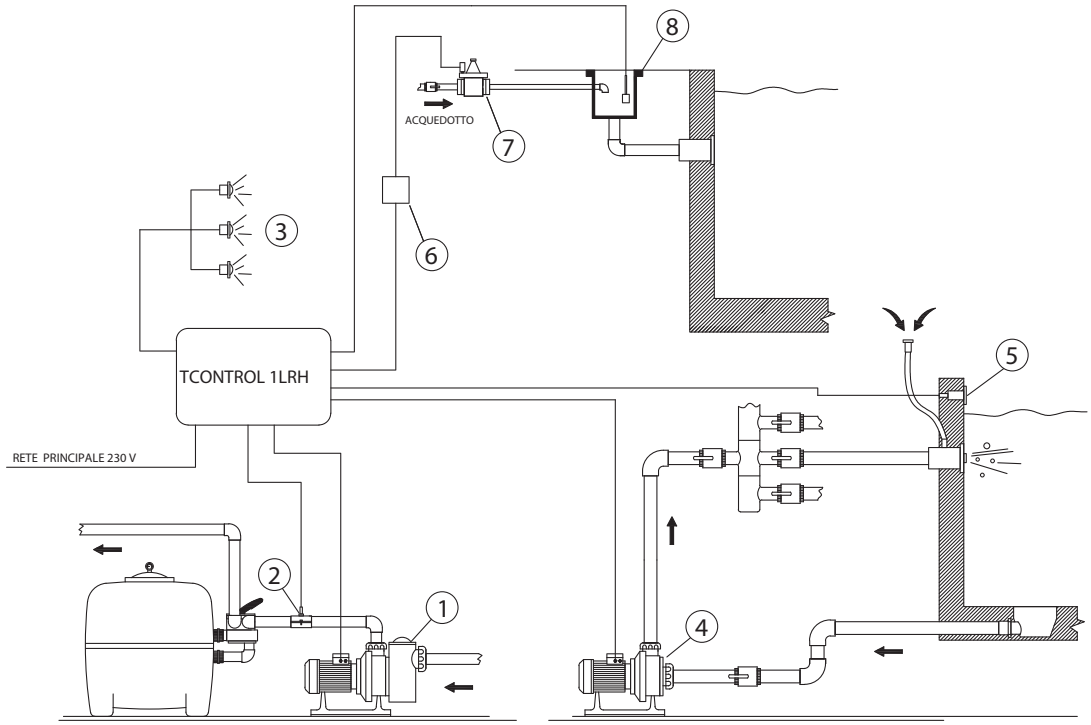

① ILLUMINAZIONE/ *LIGHTING*
② RETE PRINCIPALE 220 / 230 VAC/ *MAINS 220 / 230 VAC*
③ POMPA DI FILTRAZIONE MAX 2,20 KW - MONO/ *FILTRATION PUMP MAX 2,20 KW - MONO*
④ POMPA IDROMASSAGGIO MAX 2,20 KW - MONO/ *WHIRLPOOL PUMP MAX 2,20 KW - MONO*
⑤ TRASFORMATORE 24 VAC + ELETTROVALVOLA/ *TRANSFORMER 24 VAC + SOLENOID*
⑥ SONDA DI TEMPERATURA mod. NTC/ *TEMPERATURE PROBE mod. NTC*
⑦ PULSANTE PIEZOELETTRICO/ *PIEZO BUTTON*
⑧ REGOLATORE DI LIVELLO ELETTRONICO/ *ELECTRONIC LEVEL CONTROLLER*

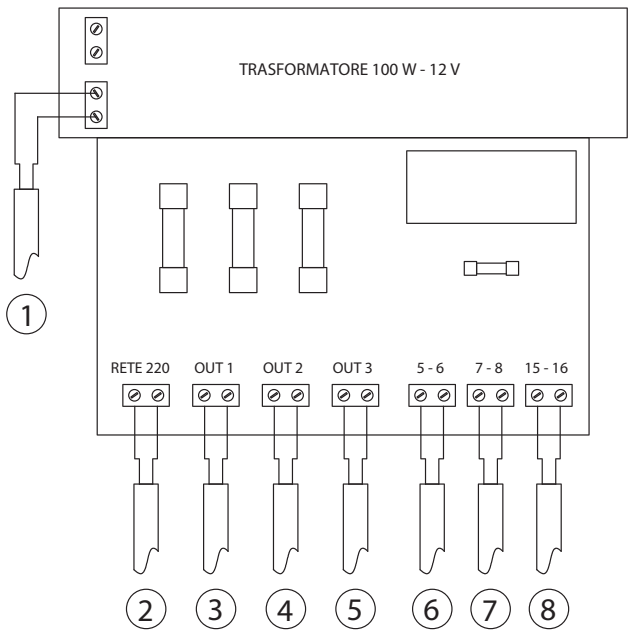

① morsetto TRASFORMATORE/ *terminal TRANSFORMER*
② morsetto " RETE 220"/ *terminal "MAINS 220"*
③ morsetto "OUT 1"/ *terminal "OUT 1"*
④ morsetto "OUT 2"/ *terminal "OUT 2"*
⑤ morsetto "OUT 3"/ *terminal "OUT 3"*
⑥ morsetto "5 - 6"/ *terminal "5 - 6"*
⑦ morsetto "7 - 8"/ *terminal "7 - 8"*
⑧ morsetto "15 - 16"/ *terminal "15 - 16"*

▪ CE ▪ RoHS ▪ UNI EN 16582 ▪ UNI EN 10637 ▪ UNI EN 16713 ▪ UNI EN 13451

T° CONTROL 2



DIMENSIONI/*DIMENSIONS*

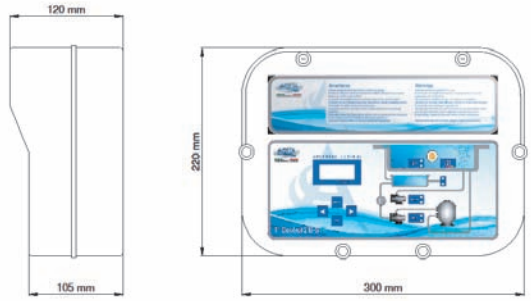

IMBALLO/*PACK*

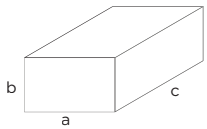

Confezione singola/ *Single pack.*
axbxc: 350x300x160 mm - Kg: 4,00

CAMPO DI UTILIZZO

• Piscine private bordo sfioro

CARATTERISTICHE TECNICHE

• Gestione e controllo di: filtrazione – fari a led - idromassaggio – carico elettronico H2O - marcia a secco - svuotamento - troppo pieno;
• Rilevamento temperatura dell'acqua della piscina tramite Sonda NTC;
• 3 modalità di controllo:
MANUALE – TEMPORIZZATA – TEMPERATURA;
• Funzione antigelo: al di sotto dei 3°C parte l'avvio automatico della pompa di filtrazione per 3 minuti ogni ora (giorno e notte);
• Versione monofase 230 V – potenza massima - pompa 2,20 Kw.
• Accende e spegne anche pompe a velocità variabile

CONTEXT OF USE

• Private overflow channel pools

TECHNICAL FEATURES

• Management and control of: filtration - LED he - adlights - whirlpool – H2O electronic load - dry run - draining - too full;
• Pool water temperature detection through NTC probe;
• 3 control modes:
MANUAL - TIMED – TEMPERATURE;
• Antifreeze function: below 3 ° C there is the au - tomatic start the filter pump for 3 minutes every hour (day and night);
• 230V single-phase version - maximum power pump 2.20 Kw.
• Also turns on and off variable speed pumps

Codice/*Code*	Descrizione/*Description*	*Unit*	*Price (€)*
100100842	Quadro el. 1 T CONTROL 2BS/*T CONTROL 2BS el. cont. box*	NR	
100100840	Quadro el. 1 T CONTROL 2BSH/*T CONTROL 2BSH el. cont. box*	NR	

Tabella come catalogo (solo per i modelli 100100842/100100840)
Table as catalog (only for models 100100842/100100840)

		TCONTROL 2BS 100100842	TCONTROL 2BSH 100100840
Contatto 1 *Contact 1*	Illuminazione *Lighting*	●	●
Contatto 2 *Contact 2*	Rete principale *Mains*	●	●
Contatto 3 *Contact 3*	Pompa filtrazione *Filtration pump*	●	●
Contatto 4 *Contact 4*	Pompa idromassaggio *Whirlpool pump*	●	●
Contatto 5 *Contact 5*	Trasformatore elettrovalvola *Transformer + solenoid*	●	●
Contatto 6 *Contact 6*	Sonda di temperatura *Temperature probe*	●	●
Contatto 7 *Contact 7*	Pulsante piezoelettrico *Piezo button*	●	●
Contatto 8 *Contact 8*	Galleggiante basso – marcia a secco *Floater down – dry run*	●	●
Contatto 9 *Contact 9*	Galleggiante medio – elettrovalvola *Floater medium – solenoid*	●	●
Contatto 10 *Contact 10*	Galleggiante alto – troppopieno *Floater high – too full*	●	●

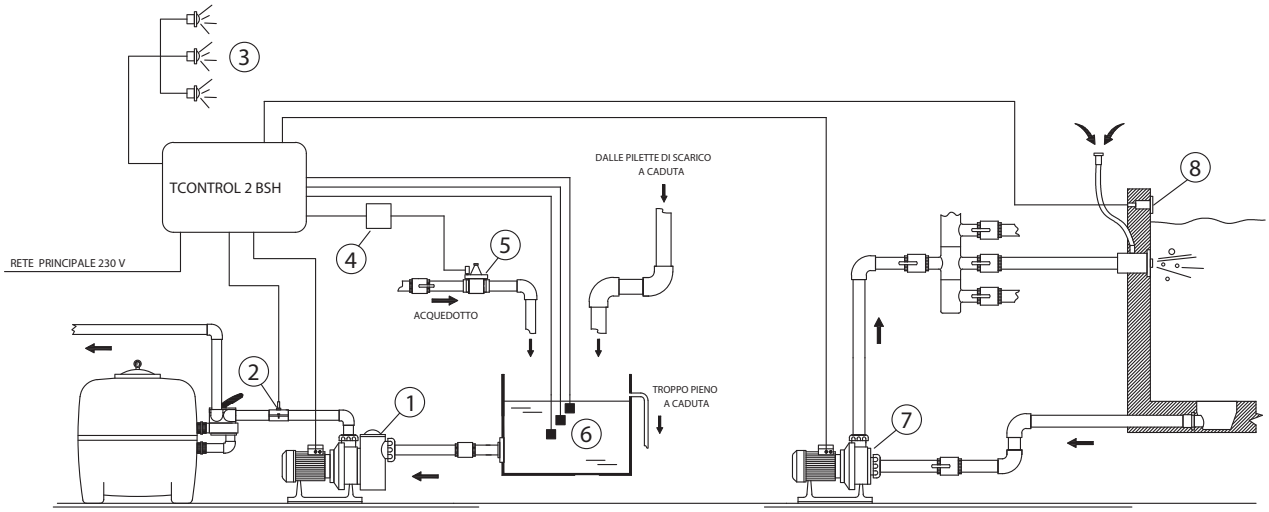

① ILLUMINAZIONE/ *LIGHTING*
② RETE PRINCIPALE 220 / 230 VAC/ *MAINS 220 / 230 VAC*
③ POMPA DI FILTRAZIONE MAX 2,20 KW - MONO/ *FILTRATION PUMP MAX 2,20 KW - MONO*
④ POMPA IDROMASSAGGIO MAX 2,20 KW - MONO/ *WHIRLPOOL PUMP MAX 2,20 KW - MONO*
⑤ TRASFORMATORE 24 VAC + ELETTROVALVOLA/ *TRANSFORMER 24 VAC + SOLENOID*
⑥ SONDA DI TEMPERATURA mod. NTC/ *TEMPERATURE PROBE mod. NTC*
⑦ PULSANTE PIEZOELETTRICO/ *PIEZO BUTTON*
⑧ GALLEGGIANTE BASSO - MARCIA A SECCO/ *FLOATER DOWN - DRY RUN*
⑨ GALLEGGIANTE MEDIO - ELETTROVALVOLA/ *FLOATER MEDIUM - SOLENOID*
⑩ GALLEGGIANTE ALTO - TROPPIENO/ *FLOATER HIGH - TOO FULL*

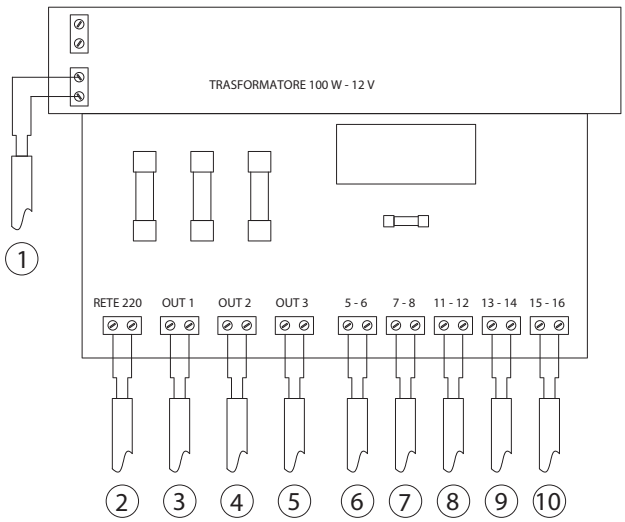

① morsetto TRASFORMATORE/ *terminal TRANSFORMER*
② morsetto " RETE 220"/ *terminal "MAINS 220"*
③ morsetto "OUT 1"/ *terminal "OUT 1"*
④ morsetto "OUT 2"/ *terminal "OUT 2"*
⑤ morsetto "OUT 3"/ *terminal "OUT 3"*
⑥ morsetto "5 - 6"/ *terminal "5 - 6"*
⑦ morsetto "7 - 8"/ *terminal "7 - 8"*
⑧ morsetto "11 - 12"/ *terminal "11 - 12"*
⑨ morsetto "13 - 14"/ *terminal "13 - 14"*
⑩ morsetto "15 - 16"/ *terminal "15 - 16"*

Fornitura standard/*Standard supply*



T-Control 1-2

+



SONDA NTC + PRESSACAVO 1/2”

Accessori prodotto/*Product optional*





Presa a staffa 1/2” femm. per sonda NTC
Outlet bracket 1/2” female for NTC probe



Regolatore di livello elettronico
Electronic level control



Pulsante piezoelettrico
Piezo button



Kit alimentatore 220 / 24 V
Power supply kit 220 / 24 V



Galleggiante (3 PZ.)
Floater (3 PZ.)

RICAMBI/ *SPARE PARTS*

Codice/*Code*	Descrizione/*Description*	*Price (€)*
100100828	Trasformatore 100w / 12vac/*Transformer 100w / 12vac*	
100100831	Sonda temperatura NTC /*NTC temperature probe*	
100100833	Modulo radio illuminazione /*Radio module lighting*	
100100834	Kit per radio comando (antenna esterna kit bnc + cavo esterno) /*Kit for remote control (external antenna, kit bnc + external cable)*	
100100835	Kit alimentazione 220 / 24 v (elettrovalvola compresa) /*Power supply kit 220 / 24 v (solenoid included)*	
200300030	Ricevente con radiocomando fari a led multicolor/*Receiver with remote control for headlights led multicolor*	
A5010050	Galleggiante cavo 3 m. /*Floater 3 m cable*	
100160422	Pulsante piezoelettrico /*Piezo button*	
A5018060	Contrappeso galleggiante / *Floater counter weight*	

▪ CE

ELECTRIC PANEL



Quadro elettrico idro
Idro electric panels

CAMPO DI UTILIZZO
- Quadri elettrici per idromassaggi, nuoto contro corrente, giochi d'acqua, fontane

CONTEXT OF USE
- *Electric panels for whirlpools, counter-current swimming systems, water games, fountains*

DESCRIZIONE
Quadri elettrici con cassetta stagna in materiale isolante IP55 con porta trasparente
Comprende:
- Interruttore Differenziale
- Interruttore magnetotermico protezione pompa
- Interruttore comando pompa
- Morsetti di collegamento

DESCRIPTION
Electric panels with waterproof casing in insulating material IP 55 with clear door
Comes with:
- *Differential Switch*
- *Magnetothermal switch for pump protection*
- *Pump control switch*
- *Connection terminals*

NORMATIVE
CEI EN61439-1

STANDARDS
CEI EN61439-1

Codice *Code*	Quadro elettrico *Electric panel*	Pompa kw *Pump kw*	Alimentazione V *Power supply Vt*	Pulsante pneumatico *Pneumatic push-button*	Listino (€) *Price List (€)*
100160701	6/9 A	0.55-1.1	monofase / *single-phase*	1	
100160702	9/12 A	1.5-2.2	monofase / *single-phase*	1	
100160703	2.4/4 A	0.75-1.1	trifase / *three-phase*	1	
100160704	4/6 A	0.75-1.1	trifase / *three-phase*	1	
100160706	6/9 A	1.5x2	monofase / *single-phase*	1	
100160707	6/9 A	1.5x2	monofase / *single-phase*	2	
100160708	4/6 A	0.75-1.1x2	trifase / *three-phase*	1	
100160709	4/6 A	0.75-1.1x2	trifase / *three-phase*	2	
100160710	9/12 A	2.2-3.5x2	trifase / *three-phase*	1	
100160711	9/12 A	2.2-3.5x2	trifase / *three-phase*	2	
100160010	interruttore-aria / *air-switch*				

▪ CE

ELECTRIC PANELS

Quadri elettrici 1-2-3 pompe per skimmer
Electrical control box 1-2-3 pump for skimmer







CAMPO DI UTILIZZO
Quadri elettrici per impianti di filtrazione per piscine con tecnologia a skimmer

CONTEXT OF USE
Electric panels for filtration systems for pools with skimmer technology

DESCRIZIONE
Quadro elettrico con differenziale per piscina a skimmer. Cassetta stagna IP65 con porta trasparente completo di salvamotore regolabile, teleruttore e selettore M/A. Timer giornaliero a cavalieri con riserva di carica. Interruttore automatico 16 A per fari (max 6). Differenziale puro 30 mA. Nota:ogni quadro elettrico è corredato di schema e certificazione di conformità.

DESCRIPTION
Electrial control box with breaker for skimmer pools. Sealed control box IP65 with trasparent lid complete of adjustable overload protection, controlled power, operation selector M/A. Autmoatic switch 16 A for light (max 6). pure differential 30mA. Note: the electric control box is complete of scheme and certification of compliance.

Codice/*Code*	Descrizione/*Description*	*Unit*	*Price (€)*
100100700	Quadro el. 1 pompa sk c/s m 1,6>2 (220V 1,6 - 2,4 A)/*El. Cont. Box 1 pump sk w/li-sa single 1.6>2 (220V 1,6 - 2,4 A)*	NR	
100100701	Quadro el. 1 pompa sk c/s m 2,4>4 (220V 2,4 - 4 A)/*El. Cont. Box 1 pump sk w/li-sa single 2.4>4 (220V 2,4 - 4 A)*	NR	
100100702	Quadro el. 1 pompa sk c/s m 4>6 (220V 4 - 6 A)/*El. Cont. Box 1 pump sk w/li-sa single 4>6 (220V 4 - 6 A)*	NR	
100100703	Quadro el. 1 pompa sk c/s m 6>9 (220V 6 - 9 A)/*El. Cont. Box 1 pump sk w/li-sa single 6>9 (220V 6 - 9 A)*	NR	
100100704	Quadro el. 1 pompa sk c/s m 9>12 (220V 9 - 12 A)/*El. Cont. Box 1 pump sk w/li-sa single 9>12 (220V 9 - 12 A)*	NR	
100100705	Quadro el. 1 pompa sk c/s m 6/9+int. (380V 1 - 1,6 A)/*El. Cont. Box 1 pump sk w/li-sa single + switch (380V 1 - 1,6 A)*	NR	
100100707	Quadro el. 1 pompa sk c/s t 1>1,6 (380V 1,6 - 2,4 A)/*El. Cont. Box 1 pump sk w/li-sa thr 1>1.6 (380V 1,6 - 2,4 A)*	NR	
100100708	Quadro el. 1 pompa sk c/s t 1,6>2 (380V 2,4 - 4 A)/*El. Cont. Box 1 pump sk w/li-sa thr 1.6>2 (380V 2,4 - 4 A)*	NR	
100100709	Quadro el. 1 pompa sk c/s t 2,4>4 (380V 4-6 A)/*El. Cont. Box 1 pump sk w/li-sa thr 2.4>4 (380V 4-6 A)*	NR	
100100711	Quadro el. 1 pompa sk c/s t 6>9 (380V 4 - 6 A)/*El. Cont. Box 1 pump sk w/li-sa thr 6>9 (380V 6 - 9 A)*	NR	
100100715	Quadro el. 2 pompe sk c/s m 4>6 (220V 4 - 6 A)/*El. Cont. Box 2 pump sk w/li-sa single 4>6 (220V 4 - 6 A)*	NR	
100100716	Quadro el. 2 pompe sk c/s m 6>9 (220V 6 - 9 A)/*El. Cont. Box 2 pump sk w/li-sa single 6>9 (220V 6 - 9 A)*	NR	
100100717	Quadro el. 2 pompe sk c/s m 9>12 (220V 9 - 12 A)/*El. Cont. Box 2 pump sk w/li-sa single 9>12 (220V 9 - 12 A)*	NR	
100100720	Quadro el. 2 pompe sk c/s t 1,6>2 (380V 1,6 - 2,4 A)/*El. Cont. Box 2 pump sk w/li-sa thr 1.6>2 (380V 1,6 - 2,4 A)*	NR	
100100721	Quadro el. 2 pompe sk c/s t 2,4>4 (380V 2,4 - 4 A)/*El. Cont. Box 2 pump sk w/li-sa thr 2.4>4 (380V 2,4 - 4 A)*	NR	
100100722	Quadro el. 2 pompe sk c/s t 4>6 (380V 4-6 A)/*El. Cont. Box 2 pump sk w/li-sa thr 4>6 (380V 4-6 A)*	NR	
100100723	Quadro el. 2 pompe sk c/s t 6>9 (380V 6 - 9 A)/*El. Cont. Box 2 pump sk w/li-sa thr 6>9 (380V 6 - 9 A)*	NR	
100100727	Quadro el. 3 pompe sk c/s m 4/6 (220V 4 - 6 A)/*El. Cont. Box 3 pump sk w/li-sa single 4>6 (220V 4 - 6 A)*	NR	
100100728	Quadro el. 3 pompe sk c/s m 6/9 (220V 6 - 9 A)/*El. Cont. Box 3 pump sk w/li-sa single 6>9 (220V 6 - 9 A)*	NR	
100100729	Quadro el. 3 pompe sk c/s m 9/12 (220V 9 - 12 A)/*El. Cont. Box 3 pump sk w/li-sa single 9>12 (220V 9 - 12 A)*	NR	
100100731	Quadro el. 3 pompe sk c/s t 2,4/4 (380V 2,4 - 4 A)/*El. Cont. Box 3 pump sk w/li-sa thr 2.4>4 (380V 2,4 - 4 A)*	NR	
100100732	Quadro el. 3 pompe sk c/s t 4/6 (380V 4-6 A)/*El. Cont. Box 3 pump sk w/li-sa thr 4>6 (380V 4-6 A)*	NR	
100100733	Quadro el. 3 pompe sk c/s t 6/9 (380V 6-9 A)/*El. Cont. Box 3 pump sk w/li-sa thr 6>9 (380V 6-9 A)*	NR	

▪ CE

ELECTRIC PANELS

Quadri elettrici 1-2-3 pompe a sfioro
Electrical control box 1-2-3 pump overflow





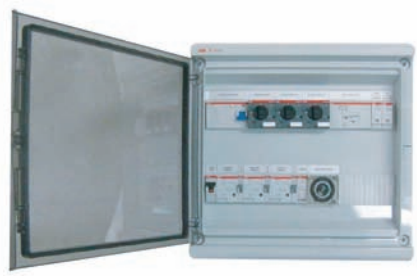

CAMPO DI UTILIZZO
Quadri elettrici per impianti di filtrazione per piscine con tecnologia a bordo sfioro

CONTEXT OF USE
Electric panels for filtration systems for pools with overflow technology

DESCRIZIONE
Quadro elettrico a norme CEI, per piscine con bordo sfioratore, con trasformatore per livelli e differenziale.
Contenitore stagno IP65 con porta trasparente. Composto da salvamotore regolabile, teleruttore e selettore M/A. Timer giornaliero a cavalieri con riserva di carica. Interruttore automatico 16 A per fari (max 6). Trasformatore 30 VA 220/24 V. Relè per minimo livello e per troppo pieno. Differenziale puro 30 mA. Nota: da abbinare a due galleggianti con troppo pieno (109100816) Nota: ogni quadro elettrico è corredato di schema e certificazione di conformità.

DESCRIPTION
Electrial control box with breaker for skimmer pools. Sealed control box IP65 with trasparent lid complete of adjustable overload protection, controlled power, operation selector M/A. Autmoatic switch 16 A for light (max 6). pure differential 30mA. Note: the electric control box is complete of scheme and certification of compliance.

Codice/*Code*	Descrizione/*Description*	*Unit*	*Price (€)*
100100740	Quadro el.1 pompa vc c/s m 4>6 (220V 4 - 6 A)/*El. Cont. Box 1 pump o/t w/li-sa single 4>6 (220V 4 - 6 A)*	NR	
100100741	Quadro el.1 pompa vc c/s m 6>9 (220V 6 - 9 A)/*El. Cont. Box 1 pump o/t w/li-sa single 6>9 (220V 6 - 9 A)*	NR	
100100742	Quadro el.1 pompa vc c/s m 9>12 (220V 9 - 12 A)/*El. Cont. Box 1 pump o/t w/li-sa single 9>12 (220V 9 - 12 A)*	NR	
100100746	Quadro el.1 pompa vc c/s t 2,4>4 (380V 2,4 - 4 A)/*El. Cont. Box 1 pump o/t w/li-sa thr 2.4>4 (380V 2,4 - 4 A)*	NR	
100100749	Quadro el.1 pompa vc c/s t 4>6 (380V 4 - 6 A)/*El. Cont. Box 1 pump o/t w/li-sa thr 4>6 (380V 4 - 6 A)*	NR	
100100750	Quadro el.1 pompa vc c/s t 6>9 (380V 6 - 9 A)/*El. Cont. Box 1 pump o/t w/li-sa thr 6>9 (380V 6 - 9 A)*	NR	
100100752	Quadro el.2 pompe vc c/s m 4>6 (220V 4 - 6 A)/*El.Cont.Box 2 pump o/t w/li-sa single 4>6 (220V 4 - 6 A)*	NR	
100100798	Quadro el.2 pompe vc c/s m 6>9 (220V 6 - 9 A)/*El. Cont. Box 2 pump o/t w/li-sa single 6>9 (220V 6 - 9 A)*	NR	
100100751	Quadro el.2 pompe vc c/s m 9/12 (220V 9-12 A)/*El.Cont.Box 2 pump o/t w/li-sa single 9>12 (220V 9-12 A)*	NR	
100100758	Quadro el.2 pompe vc c/s t 2,4>4 (380V 2,4 - 4 A)/*El. Cont. Box 2 pump o/t w/li-sa thr 2.4>4 (380V 2,4 - 4 A)*	NR	
100100759	Quadro el.2 pompe vc c/s t 4>6 (380V 4 - 6 A)/*El. Cont. Box 2 pump o/t w/li-sa thr 4>6 (380V 4 - 6 A)*	NR	
100100760	Quadro el.2 pompe vc c/s t 6>9 (380V 6 - 9 A)/*El. Cont. Box 2 pump o/t w/li-sa thr 6>9 (380V 6 - 9 A)*	NR	
100100761	Quadro el.2 pompe vc c/s t 9/12 (380V 9 - 12 A)/*El. Cont. Box 2 pump o/t w/li-sa thr 9>12 (380V 9 - 12 A)*	NR	
100100765	Quadro el.3 pompe vc c/s m 4/6 (220V 4 - 6 A)/*El. Cont. Box 3 pump o/t w/li-sa single 4>6 (220V 4 - 6 A)*	NR	
100100766	Quadro el.3 pompe vc c/s m 6/9 (220V 6 - 9 A)/*El. Cont. Box 3 pump o/t w/li-sa single 6>9 (220V 6 - 9 A)*	NR	
100100767	Quadro el.3 pompe vc c/s m 9/12 (220V 9-12 A)/*El. Cont. Box 3 pump o/t w/li-sa single 9>12 (220V 9-12 A)*	NR	
100100781	Quadro el.3 pompe vc c/s t 2,4/4 (380V 2,4 - 4 A)/*El. Cont. Box 3 pump o/t w/li-sa thr 2.4>4 (380V 2,4 - 4 A)*	NR	
100100782	Quadro el.3 pompe vc c/s t 4/6 (380V 4 - 6 A)/*El. Cont. Box 3 pump o/t w/li-sa thr 4>6 (380V 4 - 6 A)*	NR	
100100783	Quadro el.3 pompe vc c/s t 9/12 (380V 9 - 12 A)/*El. Cont. Box 3 pump o/t w/li-sa thr 9>12 (380V 9 - 12 A)*	NR	
100100784	Quadro el.3 pompe vc c/s t 6/9 (380V 6 - 9 A)/*El. Cont. Box 3 pump o/t w/li-sa thr 6>9 (380V 6 - 9 A)*	NR	

▪ CE

ELECTRIC PANELS

Quadri elettrici per piscine tipo B
Electric panels for type B pools



CAMPO DI UTILIZZO
Quadri elettrici per impianti di filtrazione per piscine con tecnologia a bordo sfioro e Skimmer tipo B.

CONTEXT OF USE
Electric panels for filtration systems for pools with overflow edge technology and type B Skimmer.

DESCRIZIONE
- Quadro elettrico per piscine a bordo sfioratore con gestione della vasca di compenso tramite tre livelli
- Contenitore stagno IP55 con sportello trasparente
- Quadro elettrico per piscine a Skimmer Contenitore stagno IP55 con sportello trasparente.

DESCRIPTION
- *Electric panel for overflow edge pools, with a three-level control of the compensation tank*
- *Sealed IP55 box with transparent lid*
- *Electric panel for skimmer pools. Sealed IP55 box with transparent lid.*

CARATTERISTICHE TECNICHE
- Salvamotore
- Timer giornaliero
- Interruttore manuale/automatico
- Trasformatore 30 VA (solo nelle versione bordo sfioratore)
- Interruttore fari

TECHNICAL FEATURES
- *Overload protection*
- *Daily timer*
- *Manual/automatic switch*
- *30 VA transformer (only for overflow edge pools)*
- *Light switch*

NORMATIVE
Normative di riferimento CEI

STANDARDS
CEI reference standards

Codice/*Code*	Descrizione/*Description*	*Unit*	*Price (€)*
100100758	Quadro elettrico per n°2 pompe trifase A 2.4>4 per piscine a bordo sfioratore *Electric panel for no. 2 three-phase pumps A 2.4>4 for overflow edge pools*	NR	
100100759	Quadro elettrico per n°2 pompe trifase A 4>6 per piscine a bordo sfioratore *Electric panel for no. 2 three-phase pumps A 4>6 for overflow edge pools*	NR	
100100721	Quadro elettrico per n°2 pompe trifase A 2.4>4 per piscine a skimmer *Electric panel for no. 2 three-phase pumps A 2.4>4 for skimmer pools*	NR	
100100722	Quadro elettrico per n°2 pompe trifase A 4>6 per piscine a skimmer *Electric panel for no. 2 three-phase pumps A 4>6 for skimmer pools*	NR	

▪ CE

ELECTRIC PANELS

Quadri elettrici per piscine tipo A
Electric panels for type A pools







CAMPO DI UTILIZZO
- Quadri elettrici per impianti di filtrazione per piscine con tecnologia a bordo sfioro e Skimmer tipo A

CONTEXT OF USE
- *Electric panel for filtration systems of overflow edge and skimmer pools, type A*

DESCRIZIONE
- Quadro elettrico per piscine a bordo sfioratore con gestione della vasca di compenso tramite tre livelli
- Contenitore stagno IP55 con sportello trasparente
- Quadro elettrico per piscine a Skimmer Contenitore stagno IP55 con sportello trasparente.

DESCRIPTION
- *Electric panel for overflow edge pools, with a three-level control of the compensation tank*
- *Sealed IP55 box with transparent lid*
- *Electric panel for skimmer pools. Sealed IP55 box with transparent lid.*

CARATTERISTICHE TECNICHE
- Salvamotore
- Timer giornaliero
- Interruttore manuale/automatico
- Trasformatore 30 VA (solo nelle versione bordo sfioratore)
- Interruttore fari

TECHNICAL FEATURES
- *Overload protection*
- *Daily timer*
- *Manual/automatic switch*
- *30 VA transformer (only for overflow edge pools)*
- *Light switch*

NORMATIVE
Normative di riferimento CEI

STANDARDS
CEI reference standards

Codice/*Code*	Descrizione/*Description*	*Unit*	*Price (€)*
100100781	Quadro elettrico per n°3 pompe trifase A 2.4>4 per piscine con bordo sfioratore *Electric panel for 3 three-phase pumps A 2.4>4 for overflow edge pools*	NR	
100100782	Quadro elettrico per n°3 pompe trifase A 4>6 per piscine con bordo sfioratore *Electric panel for 3 three-phase pumps A 4>6 for overflow edge pools*	NR	
100100731	Quadro elettrico per n°3 pompe trifase A 2.4>4 per piscine a skimmer *Electric panel for 3 three-phase pumps A 2.4>4 for skimmer pools*	NR	
100100732	Quadro elettrico per n°3 pompe trifase A 4>6 per piscine a skimmer *Electric panel for 3 three-phase pumps A 4>6 for skimmer pools*	NR	

▪ CE

OVERFLOW EDGE

Quadri elettrici per piscine bordo sfioro A1

Electric panels for overflow edge A1 pools



CAMPO DI UTILIZZO

- Quadri elettrici per impianti di filtrazione per piscine con tecnologia a bordo sfioro tipo A

CONTEXT OF USE

- *Electric panels for filtration systems of overflow edge pools type A*

DESCRIZIONE

- Quadro elettrico per piscine a bordo sfioratore con gestione della vasca di compenso tramite tre livelli
- Contenitore stagno IP55 con sportello trasparente.

DESCRIPTION

- *Electric panel for overflow edge pools, with a three-level control of the compensation tank*
- *Sealed box IP55 with transparent door.*

CARATTERISTICHE TECNICHE

- Salvamotore
- Timer giornaliero
- Interruttore manuale/automatico
- Trasformatore 30 VA
- Interruttore fari

TECHNICAL FEATURES

- *Overload protection*
- *Daily timer*
- *Manual/automatic switch*
- *30 VA transformer*
- *Light switch*

NORMATIVE

Normative di riferimento CEI

STANDARDS

CEI reference standards

Codice/*Code*	Descrizione/*Description*	*Unit*	*Price (€)*
100100786	Quadro elettrico per n°5 pompe trifase A 10>16 *Electric panel for 5 three-phase pumps A 10>16*	NR	
100100785	Quadro elettrico per n°5 pompe trifase A 6>10 *Electric panel for 5 three-phase pumps A 6>10*	NR	
100100783	Quadro elettrico per n°3 pompe trifase A 10>16 *Electric panel for 3 three-phase pumps A 10>16*	NR	
100100784	Quadro elettrico per n°3 pompe trifase A 6>10 *Electric panel for 3 three-phase pumps A 6>10*	NR	

OPTIONAL/ *OPTIONAL*





Codice/*Code*	Descrizione/*Description*	*Unit*	*Price (€)*
108100805	Elettroval. 1" 24 V/ *Solenoi valve 1" 24v*	UN	
108100806	Elettroval. 1"1/2 24 V/ *Solenoi valve 1"1/2 24 v*	UN	
108100807	Elettroval. 2" 24 V/ *Solenoi valve .2" 24 V*	UN	
A5018060	Contrappeso calleggiante/ *Floater counter weight*	UN	
A5010050	Galleggiante cavo 3MT / *Floating with 3MT cable*	UN	


AQUA
INDUSTRIAL GROUP
AQUA-SALT+
Alarm
Service
ON/OFF
Boost

AQUASALT+ / *AQUASALT+*

09

AQUASALT+ porta il mare a casa tua!
AQUASALT+ è un generatore di cloro a sale per piscine pubbliche e private;
Il primo dispositivo interamente MADE IN ITALY consente la disinfezione dell'acqua sfruttando una reazione elettrolitica che porta alla formazione del cloro partendo da una soluzione acquosa di cloruro di sodio (sale).
Grazie a questa tecnologia non è più necessario acquistare, maneggiare ed immagazzinare i tradizionali prodotti a base di cloro liquido per piscina, sarà infatti sufficiente aggiungere al primo riempimento della vasca del comune sale per raggiungere la concentrazione necessaria a consentire il processo di generazione (4kg/mc).
Inoltre il sale introdotto in vasca non si consuma durante il processo di elettrolisi, ma si rigenera ciclicamente; in questo modo non sono necessari dosaggi continui, ma solo dei reintegri in caso di sostituzione di una parte dell'acqua della piscina.

AQUASALT+: Your personal sea!
AQUASALT+ is a salt-chlorinator for public and private swimming pools;
The first device entirely MADE IN ITALY allows the disinfection of water using an electrolytic reaction that leads to formation of chlorine starting from an aqueous solution of sodium chloride (salt)
Salty water passing over the chlorine generator cell produces chlorine that is instantaneously transformed into Hypochlorous acid.
Thanks to this technology you do not have to purchase, store or handle the typical disinfecting pool chemicals.
Just add salt to water at the fist filling of pool up to reach the required concentration (4kg/mc).
Moreover the salt introduced in the pool is not consumed during the electrolysis process , but is regenerated cyclically ; in this way it is not necessary continuous dosing , but only refilling in the event of replacement of a part of the pool water .

Indice/*Index*

AQUASALT+
AQUASALT+ 160

ADCEL+
ADCEL+ 162

▪ CE ▪ RoHS ▪ UNI EN 16582 ▪ UNI EN 10637 ▪ UNI EN 16713 ▪ UNI EN 13451

AQUASALT+ **Nuovo Software Modificato** *New modified software*

Cloratore a sale AQUASALT+
AQUASALT+ salt chlorinator



DIMENSIONI/*DIMENSIONS*

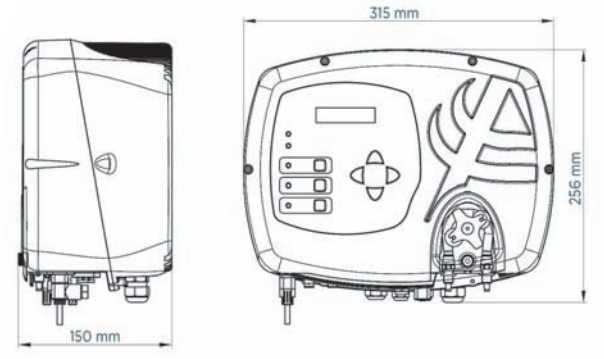

IMBALLO/*PACK*

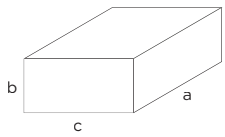

Confezione singola Sistema di controllo/
Single pack control system:
axbxc: 405x200x311 mm - Kg: 3,40

CAMPO DI UTILIZZO

- Piscine pubbliche e private

CARATTERISTICHE TECNICHE

- **Compatibile con tutte le dimensioni di celle elettrolitiche ADCEL**
- **Protezione IP65**
- **Temperatura max di lavoro 40°C**
- Massima produzione cloro: **40 g/h****
- Dimensione massima piscine 200mc*
- Doppia sicurezza sulla presenza di flusso
- Selezione lingua
- Attivazione pompa per ripristino automatico salinità
- Inversione automatica della polarità per pulizia cella
- Contatore integrato ore di funzionamento e allarme manutenzione impostabile
- Stima concentrazione sale in piscina e relativi allarmi
- Possibilità di comandare timer pompa ricircolo
- Software di gestione basato su Windows gratuito per tutti i modelli (connessione con porta RS232 di serie su tutti i modelli)
- Alimentazione: da 180 a 260 VAC 50/60 Hz - Max 300X
- Alimentazione cella: 24VDC @ 10 A
- **Disponibile a richiesta versione con modulo Bluetooth per connessione con APP su Smartphone Android e Windowsphone**
- **Disponibile a richiesta versione MASTER/SLAVE per connessioni multiple in parallelo per piscine maggiori di 200mc**

CONTEXT OF USE

- *Public and private pools*

TECHNICAL FEATURES

- ***Compatible with all sizes of electrolytic cells ADCEL***
- ***IP65 protection***
- ***Max working temperature 40°C***
- *Max chlorine production:* ***40 g/h*****
- *Swimming pool dimension (Max)200mc**
- *Double safety on the presence of flow*
- *Language selection*
- *Pump feeding for salt concentration restoring*
- *Cell cleaning through polarity inversion*
- *Control of real use and maintenance alarms*
- *Approximate Salt level calculation with range alarms*
- *Additional timer for circulating pump*
- *Software for Windows-based management free for all models (RS232 port standard for all models)*
- *Power supply: 180÷260 Max consumption: 300 W*
- *Cell power supply: 24VDC 10 A*
- ***Available upon request Bluetooth module for connection with APP for Android and Windowsphone***
- ***Available upon request MASTER/SLAVE version for parallel multiple connection for swimming pool bigger for 200mc***

Codice/*Code* ITA-ENG-SPA	Codice/*Code* ITA-FRA-TUR	Codice/*Code* ITA-TED-PO	Modello / *Model*	Compatibilità ADCEL *Suitable for ADCEL*	Pompa peristaltica per pH (Acido/Alcalino) *Peristaltic pH pump (Acid/Alkaline)*	*Price (€)*
ADSAL110+	ADSAL111+	ADSAL112+	STANDARD	50-100-150-200	1,4 Lt./h - 1 BAR	
ADSAL210+	ADSAL211+	ADSAL212+	PH	50-100-150-201	1,4 Lt./h - 1 BAR	
ADSAL310+	ADSAL311+	ADSAL312+	PH-RX	50-100-150-202	1,4 Lt./h - 1 BAR	
ADSAL410+	ADSAL411+	ADSAL412+	PH-CLJ (su pannello/on panel)	50-100-150-203	1,4 Lt./h - 1 BAR	

La centralina di controllo AQUASALT+ è disponibile in 4 versioni:
- **Modello standard**: attivazione generazione cloro da Timer Esterno;
- **Modello pH**: come modello standard con in aggiunta controller pH e dosaggio del correttore Acido/Alcalino;
- **Modello pH-Rx**: come modello pH con in aggiunta modulazione della generazione di cloro della Cella tramite lettura del Redox;
- **Modello pH-CIJ**: (montata su pannello termoformato): come modello pH con in aggiunta modulazione della generazione di cloro della Cella tramite lettura del Cloro libero in PPM.

AQUASALT+ control unit available in 4 versions:
- ***Standard model**: external time-controlled;*
- ***Model pH**: same as standard model with additional control and dosing of acid/alkaline pH corrector/ via peristaltic pump;*
- ***Model pH-Rx**: same as model pH with additional Rx reading for modulation of Cell chlorine generation;*
- ***Model pH-CIJ**: (mounted on a thermoformed panel): same as model pH with additional Cl reading (PPM) for modulation of Cell chlorine generation.*

*Dimensionamento del sistema di generazione cloro secondo Norma a cura dell'installatore. Per uso intensivo valutare soluzione Master-Slave/*The installer is in charge for the correct sizing of Chlorine capability that has to respect the country legislation. For intense use check Master-Slave option*
** Qualora la produzione di 40g/h non risultasse sufficiente per la vostra applicazione si può ricorrere alla Nuova configurazione Master/Slave (vedi pagina 7)
If the production of 40g /h is not enough for your application you can evaluate the NEW Master/Slave configuration (see page 7)

COMPOSIZIONE DEL PRODOTTO/*WHAT IS INCLUEDED IN THE BOX*

STANDARD											
		ADSP6020156									
PH												
		ADSP6020156	ADELTPH05	ADSPH4/7	ADPSTC	ADSP6000001	ADSP6000551					
PH-RX												
		ADSP6020156	ADELTPH05	ADSPH4/7	ADPSTC	ADSP6000001	ADSP6000551	ADELTRX05G	ADSRX	ADSP6000111	ADPST1	
PH-CLJ									4mt. 	2x 		
		ADFV3	ADELTPH01	ADSPH4/7	ADSP6000049	ADSP6000001	ADSP6000551	ADELCLJ25S	ADSP6000440	ADSP5005002 ADSP5004002		

RICAMBI/ *SPARE PARTS*



Codice/*Code*	Descrizione/*Description*	*Price (€)*
ADSP8000109N	Tubo santoprene con raccordo 4x6/*Santoprene hose for 4x6 tube*	
ADSP6002248	Sensore di flusso con BNC/*Flow sensor with bnc*	
ADCAV003	Cavo collegamento cella/*Cell connection cable*	
ADSP6002454	Cavo collegamento pressostato/ *Pressure switch connection cable*	
ADSP6002292	Kit pressostato / *Pressure switch kit*	
ADSP6002455	BNC per rimozione pressostato / *BNC for remove pressure switch*	

OPTIONAL/ *OPTIONAL*

Codice/*Code*	Descrizione/*Description*	*Price (€)*
700800121N	Kit messa a terra (2 elettrodi)/*Ground connection kit (2 electrodes)*	
ADSP6000659	Convertitore null-modem per RS232/485/*null-modem adapter for RS232/485*	
ADSP6000658	Cavo adattatore USB-RS232/*USB-RS232 cable*	
ADSP6000550A	Kit BLUETOOTH per APP/*BLUETOOTH kit for APP*	
ADSP6002451	Cavo collegamento pompa salamoia 5mt/*Brine pump connection cable 5mt*	
AD980040Y0000	Pompa salamoia HC899 50lt/*brine solenoid pump HC899 50lt*	
ADSP6002452	Cavo collegamento MASTER-SLAVE /*MASTER-SLAVE connection cable*	
ACOM100	Modulo WI-FI AQUA COM (Compreso canone 1 anno)/ *WI-FI AQUA COM module (With 1 year subscription)*	
ACOM210	Cavo connessione AQUA COM - RS232 / *Connection cable with AQUA COM - RS232*	

Sia nella versione WI-FI (con il modulo AQUA-COM) che nella versione BT (tramite l'App gratuita AQUASALT+) si potrà accendere e spegnere l'apparato, attivare/disattivare il Boost, attivare/disattivare la modalità Winter, aumentare/diminuire la percentuale di cloro in piscina, leggere il valore pH e del Redox, verificare eventuali allarmi, modificare i setpoint delle misure di interesse.

Both in the WI-FI version (with the AQUA-COM module) and in the BT version (with the free AQUASALT+ App) you can turn on and turn off the device, activate/deactivate boost, activate/deactivate winter mode, increase/ decrease the percentage of chlorine in the pool, read the value of pH and Redox, check alarms, set setpoint of the measures of interest.



N.B.: Per l'utilizzo dell'apparecchiatura AQUA COM è necessario sottoscrivere un abbonamento per il servizio cloud smart object. Indicazioni riportate sul manuale dell' apparecchiatura. Primo anno compreso nel prezzo.

To use the AQUA COM equipment, a subscription must be signed for the cloud smart object service. Instructions on the product manual. First year subscription included in the price.

▪ CE ▪ RoHS ▪ UNI EN 16582 ▪ UNI EN 10637 ▪ UNI EN 16713 ▪ UNI EN 13451

ADCEL+



Cella elettrolitica ADCEL+
ADCEL+ electrolytic cell

DIMENSIONI/*DIMENSIONS*

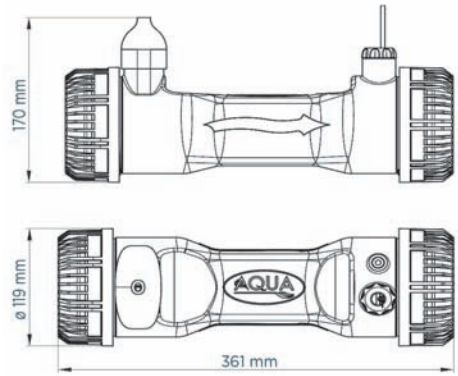

IMBALLO/*PACK*

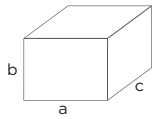

Confezione singola Cella elettrolitica/
Single pack electrolytic cell:
axbxc: 385x150x140 mm - Kg: 1,90

DESCRIZIONE

Nella cella elettrolitica si produce cloro per disinfettare l'acqua della piscina attraverso una reazione elettrolitica che porta alla formazione di ipoclorito di sodio partendo da una soluzione acquosa di cloruro di sodio. In essa sono presenti il sensore di flusso, le placche in titanio, e una sonda PT100 per rilevare la temperatura. La corrispondenza fra modello cella e dimensione piscina è indicativa, fare riferimento alla produzione di cloro.
Nella nuova versione "+" introdotto pressostato di controllo e modificato attacco piastra in titanio.

DESCRIPTION

The disinfectant chlorine is produced in the electrolytic cell thanks to an electrolytic reaction that gives sodium hypochlorite from an aqueous solution of sodium chloride. It contains the flow sensor, the titanium plates and a PT100 probe to measure the temperature. The correspondence between swimming pool dimension and cell model is indicative. Please refer to Chlorine production data.
In the new "+" version a control pressure switch was introduced and the plates are with modificated attack.

CARATTERISTICHE TECNICHE

- Placche in titanio con attacco femmina- sostituibile
- Morsetti di connessione in AISI 316 - maschi
- Sensore di flusso integrato a doppia sicurezza
- Sonda temperatura PT100
- Max pressione di esercizio: 2,5 bar
- Pressione di scoppio: 4 bar
- Massima produzione cloro: 40 grammi/ora**
- Connessioni idrauliche cella: d.50 o d.63
- Durezza massima acqua 30°F*
- Corpo trasparente della cella sostituibile
- Alimentazione cella: 24VDC
- Massima potenza assorbita: 240 W

* Per durezze maggiori si consiglia l'utilizzo di sistemi di riduzione calcare (addolcitori)

TECHNICAL FEATURES

- *Titanium plates with female connection-replaceable*
- *Connection pins made in AISI 316 - male*
- *In-built flow sensor - double safety*
- *PT100 temperature probe*
- *Max. operating pressure: 2.5 bar*
- *Burst pressure: 4 bar*
- *Max. chlorine production: 40 g/h***
- *Hydraulic connections of the cell: d.50 or d.63*
- *Max water hardness 30°F**
- *Transparent body of the replaceable cell*
- *Cell power supply: 24VDC*
- *Max. absorbed power: 240 W*

** For water hardness higher than 30°F we recommend anti-scale devices (water softners)*

Codice *Code*	Modello *Model*	Dimensione piscina mc (Max) *Swimming pool dimension mc (Max)*	Cloro prodotto *Chlorine production*	Livello sale ottimale *Recommended salt level*	Livello sale massimo *Max salt level*	*Price (€)*
ADCEL050+	50	Fino a 50/*Up to 50* *	Fino a/*Up to* 10g/h	3,5-4,5 g/Lt.	8 g/Lt.	
ADCEL100+	100	Fino a 100/*Up to 100* *	Fino a/*Up to* 20g/h	3,5-4,5 g/Lt.	8 g/Lt.	
ADCEL150+	150	Fino a 150/ *Up to 150* *	Fino a/*Up to* 30g/h	3,5-4,5 g/Lt.	8 g/Lt.	
ADCEL200+	200	Fino a 200/ *Up to 200* *	Fino a/*Up to* 40g/h	3,5-4,5 g/Lt.	8 g/Lt.	

*Dimensionamento del sistema di generazione cloro secondo Norma a cura dell'installatore. Per uso intensivo valutare soluzione Master-Slave/*The installer is in charge for the correct sizing of Chlorine capability that has to respect the country legislation. For intense use check Master-Slave option*
** Qualora la produzione di 40g/h non risultasse sufficiente per la vostra applicazione si può ricorrere alla Nuova configurazione Master/Slave (vedi pagina 7)
If the production of 40g /h is not enough for your application you can evaluate the NEW Master/Slave configuration (see page 7)

ESEMPIO DI INSTALLAZIONE/ *INSTALLATION EXAMPLE*

INSTALLAZIONE CONSIGLIATA/*RECOMMENDED INSTALLATION*

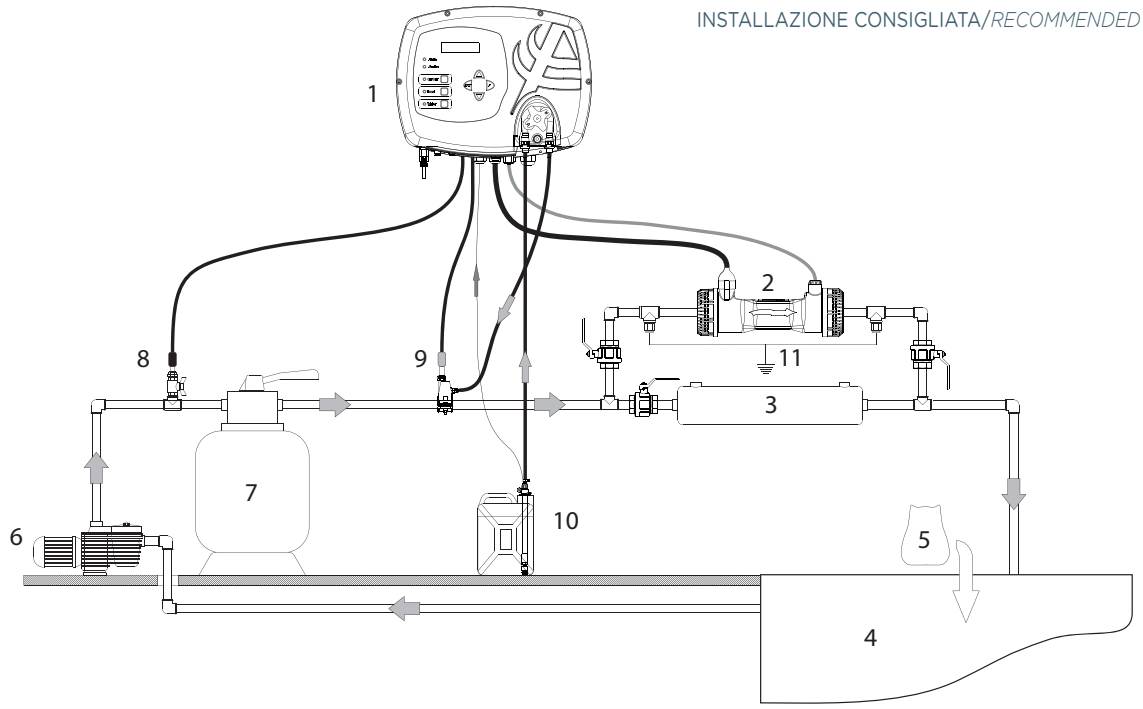

VERSIONE PH-CLJ/*PH-CLJ VERSION*

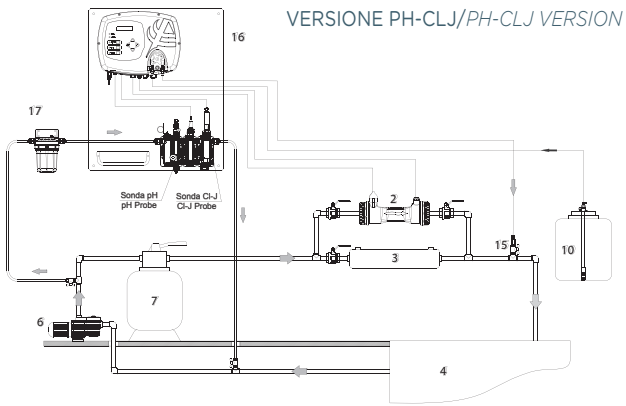

COLLEGAMENTO POMPA SALAMOIA/*BRINE PUMP CONNECTION*

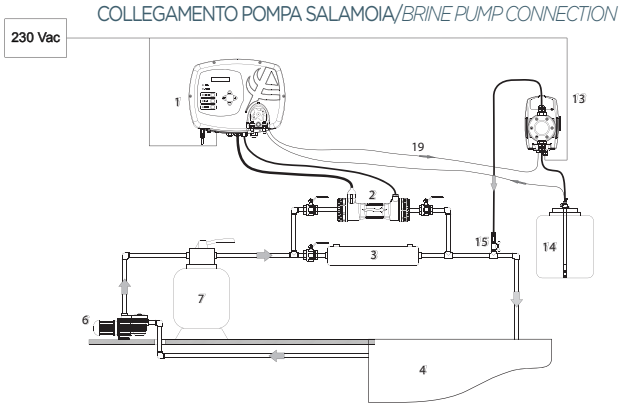

MASTER-SLAVE/*MASTER-SLAVE*

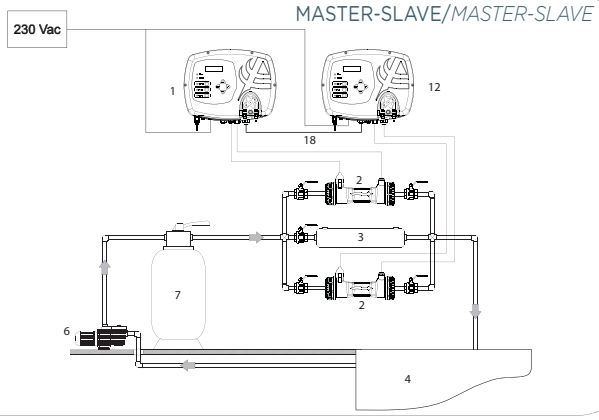

1.Centralina AQUASALT+ (Master nel sistema Master/Slave)
2.Cella elettrolitica
3.Riscaldatore
4.Piscina
5.Sale
6.Pompa di circolazione
7.Filtro a sabbia
8.Collare con Sonda Rx
9.Collare 2in1 con Sonda pH ed iniezione correttore pH
10.Correttore pH
11.Collegamento Kit messa a terra
12.Aqua Salt Slave
13.Pompa HC899 per dosaggio salamoia
14.Serbatoio salamoia con lancia e sonda di livello
15.Collare con Raccordo di iniezione
16.Pannello Aqua Salt pH-CLJ completo di portasonde e sonde
17.Pre-filtro per pannello pH-CLJ
18.Cavo di collegamento Master-Slave
19.Cavo di collegamento per pompa salamoia

1.AQUASALT+ control unit (Master in Master/Slave system)
2.Electrolytic cell
3.Heater
4.Swimming pool
5.Salt
6.Recirculating pump
7.Sand filter
8.Collar with Rx probe
9.Collar 2 in 1 with pH probe and injection of pH corrector pH
10.pH corrector
11.Grounding kit connection
12.Aqua Salt Slave
13.HC899 pump for brine dosage
14.Brine tank with lance and level sensor
15.Collar with injection junction
16.Aqua Salt pH-CLJ panel with probe and probe holder
17.Prefilter for pH-CLJ panel
18.Connecting cable for Master-Slave
19.Connecting cable for brine pump

CONFIGURAZIONE MASTER/SLAVE

Grazie alla versione MASTER/SLAVE disponibile a richiesta è possibile collegare in parallelo un numero a scelta di sistemi AQUA SALT. In questo modo la capacità di generazione del cloro non è limitata ai 40g di produzione oraria ma può raggiungere il valore desiderato.
Nel collegamento MASTER/SLAVE il sistema principale (MASTER) attiva l'accensione degli N sistemi secondari (SLAVE).
Il Sistema Master può essere di tipo Standard/PH/PH-RX/PH-CLJ, il sistema SLAVE è sempre di tipo Standard.
Per la scelta del Vostro sistema MASTER/SLAVE vi invitiamo a rivolgervi agli uffici commerciali di AQUA SPA.

CONFIGURATION MASTER / SLAVE

Thanks to the MASTER / SLAVE version available on request you can now connect in parallel a desired number of AQUA SALT systems. In this way the chlorine generation capacity is not limited to 40g per hour but can reach any required value.
When connecting MASTER / SLAVE, the main system (MASTER) powers on the N secondary systems (SLAVE).

The Master System can be either Standard / PH / PH - RX / PH - CLJ, the SLAVE system is always a Standard type.
In order to select your MASTER / SLAVE system please contact the sales offices of AQUA SPA.


Rx
AQUA
INDUSTRIAL GROUP



Indice/*Index*

TEC-POOL
TEC-POOL 166

SIMPOOL
SIMPOOL 167

TECHNOPOOL
TECHNOPOOL 172

HC150
HC150 175

HC151+
HC151+ 176

A-TECHNOPOOL SYSTEM
A-TECHNOPOOL SYSTEM 179

A-POOL SYSTEM
A-POOL SYSTEM 180

A-POOL TOP+
A-POOL TOP+ 186

AE-START+
AE-STAR>T+ 188

Contatori lancia impulsi
Threaded water meters 190

Serbatoi
Tanks 191

Miscelatori
Mixers 192

Lance di aspirazione
Suction lance 193

Ricambi
Spare parts 195

POMPE DOSATRICI PERISTALTICHE
PERISTALTIC DOSING PUMPS

10

L'acqua è un elemento vivo che consente nuoto, relax e divertimento. Igienizzare l'acqua è fondamentale per l'utilizzo della piscina. Aqua Pool Solution propone una linea completa di strumenti di controllo e pompe dosatrici, per garantire in modo costante e sicuro qualità ed equilibrio dell'acqua con il massimo risultato e il minor consumo.

Water is a living element that lets us swim, relax and have fun. Sanitizing the water is therefore fundamental to use the pool. Aqua Pool Solution is a complete line of control instruments and dosing pumps that constantly and safely guarantee water quality and balance, with the highest result and the lowest consumptions.

▪ CE ▪ RoHS

TEC-POOL



Pompa peristaltica TEC-POOL

TEC-POOL peristaltic pump

DIMENSIONI/*DIMENSIONS*

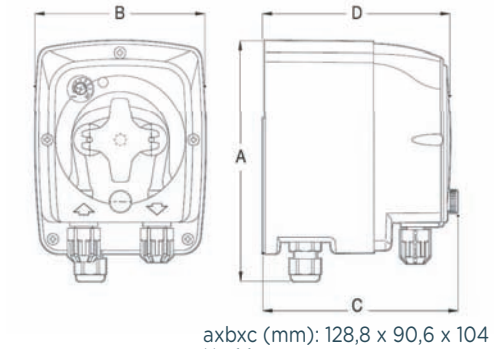

axbxc (mm): 128,8 x 90,6 x 104 x 100 Kg: 1,6
Kg 1.1

IMBALLO/*PACK*

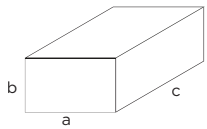

Confezione singola/*Single pack*:
axbxc: 210x155x165 mm - Kg: 1,6
Confezione multipla/*Multipack*: 8pz/*pcs*
axbxc: 328x428x344 mm - Kg: 13

CAMPO DI UTILIZZO

- Per il dosaggio di prodotti liquidi in piscina privata o pubblica.

CONTEXT OF USE

- *For dosing liquid products in private or public pools.*

DESCRIZIONE

Pompa peristaltica per il dosaggio di prodotti liquidi a servizio di uno strumento di regolazione e controllo.
Regolabile in velocità dal 10 al 100%. Interruttore di adescamento.

DESCRIPTION

Peristaltic pump for dosing liquid products for an adjustment and control instrument.
Speed adjustable from 10 to 100%. Priming switch.

CARATTERISTICHE TECNICHE

- Alimentazione: 100-240 VAC
- Assorbimento: 7 Watt
- Ingressi: livello (BNC)
- Interruttore: a 3 posizioni
- Regolazione: velocità 10-100% con potenziometro

TECHNICAL FEATURES

- *Power supply: 100-240 VAC*
- *Absorption: 7 Watts*
- *Inputs: level (BNC)*
- *Switch: 3 positions*
- *Adjustment: 10-100% speed with potentiometer*

Codice *Code*	Modello *Model*	Alimentazione *Power supply*	Portata (l/h) *Flow rate (l/h)*	Pressione (bar) *Pressure (bar)*	Assorbimento *Consumption*	Tubo *Pipe*	*Price (€)*
ADT100401001W000	TEC-POOL	100 ÷ 240 VAC	4	1	7 W	SANTOPRENE	
ADT100601001W000	TEC-POOL	100 ÷ 240 VAC	6	1	7 W	SANTOPRENE	

KIT DI INSTALLAZIONE/*INSTALLATION KIT*

Codice/*Code*	Descrizione/*Description*	*Price (€)*
KITPDP0005	kit installazione PDP TEC-POOL *installation kit TEC-POOL*	



OPTIONAL/ *OPTIONAL*

Vedere pagina 171 / See pag. 171

RICAMBI/ *SPARE PARTS*

Vedere pagina 191 / See pag. 191

NORMATIVE

- n° 2004/108/CE Direttiva EMC
- n° 2006/95/CE "DBT Low Voltage Directive"
- n° 2011/65/UE , 2002/96/CE "direttive RoHs e WEEE"

STANDARDS

- *no. 2004/108/CE EMC directive*
- *no. 2006/95/CE "DBT Low Voltage Directive"*
- *no. 2011/65/UE , 2002/96/CE "RoHs and WEEE directives"*

▪ CE ▪ RoHS

SIMPOOL-AUTOMATIC



Pompa peristaltica SIMPOOL AUTOMATIC
SIMPOOL AUTOMATIC Peristaltic pump

DIMENSIONI/*DIMENSIONS*

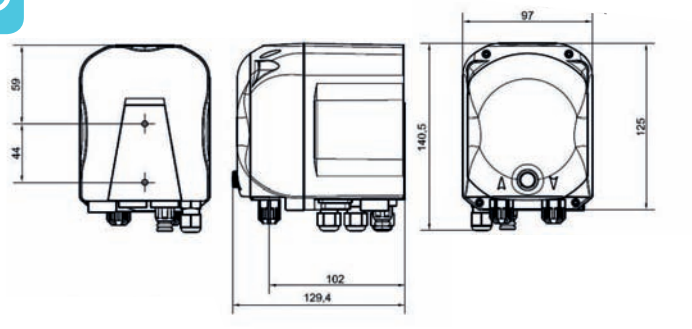

IMBALLO/*PACK*

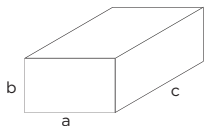

Confezione singola/*Single pack*:
axbxc: 250x145x265 mm - Kg: 2,33
Confezione multipla/*Multipack*: 6pz/*pcs*
axbxc: 610x325x435 mm - Kg: 13,76

CAMPO DI UTILIZZO

• Per piscine private con volume fino a 200mc a per il dosaggio automatico del perossido di idrogeno o di altre sostanze liquide, in contemporanea all'attivazione della pompa di ricircolo.

CONTEXT OF USE

• For private pools with a volume up to 200 cu. m, to automatic dose of hydrogen peroxide or other liquid substances, upon activation of the recirculation pump.

DESCRIZIONE

Pompa peristaltica digitale adatta per il dosaggio automatico di prodotti chimici per piscina (cloro, perossido di idrogeno, flocculante, anti alghe) mediante semplice impostazione di volume acqua, orari di funzionamento e dosaggio prodotti.
Funzionamento giornaliero secondo sensore di flusso o ingresso inhibit con cavo dedicato per l'attivazione e il consenso al dosaggio (da collegare a pompa di ricircolo).
La pompa è fornita completa di kit e accessori per una corretta e rapida installazione (collare escluso).
Segnalazione sovradosaggi e correzione sotto dosaggi.

DESCRIPTION

Digital peristaltic pump for automatic dosing of chemicals for pools (chlorine, hydrogen peroxide, flocculant, anti-algae) by simply setting of water volume, operating times and product dosing.
Daily operation by flow sensor or inhibit input with specific cable to activate and allow the dosing (to be connected to recirculation pump).
The pump comes with kit and accessories for a correct installation (collar excluded).
Overdose signaling and correction under dosages

CARATTERISTICHE TECNICHE

- Alimentazione: Standard 230 VAC
- Assorbimento: 15 Watt (max)
- Ingressi livello: Standard
- Ingressi INHIBIT: 230 VAC per attivazione e consenso al dosaggio (pompa circolazione) o sensore flusso
- Interruttore: On/Off/Adescamento

TECHNICAL FEATURES

- *Power supply: Standard 230 VAC*
- *Absorption: 15 Watt (max)*
- *Level inputs: Standard*
- *INHIBIT inputs: 230 VAC to activate and allow the dosing (circulation pump) or flow sensor*
- *Switch: On/Off/Prime*

Codice *Code*	Modello *Model*	Alimentazione *Power supply*	Motore *Motor*	Portata (l/h) *Flow rate (l/h)*	Pressione (bar) *Pressure (bar)*	Assorbimento *Consumption*	Tubo *Pipe*	*Price (€)*
ADS3002010000000	SIMPOOL AUTOMATIC	230 VAC	230 VAC	1,4	1	10 W	SANTOPRENE	
ADS3001010000000	SIMPOOL AUTOMATIC	230 VAC	230 VAC	3	1	10 W	SANTOPRENE	

KIT DI INSTALLAZIONE/*INSTALLATION KIT*

Codice/*Code*	Descrizione/*Description*	*Price (€)*
KITPDP0203	kit installazione PDP Simpool AUTOMATIC *installation kit Simpool AUTOMATIC*	



OPTIONAL/ *OPTIONAL*

Vedere pagina 171 / See pag. 171

RICAMBI/ *SPARE PARTS*

Vedere pagina 191 / See pag. 191

NORMATIVE

- n° 2004/108/CE Direttiva EMC
- n° 2006/95/CE "DBT Low Voltage Directive"
- n° 2011/65/UE , 2002/96/CE "direttive RoHs e WEEE"

STANDARDS

- *no. 2004/108/CE EMC directive*
- *no. 2006/95/CE "DBT Low Voltage Directive"*
- *no. 2011/65/UE , 2002/96/CE "RoHs and WEEE directives"*

▪ CE ▪ RoHS

SIMPOOL TIMER



Pompa peristaltica SIMPOOL TIMER

SIMPOOL TIMER Peristaltic pump

DIMENSIONI/*DIMENSIONS*

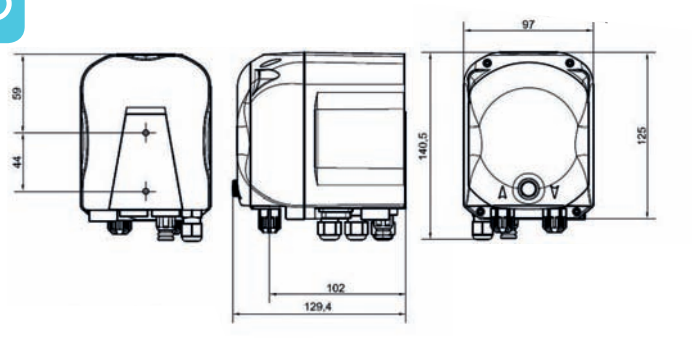

IMBALLO/*PACK*

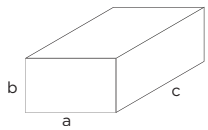

Confezione singola/*Single pack*:
axbxc: 250x145x265 mm - Kg: 2,33
Confezione multipla/*Multipack*: 6pz/*pcs*
axbxc: 610x325x435 mm - Kg: 13,76

CAMPO DI UTILIZZO

- Per piscine private con volume fino 200mc a per il dosaggio del cloro o altro disinfettante liquido a tempo con timer integrato.

CONTEXT OF USE

- *For private pools with a volume up to 200 cu. m, for timed dosing of chlorine or other liquid disinfectants with built-in timer*

DESCRIZIONE

Pompa peristaltica digitale con timer integrato adatta per il dosaggio di prodotti chimici per piscina con programmazione giornaliera e settimanale del dosaggio. Ideale per il dosaggio di cloro, perossido di idrogeno, flocculante e anti alghe. Ingresso Inhibit per il consenso al dosaggio (disattivabile). La pompa è fornita completa di kit e accessori per una corretta e rapida installazione (collare escluso).

DESCRIPTION

Digital peristaltic pump with in-built timer *for dosing chemicals for pools, with daily and weekly programmable dosing. Ideal for the dosing of chlorine, hydrogen peroxide, flocculant and anti-algae. Inhibit input to allow the dosing (which can be deactivated if required) The pump comes with kit and accessories for a correct installation (collar excluded)*

CARATTERISTICHE TECNICHE

- Alimentazione: Standard 230 VAC
- Assorbimento: 15 Watt (max)
- Ingressi livello: Standard
- Ingressi INHIBIT: 230 VAC per attivazione e consenso al dosaggio (pompa circolazione)
- Interruttore: On/Off/Adescamento

TECHNICAL FEATURES

- *Power supply: Standard 230 VAC*
- *Absorption: 15 Watt (max)*
- *Level inputs: Standard*
- *INHIBIT inputs: 230 VAC to activate and allow the dosing (circulation pump)*
- *Switch: On/Off/Prime*

Codice *Code*	Modello *Model*	Alimentazione *Power supply*	Motore *Motor*	Portata (l/h) *Flow rate (l/h)*	Pressione (bar) *Pressure (bar)*	Assorbimento *Consumption*	Tubo *Pipe*	*Price (€)*
ADD80030100C0000	SIMPOOL TIMER	230 VAC	230 VAC	3	1	10 W	SANTOPRENE	

KIT DI INSTALLAZIONE/*INSTALLATION KIT*

Codice/*Code*	Descrizione/*Description*	*Price (€)*
KITPDP0200	kit installazione PDP Simpool Timer *installation kit Simpool Timer*	



OPTIONAL/ *OPTIONAL*

Vedere pagina 171 / See pag. 171

RICAMBI/ *SPARE PARTS*

Vedere pagina 191 / See pag. 191

NORMATIVE

- n° 2004/108/CE Direttiva EMC
- n° 2006/95/CE "DBT Low Voltage Directive"
- n° 2011/65/UE , 2002/96/CE "direttive RoHs e WEEE"

STANDARDS

- *no. 2004/108/CE EMC directive*
- *no. 2006/95/CE "DBT Low Voltage Directive"*
- *no. 2011/65/UE , 2002/96/CE "RoHs and WEEE directives"*

▪ CE ▪ RoHS

SIMPOOL PH



+ pH Kit

(SONDA PH INCLUSA•*PH PROBE INCLUDED*)

Pompa peristaltica SIMPOOL pH

SIMPOOL pH Peristaltic pump

DIMENSIONI/*DIMENSIONS*

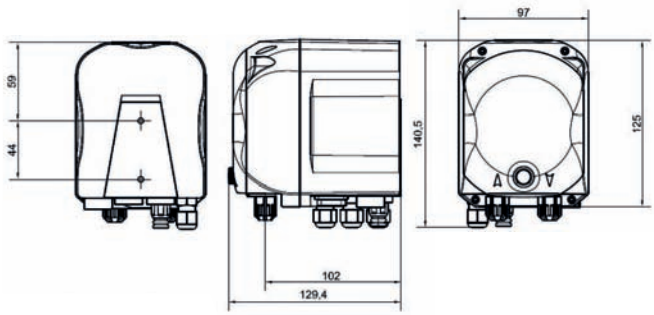

IMBALLO/*PACK*

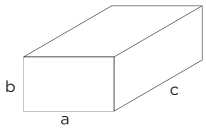

Confezione singola/*Single pack*:
axbxc: 250x145x265 mm - Kg: 2,33
Confezione multipla/*Multipack*: 6pz/*pcs*
axbxc: 610x325x435 mm - Kg: 13,76

CAMPO DI UTILIZZO

- Per piscine private con volume fino 200mc a per il dosaggio del correttore acido o alcalino con strumento integrato di lettura del pH.

CONTEXT OF USE

- *For private pools up to 200 cu. m for dosing the acid or alkaline corrector with the built-in pH tool.*

DESCRIZIONE

Pompa peristaltica digitale integrata con strumento pH.
Funzionamento semplice, preciso e flessibile.
Display digitale sempre acceso anche in caso di assenza flusso di circolazione, controllo presenza/assenza flusso mediante collegamento alla pompa di ricircolo (Inhibit). Predisposizione sonda di livello.
Composizione del kit: elettrodo pH, tubo 4 mt aspirazione/mandata, 2 soluzioni tampone pH per calibrazione elettrodo, staffa fissaggio a parete e tasselli, collare 2in1 porta elettrodo e iniezione prodotto adatto per tubazioni DN50-63 ADPSTC, filtro di fondo. A richiesta è disponibile la versione predisposta per la lettura della temperatura (sonda di temperatura esclusa).

DESCRIPTION

Digital peristaltic pump with built-in pH instrument.
Easy, precise and flexible use.
Digital display switched on even without circulation flow, flow presence/absence control through a connection to the recirculation pump (Inhibit).Level probe compatible.
The kit includes: pH electrode, 4 m suction/injection pipe, 2 pH buffer solutions to calibrate the electrode, wall fixing bracket and dowels, 2in1 electrode holder collar and product injection suitable for DN50-63 ADPSTC pipes, foot filter. Upon request, the temperature-reading compatible version is available (temperature probe not included).

CARATTERISTICHE TECNICHE

- Alimentazione: Standard 230 VAC - 15 Watt (max)
- Ingressi livello: Standard
- Ingressi INHIBIT: 230 VAC per attivazione e consenso al dosaggio (pompa circolazione)
- Interruttore: On/Off/Adescamento
- Tipologia sonda: Elettrodo pH

Modello LIGHT
- Range 0-14 pH (allarme range impostabile)
- Modo Pausa

Modello PRO
- Range ridotto 5-9pH (tipico Piscina)
- Pred. sonda Temperatura
- Allarmi Range/Manutenzione/OFA/Temperatura
- Statistiche: Misura pH medio misurato
- Buzzer

TECHNICAL FEATURES

- *Power supply: Standard 230 VAC - 15 Watt (max)*
- *Level inputs: Standard*
- *INHIBIT inputs: 230 VAC to activate and allow the dosing (circulation pump)*
- *Switch: On/Off/Prime*
- *Probe type: pH electrode*

LIGHT model
- *Range 0-14 pH (Adjisutable range alarm)*
- *Pause mode*

PRO model
- *Reduced Range 5-9pH (specific for Swimming Pool use)*
- *Temperature probe connection **
- *Range/Maintenance/ OFA/Temperature alarm*
- *Statistics: Average pH measurement*
- *Buzzer*

Codice *Code*	Modello *Model*	Alimentazione *Power supply*	Motore *Motor*	Portata (l/h) *Flow rate (l/h)*	Pressione (bar) *Pressure (bar)*	Assorbimento *Consumption*	Tubo *Pipe*	*Price (€)*
ADS100301000A000	SIMPOOL LIGHT pH	230 VAC	230 VAC	3	1	15 W	SANTOPRENE	
ADD300301000A000	SIMPOOL PRO pH-Temp*	230 VAC	230 VAC	3	1	15 W	SANTOPRENE	

*sonda di temperatura esclusa/*temperature probe not included*

KIT DI INSTALLAZIONE/*INSTALLATION KIT*

Codice/*Code*	Descrizione/*Description*	*Price (€)*
KITPDP0201	kit installazione PDP Simpool PH *installation kit Simpool PH*	



OPTIONAL/ *OPTIONAL*

Vedere pagina 171/See pag. 171

RICAMBI/ *SPARE PARTS*

Vedere pagina 191 / See pag.191

NORMATIVE

- n° 2004/108/CE Direttiva EMC
- n° 2006/95/CE "DBT Low Voltage Directive"
- n° 2011/65/UE , 2002/96/CE "direttive RoHs e WEEE"

STANDARDS

- *no. 2004/108/CE EMC directive*
- *no. 2006/95/CE "DBT Low Voltage Directive"*
- *no. 2011/65/UE , 2002/96/CE "RoHs and WEEE directives"*

▪ CE ▪ RoHS

SIMPOOL RX

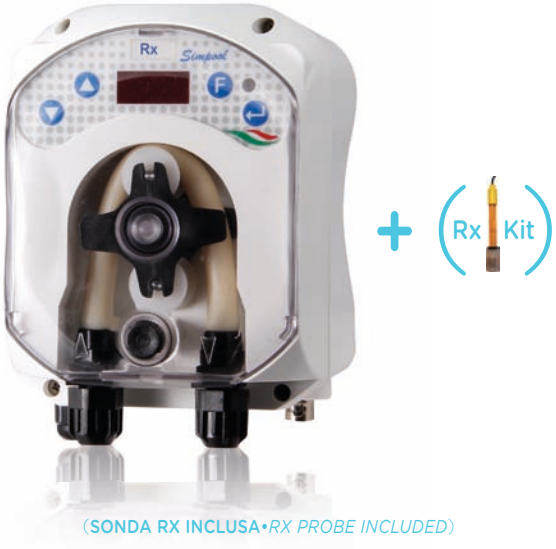

(SONDA RX INCLUSA•*RX PROBE INCLUDED*)

Pompa peristaltica SIMPOOL Rx

SIMPOOL Rx Peristaltic pump

DIMENSIONI/*DIMENSIONS*

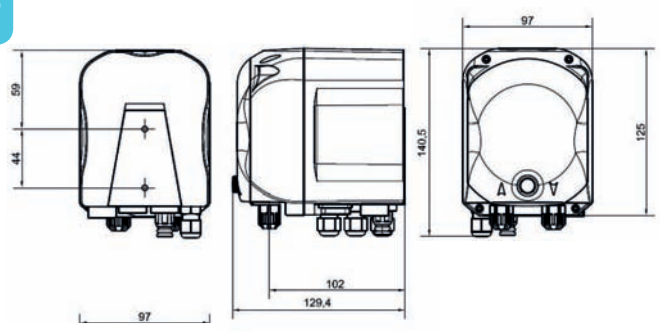

IMBALLO/*PACK*

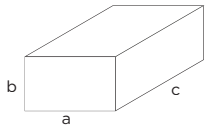

Confezione singola/*Single pack*:
axbxc: 250x145x265 mm - Kg: 2,33
Confezione multipla/*Multipack*: 6pz/*pcs*
axbxc: 610x325x435 mm - Kg: 13,76

CAMPO DI UTILIZZO

- Per piscine private con volume fino 200mc a per il dosaggio del cloro o altro disinfettante in funzione della lettura del potenziale Rx ottenuta con strumento integrato.

DESCRIZIONE

Pompa peristaltica digitale integrata con strumento Rx.
Ideale per il dosaggio proporzionale del cloro e di altri disinfettanti per la piscina. Funzionamento semplice, preciso e flessibile., display digitale sempre acceso anche in caso di assenza flusso di circolazione, controllo presenza/ assenza flusso mediante collegamento alla pompa di ricircolo (Inhibit).Predisposizione sonda di livello.
Composizione del kit: elettrodo Rx, tubo 4 mt aspirazione/mandata, 1 soluzione tampone mV per calibrazione elettrodo, staffa fissaggio a parete e tasselli, collare 2in1 porta elettrodo e iniezione prodotto adatto per tubazioni DN50-63 ADPSTC, filtro di fondo.

CARATTERISTICHE TECNICHE

- Alimentazione: Standard 230 VAC – 15 Watt
- Ingressi livello: Standard
- Ingressi INHIBIT: 230 VAC per attivazione e consenso al dosaggio (pompa circolazione)
- Interruttore: On/Off/Adescamento
- Tipologia sonda: Elettrodo Rx

Modello LIGHT
- Range 0-999 mV (allarme range impostabile)
- Modo Pausa

Modello PRO
- Range ridotto 500-900 mV (tipico Piscina)
- Allarmi Range/Manutenzione/OFA
- Statistiche: mV medio misurato
- Buzzer

CONTEXT OF USE

- *For private pools with a volume up to 200 cu. m, for timed dosing of chlorine or other liquid disinfectants depending on the Rx potential read through the built-in tool.*

DESCRIPTION

Digital peristaltic pump with built-in Rx instrument.
Ideal for the proportional dosing of chlorine and other disinfectants for the pool. Easy, precise and flexible use.Ddigital display switched on even without circulation flow, flow presence/absence control through a connection to the recirculation pump (Inhibit). Level probe compatible.
The kit includes: Rx electrode, 4 m suction/injection pipe, 1 mV buffer solution to calibrate the electrode, wall fixing bracket and dowels, 2in1 electrode holder collar and product injection suitable for DN50-63 ADPSTC pipes, foot filter.

TECHNICAL FEATURES

- *Power supply: Standard 230 VAC 15 Watt*
- *Level inputs: Standard*
- *INHIBIT inputs: 230 VAC to activate and allow the dosing (circulation pump)*
- *Switch: On/Off/Prime*
- *Probe type: Rx electrode*

LIGHT model
- *Range 0-999 mV (Adjustable range alarm)*
- *Pause mode*

PRO model
- *Reduced Range 500-900mV (specific for Swimming Pool use)*
- *Range/Maintenance/OFA/ alarm*
- *Statistics: Average mV measurement*
- *Buzzer*

Codice *Code*	Modello *Model*	Alimentazione *Power supply*	Motore *Motor*	Portata (l/h) *Flow rate (l/h)*	Pressione (bar) *Pressure (bar)*	Assorbimento *Consumption*	Tubo *Pipe*	*Price (€)*
ADS200301000A000	SIMPOOL LIGHT Rx	230 VAC	230 VAC	3	1	15 W	SANTOPRENE	
ADD200301000A000	SIMPOOL PRO Rx	230 VAC	230 VAC	3	1	15 W	SANTOPRENE	

KIT DI INSTALLAZIONE/*INSTALLATION KIT*

Codice/*Code*	Descrizione/*Description*	*Price (€)*
KITPDP0202	kit installazione PDP Simpool RX *installation kit Simpool RX*	



OPTIONAL/ *OPTIONAL*

Vedere pagina 171/See pag. 171

RICAMBI/ *SPARE PARTS*

Vedere pagina 191 / See pag.191

NORMATIVE

- n° 2004/108/CE Direttiva EMC
- n° 2006/95/CE "DBT Low Voltage Directive"
- n° 2011/65/UE , 2002/96/CE "direttive RoHs e WEEE"

STANDARDS

- *no. 2004/108/CE EMC directive*
- *no. 2006/95/CE "DBT Low Voltage Directive"*
- *n° 2011/65/UE , 2002/96/CE "RoHs and WEEE directives"*

OPTIONAL/ *OPTIONAL*



Codice/*Code*	Modello/*Model*	*Price (€)*
ADSLG4	Sonda di livello con BNC / *Low level probe with BNC*	



Codice *Code*	Modello *Model*	Dimensione (Øxh) *Size (Øxh)*	Volume (l/h) *Volume (l/h)*	*Price (€)*
ADTANK010	Serbatoio polietilene/ *PE tank*	500 x 680	100 L	
ADTANK020	Serbatoio polietilene/ *PE tank*	620 x 800	200 L	



Codice/*Code*	Modello/*Model*	DN	Conn.	*Price (€)*
ADSP6000111	Collare a T filettato per tubo/ *Threaded T collar for pipes*	DN 50	G½"	
ADSP6000113	Collare a T filettato per tubo/ *Threaded T collar for pipes*	DN 63	G½"	



Codice/*Code*	Modello/*Model*	*Price (€)*
ADSTS100N	Sonda di temperatura PT100/*PT100 Temperature probe*	



Codice/*Code*	Modello/*Model*	*Price (€)*
ADSP3600004	Modulo filtro + sensore di flusso / *Filter module + flow sensor*	

ESEMPIO DI INSTALLAZIONE/ *INSTALLATION EXAMPLE* AUTOMATIC / TIMER

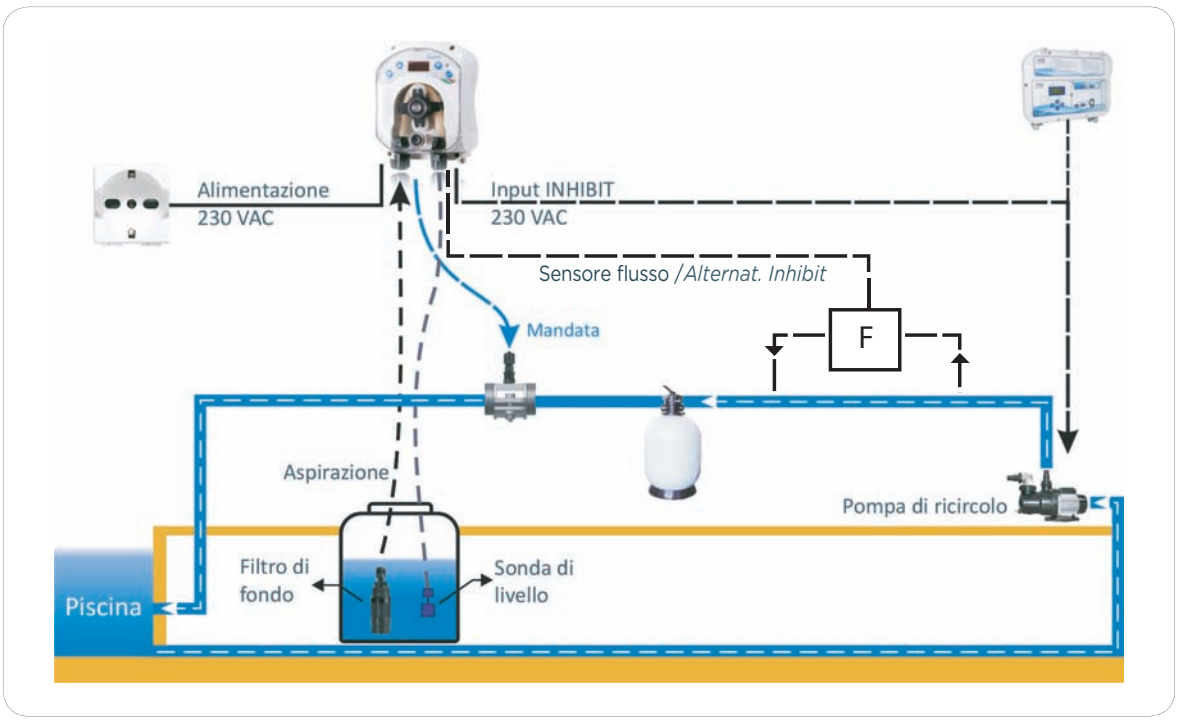

ESEMPIO DI INSTALLAZIONE / *INSTALLATION EXAMPLE* PH

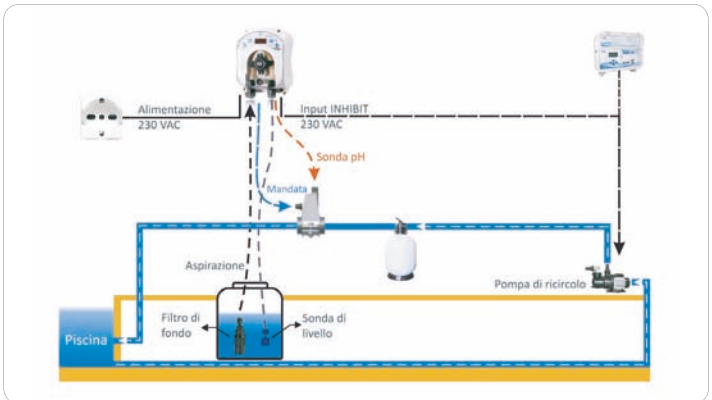

ESEMPIO DI INSTALLAZIONE / *INSTALLATION EXAMPLE* RX

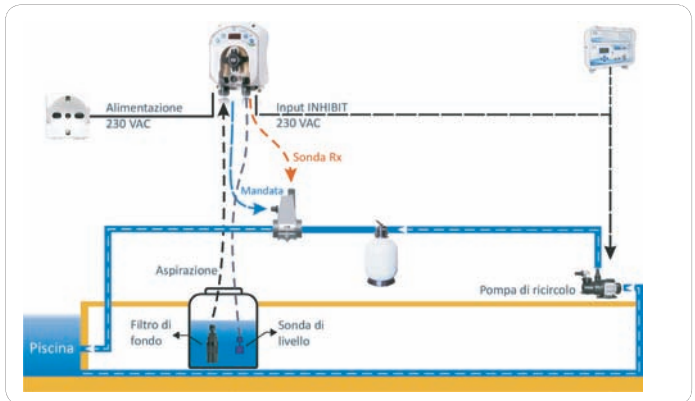

▪ CE ▪ RoHS

TECHNOPOOL 2 PH-RX



(SONDA PH E RX INCLUSE•*PH AND RX PROBES INCLUDED*)

Pompa Peristaltica doppia TECHNOPOOL 2 PH-RX

Twin peristaltic pump PH RX TECHNOPOOL

DIMENSIONI/*DIMENSIONS*

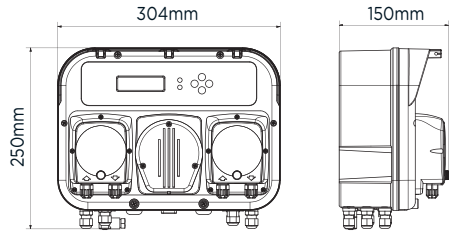

IMBALLO/*PACK*

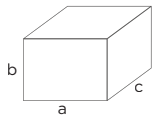

Confezione singola/*Single pack*:
axbxc: 390x445x165 mm - Kg: 4,10

CAMPO DI UTILIZZO

- Per piscine private con doppio strumento integrato pH e Rx adatto per il dosaggio del correttore acido o alcalino in funzione della lettura del pH e per il dosaggio del cloro o altro disinfettante in funzione della lettura del potenziale Rx.

CONTEXT OF USE

- *For private pools with double built-in pH and Rx tool, suitable for the dosing of acid/alkaline correctors depending on the pH reading, and for the dosing of chlorine or other disinfectants depending on the Rx potential reading.*

DESCRIZIONE

Pompa peristaltica doppia integrata con strumento pH e Rx per misura e regolazione del pH e del potenziale Redox.
Dosaggio proporzionale.

- Display con controlli digitali
- Range di misura 5-9 pH, 0-999mV
- Allarmi acustici
- Password di protezione
- Alimentazione 220-230V 50/60Hz.

Completa di kit e accessori per una corretta installazione.
Composizione corredo:
- Tubo aspirazione/mandata
- Staffa fi ssaggio a parete e tasselli
- **Elettrodi pH e Rx**, soluzioni tampone
- n°2 porta sonda 2-1 ad iniezione DN50-63
- Valvole iniezione
- Filtri di fondo. (2x)

Predisposizione per:
- Sonde livello
- Sensore di flusso e temperatura

DESCRIPTION

Double peristaltic pump with pH and Rx built-in instrument *to measure and adjust pH and Redox potential.*
Proportional dosing.

- *Display with digital controls*
- *Measurement range 5-9 pH, 0-999 mV*
- *Acoustic alarms*
- *Protection password*
- *Power supply 220-230V 50/60Hz.*

With installation kit and equipment.
The equipment consists of:
- *Suction/injection pipe*
- *Wall fixing bracket and dowels*
- ***pH and Rx electrodes**, buffer solutions*
- *n°2 2-1 Probe Holder with Injection valve for tube DN50-63*
- *Injection valves*
- *Foot filters. (2x)*

Compatible with:
- *Level probes*
- *Flow and temperature probe*

CARATTERISTICHE TECNICHE/*TECHNICAL FEATURES*

Codice *Code*	Modello *Model*	Portata (l/h) *Flow Rate (l/h)*	Pressione (bar) *Pressure (bar)*	Tubo *Pipe*	Dimensione (mm) *Size (mm)*	Imballo singolo (mm) *Single packaging (mm)*	Kg *Kg*	Watt *Watt*	*Price (€)*
AD0T00G0T000A100	PDP Technopool 2 PH-RX	1,4/3	1	4 x 6	305x250x160	350 x 300 x 160	3,5	12	

KIT DI INSTALLAZIONE/*INSTALLATION KIT*

Codice/*Code*	Descrizione/*Description*	*Price (€)*
KITPDP0300	kit installazione Technopool 2 PH-RX *installation kit Technopool 2 PH-RX*	



OPTIONAL/ *OPTIONAL*

Vedere pagina 174 / See pag. 174

RICAMBI/ *SPARE PARTS*

Vedere pagina 191 / See pag. 191

NORMATIVE

- n° 2004/108/CE Direttiva EMC
- n° 2006/95/CE "DBT Low Voltage Directive"
- n° 2011/65/UE , 2002/96/CE "direttive RoHs e WEEE"

STANDARDS

- *no. 2004/108/CE EMC directive*
- *no. 2006/95/CE "DBT Low Voltage Directive"*
- *n° 2011/65/UE , 2002/96/CE "RoHs and WEEE directives"*

▪ CE ▪ RoHS

TECHNOPOOL 3





(SONDA PH, RX E TEMPERATURA INCLUSE•*PH, RX AND TEMPEREATURE PROBES INCLUDED*)

Pompa Peristaltia tripla TECHNOPOOL 3

Triple peristaltic pump TECHNOPOOL 3

DIMENSIONI/*DIMENSIONS*

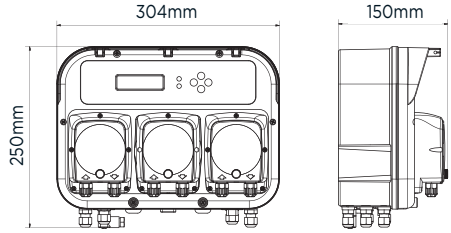

IMBALLO/*PACK*

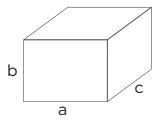

Confezione singola/*Single pack*:
axbxc: 390x445x165 mm - Kg: 4,33

CAMPO DI UTILIZZO

Per piscine private con strumento multiplo integrato: pH, Temperatura e a richiesta Rx. Adatto per il dosaggio del correttore acido o alcalino in funzione della lettura del pH e per il dosaggio a tempo del disinfettante (es. Perossido di idrogeno) in funzione della temperatura dell'acqua della piscina. Disponibile anche con strumento integrato per la lettura del potenziale Rx per dosaggio proporzionale del cloro.

DESCRIZIONE

Pompa peristaltica tripla integrata con **timer e strumento pH, Temperatura e Redox** (solo modello T-pH-Rx).

- Dosaggio proporzionale di correttore Acido/Alcalino
- Dosaggio temporizzato di 1-2 prodotti per la disinfezione della piscina con compensazione della quantità dosata in funzione della temperatura
- Dosaggio proporzionale al potenziale Redox di disinfettante (solo modello T-pH-Rx)
- Display con controlli digitali
- Allarmi acustici
- Password di protezione
- Predisposizione per sonde livello
- Sensore di flusso
- Connessione alla pompa di ricircolo per consenso al dosaggio (V1)
- Range di misura 5-9pH, 0-999mV.
- Alimentazione 220-230V 50/60Hz

Completa di kit e accessori per una corretta installazione.
Composizione corredo:

- Tubo aspirazione/mandata
- Staffa fissaggio a parete e tasselli
- Elettrodi pH Temperatura e Rx (solo modello con Rx)
- Soluzioni tampone
- Collari portasonda
- Valvole iniezione
- Filtri di fondo.

CONTEXT OF USE

For private pools with multifunctional built-in tool: pH, Temperature and Rx (upon request). Suitable for the dosing of acid/alkaline corrector depending on the pH reading, and for the timed dosing of the disinfectant (like Hydrogen peroxide) depending on water temperature. Also available with the built-in Rx potential reading tool, for a proportional dosing of chlorine.

DESCRIPTION

*Triple peristaltic pump with built-in **timer and pH, Temperature and Redox instruments** (T-pH-Rx model only).*

- *Acid/Alkaline corrector proportional dosing*
- *Timed dosing of 1-2 disinfectant products whose quantity is compensated depending on the temperature*
- *Disinfectant dosing proportioned to the Redox potential (T-pH-Rx model only)*
- *Display with digital controls.*
- *Acoustic alarms*
- *Protection password*
- *Level probes compatible*
- *Flow sensor*
- *Connection to the recirculation pump to allow the dosing (V1)*
- *Measurement range 5-9 pH, 0-999 mV.*
- *Power supply 220-230V 50/60Hz*

With kit and equipment for a correct installation.
The equipment consists of:

- *Suction/injection pipe*
- *Wall fixing bracket and dowels*
- *pH, temperature and Rx electrodes (Rx model only)*
- *Buffer solutions*
- *Probe holder collars*
- *Injection valves*
- *Foot filters.*

CARATTERISTICHE TECNICHE/*TECHNICAL FEATURES*

Codice *Code*	Modello *Model*	Sonde *Probes*	Portata (l/h) *Flow Rate (l/h)*	Pressione (bar) *Pressure (bar)*	Tubo *Pipe*	Dimensione (mm) *Size (mm)*	Imballo singolo (mm) *Single packaging (mm)*	Kg *Kg*	Watt *Watt*	*Price (€)*
AD5000G0G000A100	Technopool 3 T-PH-T	TEMP.-PH	1,4-1,4-1,4	1-1-1	4 x 6	305x250x160	423 x 277 x 105	3,5	25	
AD4600G0G000A100	Technopool 3 T-PH-RX	TEMP.-PH-RX	1,4-1,4-1,4	1-1-1	4 x 6	305x250x160	423 x 277 x 105	3,5	25	

KIT DI INSTALLAZIONE/*INSTALLATION KIT*

Codice/*Code*	Descrizione/*Description*	*Price (€)*
KITPDP0301	kit installazione Technopool 3 *installation kit Technopool 3*	



NORMATIVE

- n° 2004/108/CE Direttiva EMC
- n° 2006/95/CE "DBT Low Voltage Directive"
- n° 2011/65/UE , 2002/96/CE "direttive RoHs e WEEE"

STANDARDS

- *no. 2004/108/CE EMC directive*
- *no. 2006/95/CE "DBT Low Voltage Directive"*
- *n° 2011/65/UE , 2002/96/CE "RoHs and WEEE directives"*

OPTIONAL/ *OPTIONAL*
Vedere pagina 174/See pag. 174

RICAMBI/ *SPARE PARTS*
Vedere pagina 191 / See pag.191

OPTIONAL/ *OPTIONAL*



Codice/*Code*	Modello/*Model*	*Price (€)*
ADSLG	Sonda livello con connettore (opzionale)/ *Level probe with connector (optional)*	



Codice *Code*	Modello *Model*	Dimensione (Øxh) *Size (Øxh)*	Volume (l/h) *Volume (l/h)*	*Price (€)*
ADTANK010	Serbatoio polietilene/ *PE tank*	500 x 680	100 L	
ADTANK020	Serbatoio polietilene/ *PE tank*	620 x 800	200 L	
ADTANK030	Serbatoio polietilene/ *PE tank*	710 x 890	300 L	



Codice/*Code*	Modello/*Model*	*Price (€)*
ADSTS100N	Sonda di temperatura PT100/*PT100 Temperature probe*	

ESEMPIO DI INSTALLAZIONE/ *INSTALLATION EXAMPLE* TECNHOPOOL 2PH-RX

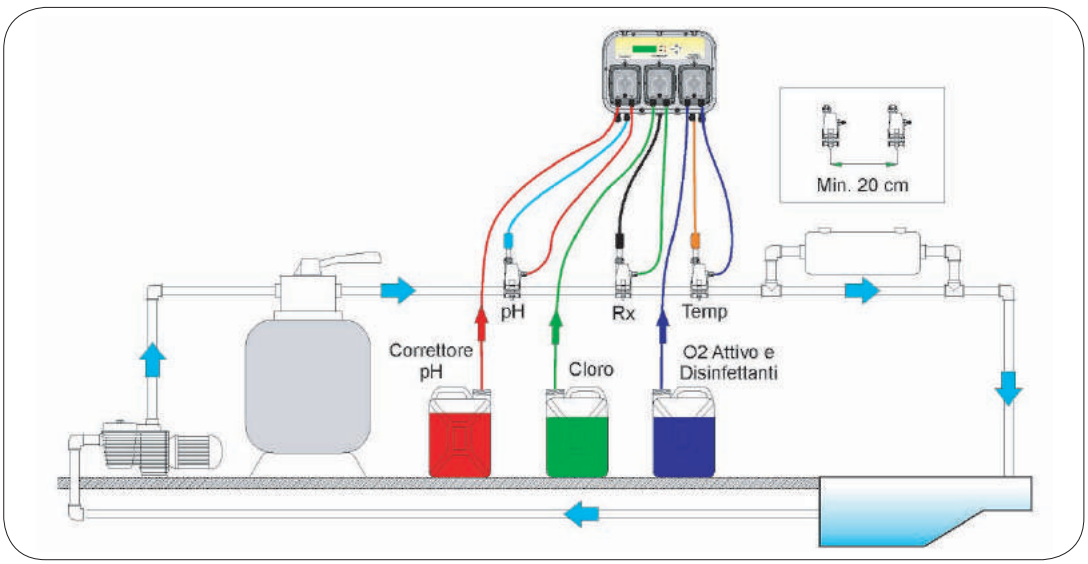

ESEMPIO DI INSTALLAZIONE/ *INSTALLATION EXAMPLE* TECNHOPOOL 3

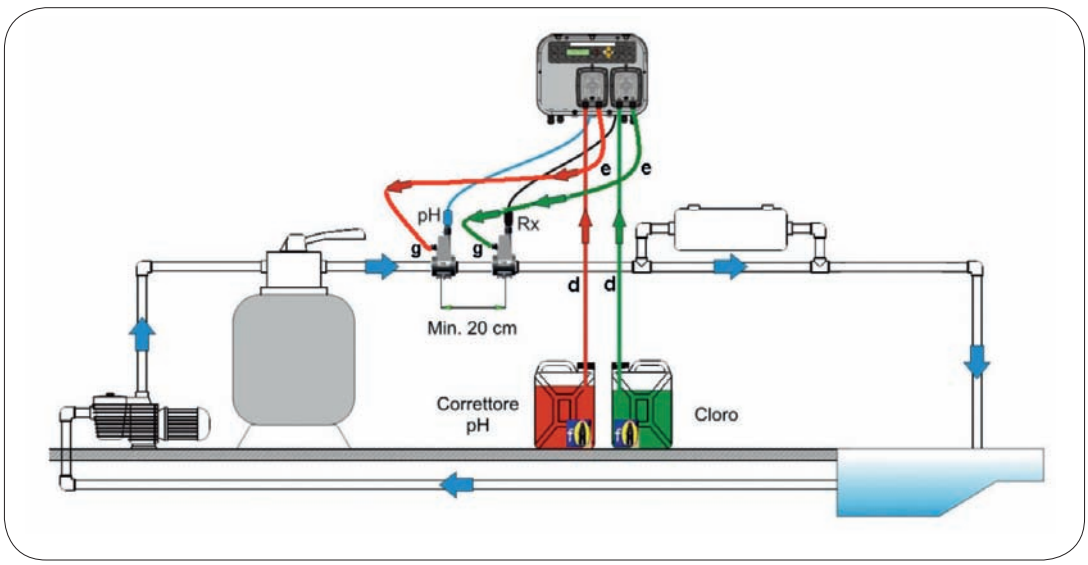

▪ CE ▪ RoHS

HC150



Pompa Elettromagnetica analogica HC150 modello costante

Analogical electromagnetic pump HC150 constant model

DIMENSIONI/*DIMENSIONS*

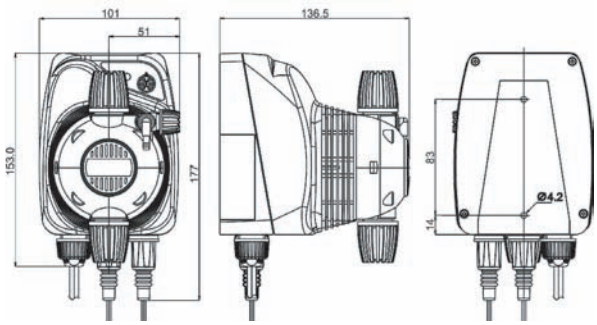

IMBALLO/*PACK*

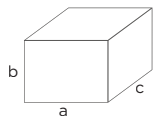

Confezione singola/*Single pack*:
axbxc: 192x160x250 mm - Kg: 2,33
Confezione multipla/*Multipack*: 6pz/*pcs*
axbxc: 405x270x515 mm - Kg: 14,98

CAMPO DI UTILIZZO

- Pompa dosatrice a portata costante con regolazione della frequenza degli impulsi. Facile da impostare, una solo potenziometro di regolazione ed un LED.
- Disponibile versione PI da abbinare a contatori lancia impulsi (pag.85) per dosaggio proporzionale antimicotici.
- Fornita predisposizione per sonda di livello

CONTEXT OF USE

- *Constant flow rate dosing pump with pulse frequency regulation. Easy to set, with a single adjustment potentiometer and a LED.*
- *Upon request PI version to be used with water meter for proportional dosing of anti-micosis*
- *Low level probe facility*

CARATTERISTICHE TECNICHE/*TECHNICAL FEATURES*

HC150	Versione standard *Standard version*	A richiesta *Upon request*
Corpo pompa/*Pump body*	PP	PVDF
Diaframma/*Diaphragm*	PTFE	-
Sfere/*Balls*	PYREX	PTFE; ceramica/*ceramic*
Valvole/*Body valve*	PP	PVDF
O-rings/*O-rings*	Viton®	Dutral®
Valvola di iniezione molla - sfera/*Spring loaded injection valve*	Hastelloy/Pyrex	Hastelloy - PTFE/*Hastelloy - ceramic*
Raccordo d'iniezione/*Injection fitting*	PP	PVDF
Valvola di fondo/*Foot valve*	PP	PVDF
Alimentazione/*Power supply*	230v	110v (Alcuni modelli/*Some models*)

Codice *Code*	Modello *Model*	Portata *Flow rate*	Pressione *Pressure*	N°colpi *Strokes*	Vol. iniezione *Stroke volume*	Assorbimento *Consumption*	Tubi (INTxEST) *Tubing IDxOD*	Corpo pompa *Pump head*	*Price (€)*
		lt/h	BAR	BPM/*SPM*	ml/colpo	watt	mm		
AD95000000000	0	1,5	5	100	0,25	14	4x6	PP 1/2"	
		2	3		0,33				
		3	1		0,50				
AD95001000000	1	2	8	120	0,28	14	4x6	PP 1/2"	
		5	5		0,69				
		7	2		0,97				
Versione PI / PI version									
AD95700000000	0	1,5	5	100	0,25	14	4x6	PP 1/2"	
		2	3		0,33				
		3	1		0,50				
AD95701000000	1	2	8	120	0,28	14	4x6	PP 1/2"	
		5	5		0,69				
		7	2		0,97				

KIT DI INSTALLAZIONE/*INSTALLATION KIT*

Codice/*Code*	Descrizione/*Description*	*Price (€)*
ADSP6000082E	kit installazione PDE HC150 *installation kit PDE HC150*	



OPTIONAL/ *OPTIONAL*
Vedere pagina 178/See pag. 178

RICAMBI/ *SPARE PARTS*
Vedere pagina 191 / See pag.191

▪ CE ▪ RoHS

HC151+ PH-RX **NEW!**



MODEL PH

+ pH Kit

OR

+ Rx Kit

MODEL RX

Pompa elettromagnetica digitale HC151+ PH-RX completa di corredo e sonda

Digital electromagnetic pump HC151+ PH-RX with kit equipment and probe

DIMENSIONI/*DIMENSIONS*

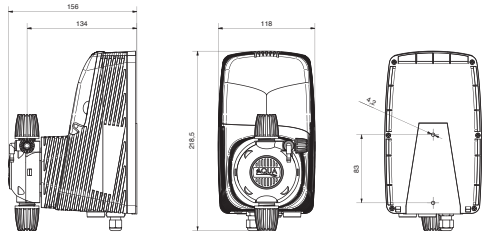

IMBALLO/*PACK*

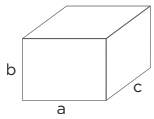

Confezione singola/*Single pack*:
axbxc: 192x160x250 mm - Kg: 3,00
Confezione multipla/*Multipack*: 6pz/*pcs*
axbxc: 405x270x515 mm - Kg: 17

CAMPO DI UTILIZZO

- Per piscine private e pubbliche, per il dosaggio di correttore acido/alcalino, cloro o altro disinfettante, con strumento integrato di lettura del PH o del RX

CONTEXT OF USE

- *For private and public pools, to dose the acid/alkaline corrector, chlorine or other disinfectants, with the built.in tool for PH or RX*

DESCRIZIONE

Pompa dosatrice elettromagnetica digitale con strumento integrato per il controllo del pH o del Rx (ORP).
Impostazione del dosaggio costante o proporzionale.

- Contenitore in PP rinforzato, resistente ad ambienti di lavoro particolarmente aggressivi;
- Ingressi: sonda di livello, inibitore, sensore di prossimità;
- Uscita relè per segnalazione dosaggio o allarme;
- Lingua e unità di misura selezionabili;
- Display grafico 132x56 pixel;
- Accesso menu semplificato mediante manopola encoder;
- Montaggio a parete con staffa di fissaggio a muro inclusa nel kit di installazione;
- Grado di protezione IP65;
- Alimentazione standard 100÷240Vac - 50/60Hz.

DESCRIPTION

Digital electromagnetic dosing pump with integrated instrument for pH or Rx control (ORP).
Setting of constant or proportional dosage.

- *Reinforced PP housing, suitable for aggressive working environments;*
- *Inputs: level probe, inhibit, proximity sensor;*
- *Relay output for dosage or alarm signal;*
- *Selectable language and unit of measure;*
- *132x56 pixel graphic display;*
- *Simplified menu access via encoder;*
- *Wall mounting with wall fixing bracket included in the installation kit;*
- *IP65 protection degree;*
- *Standard power supply 100 ÷ 240Vac - 50 / 60Hz.*

FUNZIONALITÁ

- Calibrazione assistita della sonda di misura;
- Misura pH o Redox (ORP) selezionabile da programmazione;
- Modalità di dosaggio selezionabile tra Acido e Alcalino (pH) e diretto e inverso (Rx ORP);
- Modo di funzionamento ON-OFF o PWM (Pulse With Modulation);
- Allarmi di sovradosaggio (OFA);
- Verifica della qualità dell'elettrodo;
- Programmazione ritardo intervento della sonda di livello;
- Timer giornaliero settimanale per dosaggi programmati;
- Possibilità di selezionare la prestazione desiderata tra 3 diversi modelli.

FUNCTIONALITY

- *Assisted calibration of the measurement probe;*
- *PH or Redox measurement (ORP) selectable by programming;*
- *Selectable dosage mode between Acid and Alkaline (pH) and direct and reverse (Rx ORP);*
- *ON-OFF or PWM (Pulse With Modulation) operating mode;*
- *Overdose alarms (OFA);*
- *Verification of electrode quality;*
- *Programming delay intervention of the level probe;*
- *Daily weekly timer for programmed dosages;*
- *Possibility to select the desired performance between 3 different models.*

CARATTERISTICHE TECNICHE/*TECHNICAL FEATURES*

HC897	Versione standard/*Standard version*
Corpo pompa/*Pump body*	PVDF
Cassa pompa/ *Pump housing*	PP
Diaframma/*Diaphragm*	PTFE
Sfere/*Balls*	PTFE
Valvole/*Body valve*	PVDF
Orings/*O-rings*	Viton®
Valvola di iniezione molla-sfera/*Spring loaded injection valve*	PVDF - Hastelloy-PTFE
Valvola di fondo/*Foot valve*	PVDF
Alimentazione/*Power supply*	110-240v

OPTIONAL/ *OPTIONAL*
Vedere pagina 178/See pag. 178

RICAMBI/ *SPARE PARTS*
Vedere pagina 195 / See pag.195

Codice *Code*	Kit *Kit*	Magnete *Solenoid*	Tipo *Type*	Portata *Flow rate*	Pressione *Pressure*	N°colpi *Strokes*	Vol. iniezione *Stroke volume*	Assorbimento *Consumption*	*Price (€)*
				lt/h	BAR	n° / min	ml/stroke	watt	
ADA13013A2001	PH	M60	A	1	7	100	0,17	14	
				5	1		0,83		
			B	3	7	150	0,5		
				9	1		1,5		
			C	5,5	6	180	0,92		
				10	1		1,67		
ADA13023A2001	PH	M70	A	1,8	20	75	0,4	16	
				4	1		0,89		
			B	4	12	120	0,56		
				7	1		0,97		
			C	5,8	9	180	0,83		
				14	1		1,3		
ADA13013A2002	RX	M60	A	1	7	100	0,17	14	
				5	1		0,83		
			B	3	7	150	0,5		
				9	1		1,5		
			C	5,5	6	180	0,92		
				10	1		1,67		
ADA13023A2002	RX	M70	A	1,8	20	75	0,4	16	
				4	1		0,89		
			B	4	12	120	0,56		
				7	1		0,97		
			C	5,8	9	180	0,83		
				14	1		1,3		

KIT DI INSTALLAZIONE/*INSTALLATION KIT*

Codice/*Code*	Descrizione/*Description*	*Price (€)*
KITPDE0100	kit installazione PDE HC151+ PH *installation kit PDE HC151+ PH*	



Codice/*Code*	Descrizione/*Description*	*Price (€)*
KITPDE0101	kit installazione PDE HC151+ RX *installation kit PDE HC151+ RX*	



NORMATIVE

- n° 2004/108/CE Direttiva EMC
- n° 2006/95/CE "DBT Low Voltage Directive"
- n° 2011/65/UE , 2002/96/CE "direttive RoHs e WEEE"

STANDARDS

- *no. 2004/108/CE EMC directive*
- *no. 2006/95/CE "DBT Low Voltage Directive"*
- *n° 2011/65/UE , 2002/96/CE "RoHs and WEEE directives"*

CURVE DI PORTATA-PRESSIONE / *FLOW-PRESSURE CURVES*

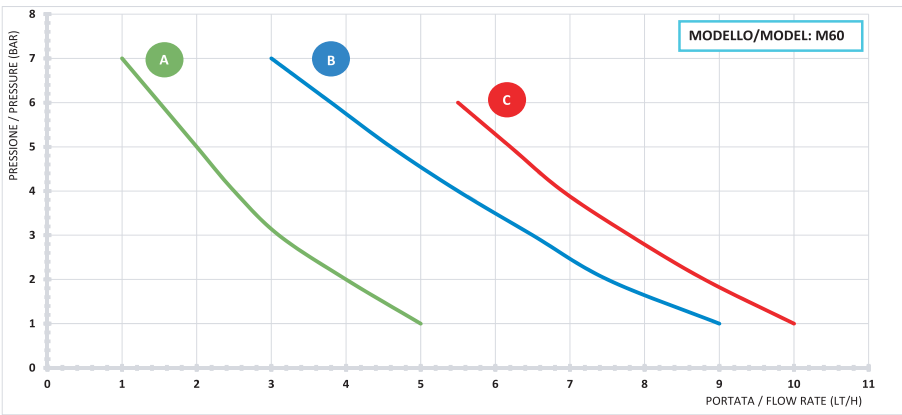

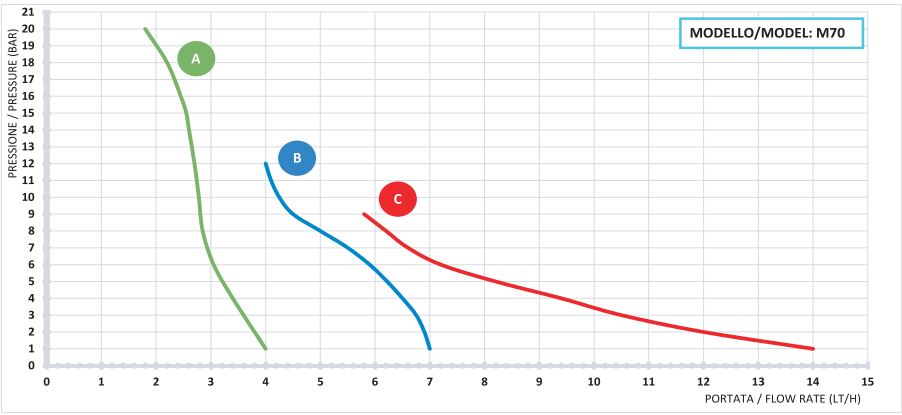

OPTIONAL/ *OPTIONAL* HC150



Codice/*Code*	Modello/*Model*	*Price (€)*
ADSLG4	Sonda livello con BNC / *Level probe with BNC*	



Codice *Code*	Modello *Model*	Tenute *Sealing*	Altezza (mm) *Heights (mm)*	Connettore *Connector*	Connessioni *Connections*	Serbatoio *Tanks*	*Price (€)*
ADLASM10B0	Lancia di aspirazione/ *Suction lance*	GL - VT	115 - 600	con BNC/*with BNC*	4x6	60 - 100 L	
ADLASM30B0	Lancia di aspirazione/ *Suction lance*	GL - VT	115 - 840	con BNC/*with BNC*	4x6	200 - 300 L	



Codice/ *Code*	Modello/*Model*	Dimensione (Øxh)/ *Size (Øxh)*	Volume (l/h)/*Volume (l/h)*	*Price (€)*
ADTANK010	Serbatoio polietilene/ *PE tank*	500 x 680	100 L	
ADTANK020	Serbatoio polietilene/ *PE tank*	620 x 800	200 L	
ADTANK030	Serbatoio polietilene/ *PE tank*	710 x 890	300 L	

OPTIONAL/ *OPTIONAL* HC151+



Codice/*Code*	Modello/*Model*	*Price (€)*
ADSLG4	Sonda livello con BNC/ *Level probe with BNC*	



Codice/*Code*	Modello/*Model*	*Price (€)*
ADBAS100	Base sostegno pompa / *Horizontal mounting brachet*	



Codice *Code*	Modello *Model*	Tenute *Sealing*	Altezza (mm) *Heights (mm)*	Connettore *Connector*	Connessioni *Connections*	Serbatoio *Tanks*	*Price (€)*
ADLASM10B0	Lancia di aspirazione/ *Suction lance*	GL - VT	115 - 600	BNC	4x6	60 - 100 L	
ADLASM30B0	Lancia di aspirazione/ *Suction lance*	GL - VT	115 - 840	BNC	4x6	200 - 300 L	



Codice/*Code*	Modello/*Model*	DN	Conn.	*Price (€)*
ADSP6000111	Collare a T filettato per tubo/ *Threaded T collar for pipes*	DN 50	G½"	
ADSP6000113	Collare a T filettato per tubo/ *Threaded T collar for pipes*	DN 63	G½"	

▪ CE ▪ RoHS

A-TECHNOPOOL SYSTEM PH-RX



Pannelli preassemblati
A-TECHNOPOOL SYSTEM PH-RX
Pre-assembled panels
A-TECHNOPOOL SYSTEM PH-RX

DIMENSIONI/*DIMENSIONS*

Dimensioni (mm) AxBxC
Sizei (mm) AxBxC

500 x 600 x 200

IMBALLO/*PACK*

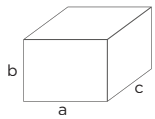

Confezione singola/*Single pack*:
axbxc: 660x560x270 mm - Kg: 7,00

DESCRIZIONE+CAMPO DI UTILIZZO

Quadro di controllo e regolazione proporzionale del pH e del Redox
Composto da:
- Pompa doppia peristaltica TECHNOPOOL pH-Rx
- Porta sonda a deflusso modulare completo di pre-filtro
- Rubinetto di prelievo
- Sensore di flusso
- Elettrodo pH
- Elettrodo Rx
- Soluzioni tampone pH e Rx
- 2 sonde di LIVELLO.

DESCRIPTION+CONTEXT OF USE

Control panel and proportional regulation of pH and Redox.
Composed by:
- *Twin peristaltic pump TECHNOPOOL pH-Rx*
- *Modular probe holder with pre-filter*
- *Check valve*
- *Flow sensor*
- *pH electrode*
- *Rx electrode*
- *pH and Rx buffer solutions*
- *2 LEVEL probes.*

CARATTERISTICHE TECNICHE/*TECHNICAL FEATURES*

Codice *Code*	Modello *Model*	Portata lt/h *Flow rate lt/h*	Pressione BAR *Pressure BAR*	Tubo *Pipe*	Watt *Watt*	*Price (€)*
ADPSP01	A-Technopool sysyem PH-RX	1,5 - 3	1-1	4 x 6	12	

NORMATIVE

- n° 2004/108/CE Direttiva EMC
- n° 2006/95/CE "DBT Low Voltage Directive"
- n° 2011/65/UE , 2002/96/CE "direttive RoHs e WEEE"

STANDARDS

- *n° 2004/108/CE Direttiva EMC*
- *n° 2006/95/CE "DBT Low Voltage Directive"*
- *n° 2011/65/UE , 2002/96/CE "direttive RoHs e WEEE"*

KIT DI INSTALLAZIONE/*INSTALLATION KIT*

Codice/*Code*	Descrizione/*Description*	*Price (€)*
KITPDP0302	kit installazione Technopool System PH-RX *installation kit Technopool system PH-RX*	



ESEMPIO DI INSTALLAZIONE/*INSTALLATION EXAMPLE*

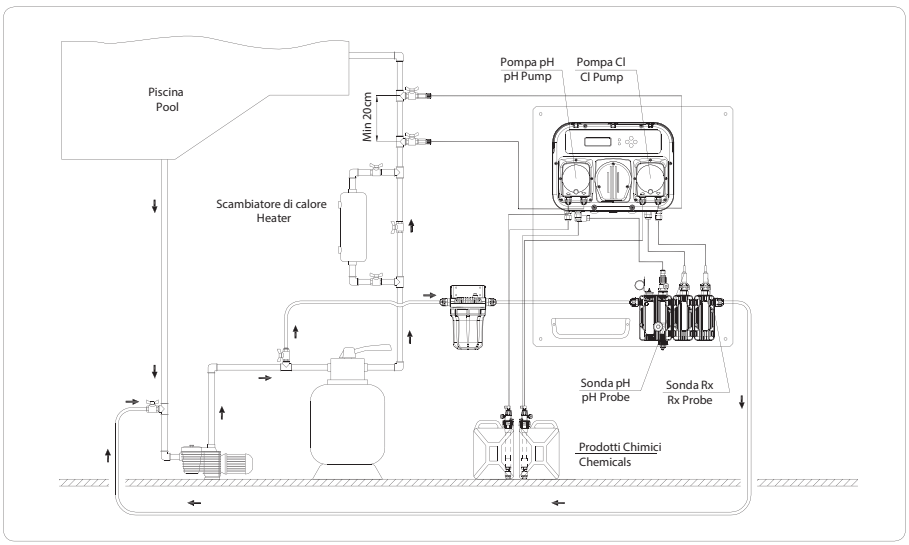

OPTIONAL/*OPTIONAL*
Vedere pagina 183 / See pag. 183

RICAMBI/*SPARE PARTS*
Vedere pagina 195 / See pag.195

NORMATIVE

- n° 2004/108/CE Direttiva EMC
- n° 2006/95/CE "DBT Low Voltage Directive"
- n° 2011/65/UE , 2002/96/CE "direttive RoHs e WEEE"

STANDARDS

- *n° 2004/108/CE Direttiva EMC*
- *n° 2006/95/CE "DBT Low Voltage Directive"*
- *n° 2011/65/UE , 2002/96/CE "direttive RoHs e WEEE"*

▪ CE ▪ RoHS

A-POOL SYSTEM PH-RX



Pannelli preassemblati A-POOL SYSTEM PH-RX

Pre-assembled panels A-POOL SYSTEM PH-RX

DIMENSIONI/*DIMENSIONS*

Dimensioni (mm) AxBxC
Sizei (mm) AxBxC

500 x 600 x 200

IMBALLO/*PACK*

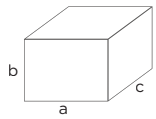

Confezione singola/*Single pack*:
axbxc: 660x560x270 mm - Kg: 10,00

DESCRIZIONE+CAMPO DI UTILIZZO

Quadro di controllo e regolazione proporzionale del pH e del Cloro per piscine private
Composto da:
- 1 Pompa AQUAPOOL pH-Rx PVDF-PTFE-VT
- Porta sonda a deflusso modulare
- Rubinetto di prelievo e sensore di flusso
- Elettrodo pH
- Elettrodo Rx
- Soluzioni tampone pH e Rx
- 2 sonde di livello
- Disponibile a richiesta versione connect;
- Uscita relè per allarme o pompa cloro aggiuntiva.

DESCRIPTION+CONTEXT OF USE

Control panel and proportional regulation of pH and Chlorine for private pools
Composed by:
- *1 AQUAPOOL pH-Rx PVDF-PTFE-VT pump*
- *Modular probe holder*
- *Check valve and flow sensor*
- *pH electrode*
- *Rx electrode*
- *pH and Rx buffer solutions*
- *2 level probes*
- *Available upon request connect version;*
- *Relè output for additional chlorine pumpor alarm.*

CARATTERISTICHE TECNICHE/*TECHNICAL FEATURES*

	Versione standard/ *Standard version*
Corpo pompa/*Pump body*	PVDF
Diaframma/*Diaphragm*	PTFE
Sfere/*Balls check valves*	PTFE
Valvole di raccordo/*Valve fitting*	PVDF
Tenute/Orings/*Seals/O-rings*	Viton®
Raccordo d'iniezione/*Injection fitting*	PVDF
Filtro di Fondo/ *Foot valve*	PVDF

(*) Dimensionamento di massima effettuato considerando dosaggio di ipoclorito di sodio alla concentrazione del 12% e temperature esterne medie. Con condizioni diverse è necessario adeguare le portate.

(*) Maximum dimensioning carried out considering dosage of sodium hypochlorite at a concentration of 12% and temperatures external medium. With different conditions it is necessary to adjust the flow rates.

Codice *Code*	Modello *Model*	Portata l/h (a 2 bar) *Flow rate l/h (a 2 bar)*	Portata l/h (a 5 bar) *Flow rate l/h (at 5 bar)*	Adatta per piscine fino a: (*) *Suitable for pools up to: (*)*		Tubo *Pipe*	Watt *Watt*	*Price (€)*
				interna/*indoor*	esterna/*outdoor*			
ADPS105	PH-RX (low)	2,5-2,5	1,5-1,5	80 mc	50 mc	4 x 6	35	
ADPS100	PH-RX (medium)	7-7	5-5	300 mc	200 mc	4 x 6	35	
ADPS101	PH-RX (high)	12-12	8-8	500 mc	400 mc	4 x 6	35	

NORMATIVE

- n° 2004/108/CE Direttiva EMC
- n° 2006/95/CE "DBT Low Voltage Directive"
- n° 2011/65/UE , 2002/96/CE "direttive RoHs e WEEE"

STANDARDS

- *no. 2004/108/CE EMC directive*
- *no. 2006/95/CE "DBT Low Voltage Directive"*
- *no. 2011/65/UE, 2002/96/CE "RoHs and WEEE directives"*

KIT DI INSTALLAZIONE/*INSTALLATION KIT*

Codice/*Code*	Descrizione/*Description*	*Price (€)*
KITPDE0500	kit installazione PDE A-Pool System PH-RX *installation kit PDE A-Pool system PH-RX*	

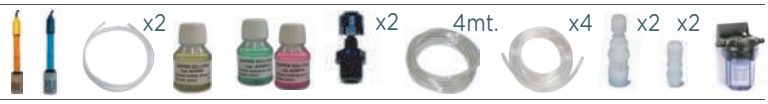

OPTIONAL/*OPTIONAL*

Vedere pagina 183 / See pag. 183

RICAMBI/*SPARE PARTS*

Vedere pagina 195 / See pag.195

▪ CE ▪ RoHS

A-POOL SYSTEM PH-CL



Pannelli preassemblati A-POOL SYSTEM PH-CL

Pre-assembled panels A-POOL SYSTEM PH-CL

DIMENSIONI/*DIMENSIONS*

Dimensioni (mm) AxBxC
Sizei (mm) AxBxC
500 x 600 x 200

IMBALLO/*PACK*

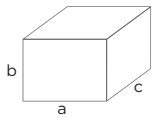

Confezione singola/*Single pack*:
axbxc: 660x560x270 mm - Kg: 10,00

DESCRIZIONE+CAMPO DI UTILIZZO

Quadro di controllo e regolazione proporzionale del pH e del Redox per piscine private
Composto da:
- 1 Pompa AQUAPOOL pH-Cl PVDF-PTFE-VT
- Porta sonda a deflusso modulare
- Rubinetto di prelievo e sensore di flusso
- Elettrodo pH
- Elettrodo Pt-Cu
- Soluzioni tampone pH
- 2 sonde di livello
- Disponibile a richiesta versione connect
- Uscita relè per allarme o pompa cloro aggiuntiva.

DESCRIPTION+CONTEXT OF USE

Control panel and proportional regulation of pH and Redox for private pools
Composed by:
- *1 AQUAPOOL pH-Cl PVDF-PTFE-VT pump*
- *Modular probe holder*
- *Check valve and flow sensor*
- *pH electrode*
- *Pt-Cu electrode*
- *pH buffer solutions*
- *2 level probes*
- *Available upon request connect version*
- *Relè output for additional chlorine pumpor alarm.*

CARATTERISTICHE TECNICHE/*TECHNICAL FEATURES*

	Versione standard/ *Standard version*
Corpo pompa/*Pump body*	PVDF
Diaframma/*Diaphragm*	PTFE
Sfere/*Balls check valves*	PTFE
Valvole di raccordo/*Valve fitting*	PVDF
Tenute/Orings/*Seals/O-rings*	Viton®
Raccordo d'iniezione/*Injection fitting*	PVDF
Filtro di Fondo/ *Foot valve*	PVDF

(*) Dimensionamento di massima effettuato considerando dosaggio di ipoclorito di sodio alla concentrazione del 12% e temperature esterne medie. Con condizioni diverse è necessario adeguare le portate.

(*) Maximum dimensioning carried out considering dosage of sodium hypochlorite at a concentration of 12% and temperatures external medium. With different conditions it is necessary to adjust the flow rates.

Codice *Code*	Modello *Model*	Portata l/h (a 2 bar) *Flow rate l/h (a 2 bar)*	Portata l/h (a 5 bar) *Flow rate l/h (at 5 bar)*	Adatta per piscine fino a: (*) *Suitable for pools up to: (*)*		Tubo *Pipe*	Watt *Watt*	*Price (€)*
				interna/*indoor*	esterna/*outdoor*			
ADPS205	PH-CL (low)	2,5-2,5	1,5-1,5	80 mc	50 mc	4 x 6	35	
ADPS200	PH-CL (medium)	7-7	5-5	300 mc	200 mc	4 x 6	35	
ADPS201	PH-CL (high)	12-12	8-8	500 mc	400 mc	4 x 6	35	

NORMATIVE

- n° 2004/108/CE Direttiva EMC
- n° 2006/95/CE "DBT Low Voltage Directive"
- n° 2011/65/UE , 2002/96/CE "direttive RoHs e WEEE"

STANDARDS

- *no. 2004/108/CE EMC directive*
- *no. 2006/95/CE "DBT Low Voltage Directive"*
- *no. 2011/65/UE, 2002/96/CE "RoHs and WEEE directives"*

KIT DI INSTALLAZIONE/*INSTALLATION KIT*

Codice/*Code*	Descrizione/*Description*	*Price (€)*
KITPDE0501	kit installazione PDE A-Pool System PH-CL *installation kit PDE A-Pool system PH-CL*	



OPTIONAL/*OPTIONAL*
Vedere pagina 183 / See pag. 183

RICAMBI/*SPARE PARTS*
Vedere pagina 195 / See pag.195

▪ CE ▪ RoHS

A-POOL SYSTEM PH-CLJ



Pannelli preassemblati A-POOL SYSTEM PH-CLJ

Pre-assembled panels A-POOL SYSTEM PH-CLJ

DIMENSIONI/*DIMENSIONS*

Dimensioni (mm) AxBxC
Sizei (mm) AxBxC
500 x 600 x 200

IMBALLO/*PACK*

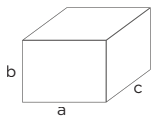

Confezione singola/*Single pack*:
axbxc: 660x560x270 mm - Kg: 10,00

DESCRIZIONE+CAMPO DI UTILIZZO

Quadro di controllo e regolazione proporzionale del pH e del Cloro per piscine private.
A richiesta versione per Bromo e Perossido idrogeno.
Composto da:
- 1 Pompa AQUAPOOL pH-ClJ PVDF-PTFE-VT
- Rubinetto di prelievo e sensore di flusso
- Elettrodo pH
- Elettrodo A-J per Cloro
- Soluzioni tampone pH
- 2 sonde di livello
- Disponibile a richiesta versione connect
- Uscita relè per allarme o pompa cloro aggiuntiva.

DESCRIPTION+CONTEXT OF USE

Control panel and proportional regulation of pH and Chlorine for private pools.
Available on request Bromine and Hydrogen peroxide version.
Composed by:
- *1 AQUAPOOL pH-ClJ PVDF-PTFE-VT pump*
- *Check valve and flow sensor*
- *pH electrode*
- *A-J electrode for Chlorine*
- *pH buffer solutions*
- *2 level probes*
- *Available upon request connect version*
- *Relè output for additional chlorine pumpor alarm.*

CARATTERISTICHE TECNICHE/*TECHNICAL FEATURES*

	Versione standard/ *Standard version*
Corpo pompa/*Pump body*	PVDF
Diaframma/*Diaphragm*	PTFE
Sfere/*Balls check valves*	PTFE
Valvole di raccordo/*Valve fitting*	PVDF
Tenute/Orings/*Seals/O-rings*	Viton®
Raccordo d'iniezione/*Injection fitting*	PVDF
Filtro di Fondo/ *Foot valve*	PVDF

(*) Dimensionamento di massima effettuato considerando dosaggio di ipoclorito di sodio alla concentrazione del 12% e temperature esterne medie. Con condizioni diverse è necessario adeguare le portate.

(*) Maximum dimensioning carried out considering dosage of sodium hypochlorite at a concentration of 12% and temperatures external medium. With different conditions it is necessary to adjust the flow rates.

Codice *Code*	Modello *Model*	Portata l/h (a 2 bar) *Flow rate l/h (a 2 bar)*	Portata l/h (a 5 bar) *Flow rate l/h (at 5 bar)*	Adatta per piscine fino a: (*) *Suitable for pools up to: (*)*		Tubo *Pipe*	Watt *Watt*	*Price (€)*
				interna/*indoor*	esterna/*outdoor*			
ADPS305	PH-CL (low)	2,5-2,5	1,5-1,5	80 mc	50 mc	4 x 6	35	
ADPS300	PH-CL (medium)	7-7	5-5	300 mc	200 mc	4 x 6	35	
ADPS301	PH-CL (high)	12-12	8-8	500 mc	400 mc	4 x 6	35	

NORMATIVE

- n° 2004/108/CE Direttiva EMC
- n° 2006/95/CE "DBT Low Voltage Directive"
- n° 2011/65/UE , 2002/96/CE "direttive RoHs e WEEE"

STANDARDS

- *no. 2004/108/CE EMC directive*
- *no. 2006/95/CE "DBT Low Voltage Directive"*
- *no. 2011/65/UE, 2002/96/CE "RoHs and WEEE directives"*

KIT DI INSTALLAZIONE/*INSTALLATION KIT*

Codice/*Code*	Descrizione/*Description*	*Price (€)*
KITPDE0502	kit installazione PDE A-Pool System PH-CLJ *installation kit PDE A-Pool system PH-CLJ*	

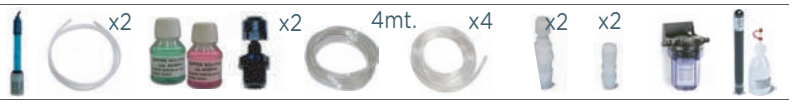

OPTIONAL/*OPTIONAL*
Vedere pagina 183 / See pag. 183

RICAMBI/*SPARE PARTS*
Vedere pagina 195 / See pag.195

OPTIONAL/ *OPTIONAL*



Codice *Code*	Modello *Model*	Tenute *Sealing*	Altezza (mm) *Heights (mm)*	Connettore *Connector*	Connessioni *Connections*	Serbatoio *Tanks*	*Price (€)*
ADLASM10C0	Lancia di aspirazione/ *Suction lance*	GL - VT	115 - 600	HIRSCHMANN	4x6	60 - 100 L	
ADLASM30C0	Lancia di aspirazione/ *Suction lance*	GL - VT	115 - 840	HIRSCHMANN	4x6	200 - 300 L	



Codice/ *Code*	Modello/*Model*	Dimensione (Øxh)/ *Size (Øxh)*	Volume (l/h)/*Volume (l/h)*	*Price (€)*
ADTANK010	Serbatoio polietilene/ *PE tank*	500 x 680	100 L	
ADTANK020	Serbatoio polietilene/ *PE tank*	620 x 800	200 L	
ADTANK030	Serbatoio polietilene/ *PE tank*	710 x 890	300 L	

ESEMPIO DI INSTALLAZIONE/*INSTALLATION EXAMPLE* **A-POOL SYSTEM PH-RX**

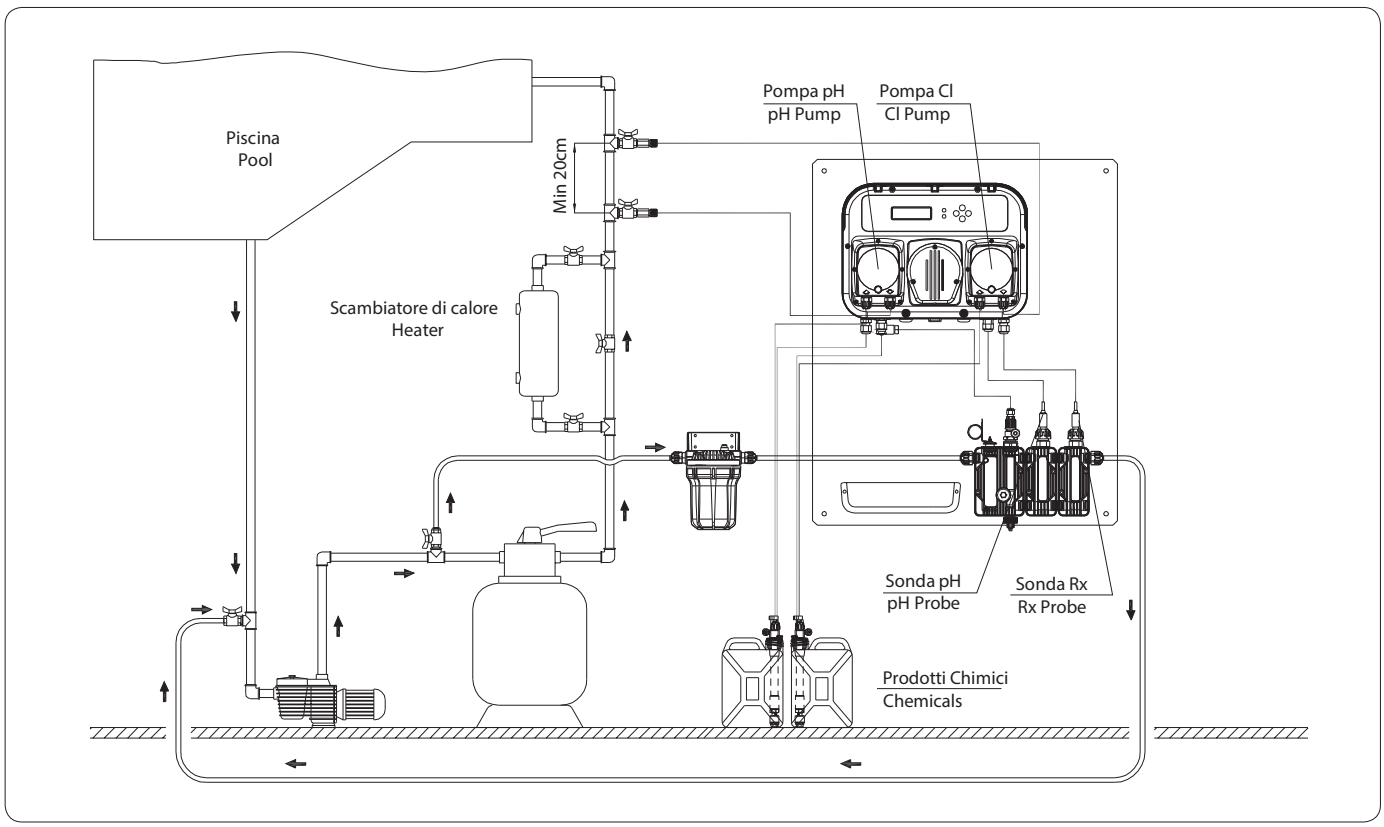

ESEMPIO DI INSTALLAZIONE/*INSTALLATION EXAMPLE* **A-POOL SYSTEM PH-CL**

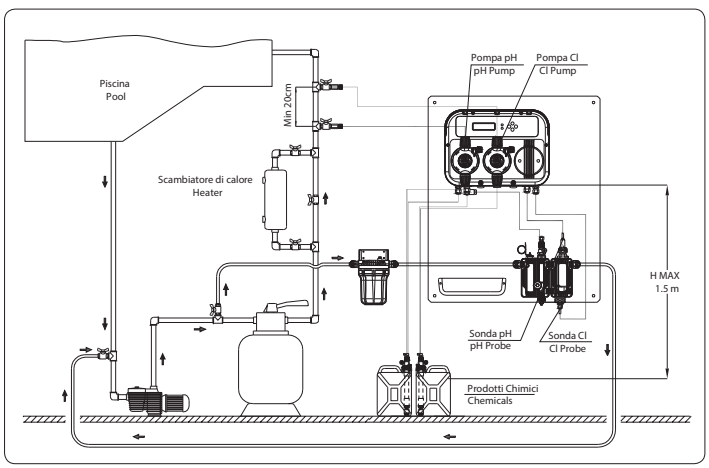

ESEMPIO DI INSTALLAZIONE/*INSTALLATION EXAMPLE* **A-POOL SYSTEM PH-CLJ**

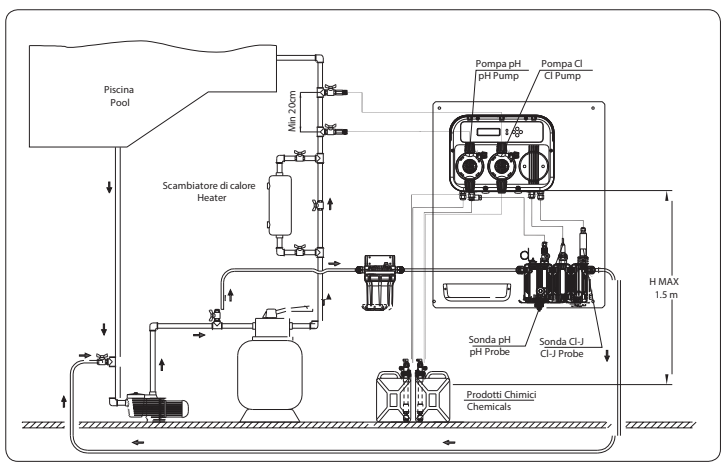

VERSIONE CONNECT/*CONNECT VERSION*

SCHEMA DI CONNESSIONE REMOTA VIA GSM/GPRS/*GSM/GPRS REMOTE CONNECTION SCHEME*

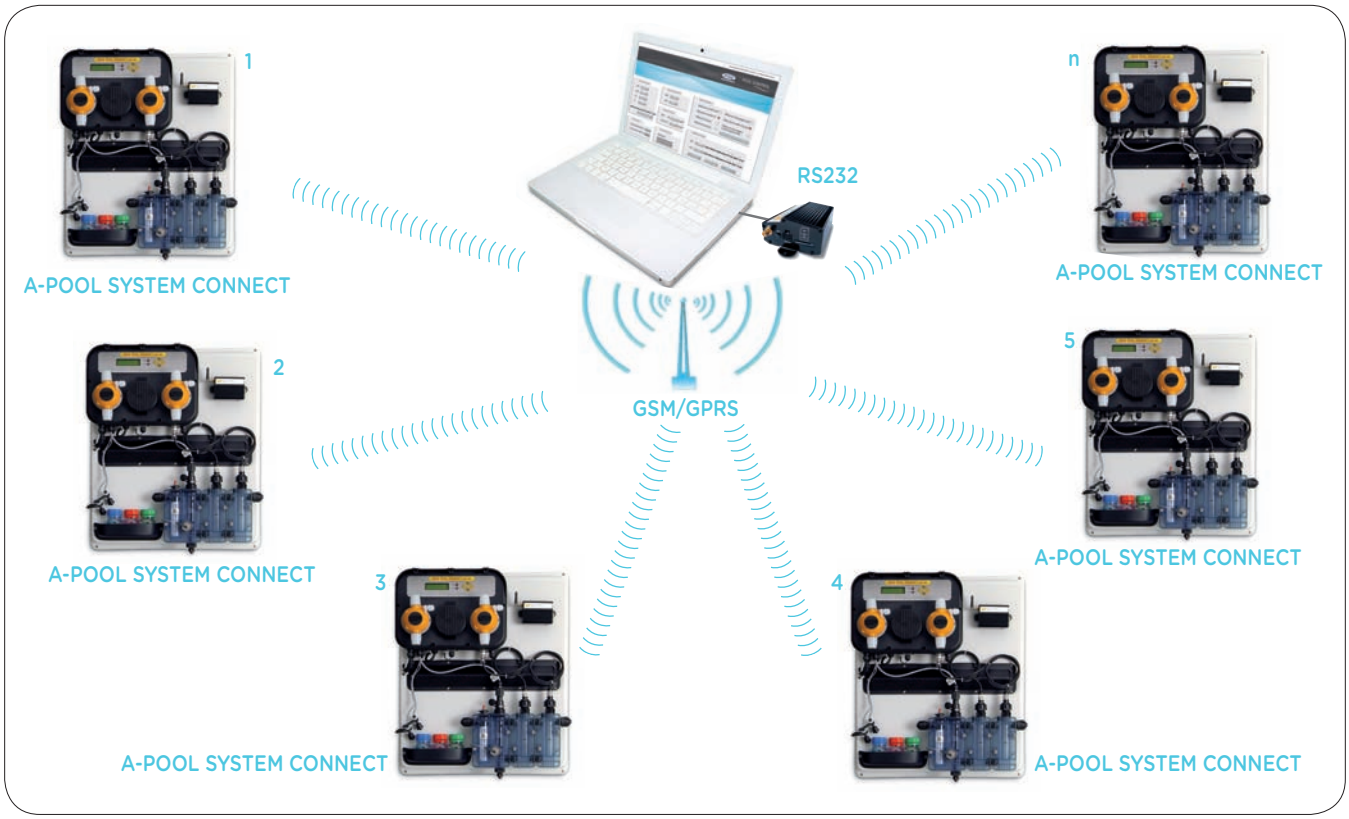

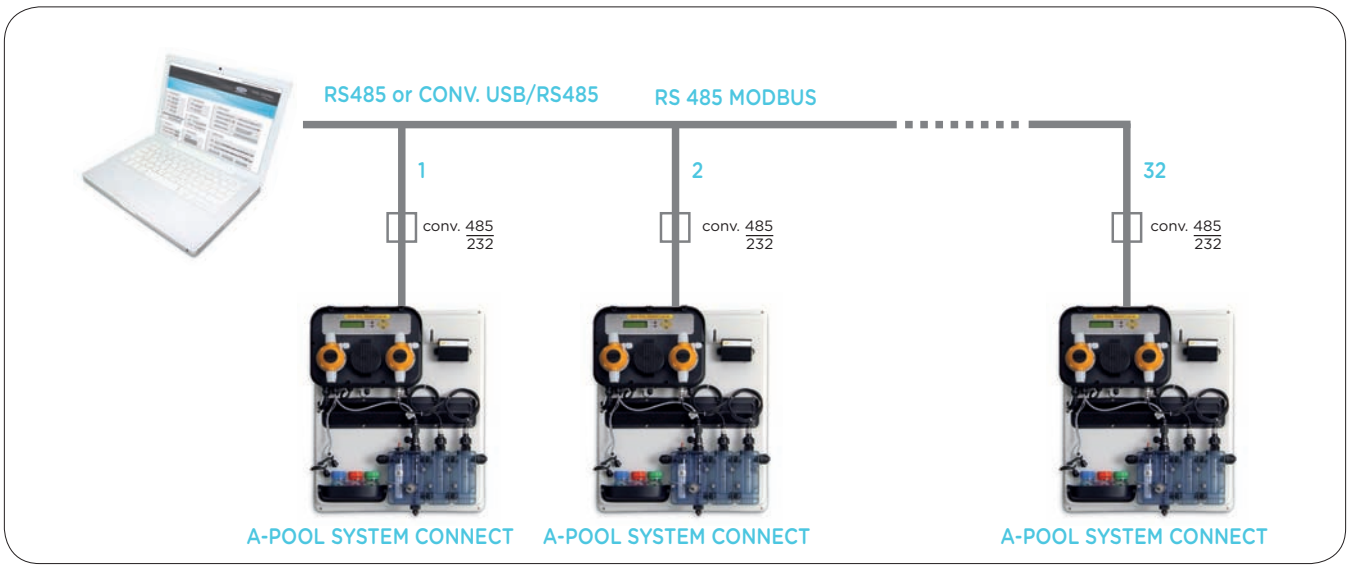

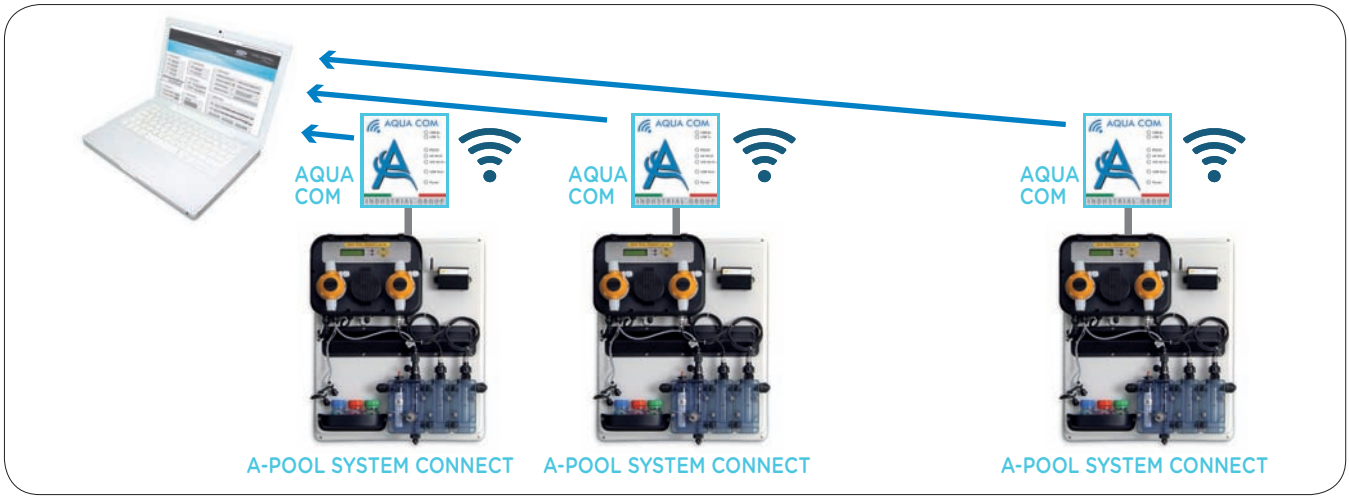



AQUA-COM SISTEMA WI-FI
WI-FI AQUA-COM SYSTEM

DESCRIZIONE
Il dispositivo Aqua Com è un modem Wi-Fi che connette ogni apparato Aqua, provvisto di interfaccia RS232 o USB, alla rete internet. L'apparato AQUA connesso ad Aqua Com potrà essere raggiunto da ogni parte del mondo tramite un SW di gestione. Le credenziali di accesso e la comunicazione PC-Aqua Com sono protette da AES (Advanced Encryption Standard) a 256 bit.

DESCRIPTION
Aqua Com device is a Wi-Fi modem that connects each Aqua device, with an RS232 or USB interface, to the internet network. From all over the world you can reach the AQUA device connected to Aqua Com via a management SW. An AES (Advanced Encryption Standard) code, with 256 bits, protects your access credentials and PC-Aqua Com communication.

Codice/*Code*	Descrizione/*Description*	*Price (€)*
ACOM100	Modulo WI-FI AQUA COM / *WI-FI AQUA COM module*	
ACOM210	Cavo connessione AQUA COM-RS232 / *Connection cable AQUA COM-RS232*	

N.B.: Per l'utilizzo dell'apparecchiatura AQUA COM è necessario sottoscrivere un abbonamento per il servizio cloud smart object. Indicazioni riportate sul manuale dell' apparecchiatura. Primo anno compreso nel prezzo.
To use the AQUA COM equipment, a subscription must be signed for the cloud smart object service. Instructions on the product manual. First year included in price



Modem GSM/GPRS
GSM/GPRS Modem

DESCRIZIONE
Modem GSM/GPRS per versione connect completo di: software di controllo remoto tramite PC (per il corretto collegamento sono necessari 2 modem: uno di trasmissione e uno di ricezione).

DESCRIPTION
- *GSM/GPRS modem for connect version with: remote control software via PC (for a correct connection 2 modems are required: a transmission and a reception one).*

Codice/*Code*	Descrizione/*Description*	*Price (€)*
ADGSM	Modem GSM/GPRS completo di sw e antenna corta/ *GSM/GPRS modem with sw and short antenna*	
ADGSMAN	antenna corta/ *short antenna*	
ADGSMAN4	antenna 4mt/ *4 m antenna*	



Cavi seriali e accessori
Serial cables and equipment

Codice/*Code*	Descrizione/*Description*	Versione/*Version*	*Price (€)*
ADSP6000659	Adattatore null-modem/ *Null-modem adaptor*	Connect	
ADRSDMM2	Cavo seriale dritto m-m 2mt/ *Straight serial cable m-m 2 m*	Connect	
ADRSDMF3	Cavo seriale dritto m-f 3mt/ *Straight serial cable m-f 3 m*	Connect	
ADRSIMF3	Cavo seriale null-modem m-f 3mt/ *Null-modem adaptor m-f 3mt*	Connect	
ADSP6000658	Cavo adattatore usb-rs232/ *Usb-rs232 adapter cable*	Connect	
ADSP6000657	Cavo rs485 per pool system base/ *Pool system base rs485 cable*	Standard	

A-POOL TOP+ **NEW!**



Pannelli preassemblati A-POOL TOP+

Pre-assembled panels A-POOL TOP+

DIMENSIONI/*DIMENSIONS*

Dimensioni (mm) AxBxC
Sizei (mm) AxBxC
600 x 750 x 200

IMBALLO/*PACK*

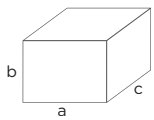

Confezione singola/*Single pack*:
axbxc: 650x800x250 mm - Kg: 10,00

DESCRIZIONE + CAMPO DI UTILIZZO

Pannello di controllo e regolazione ON-OFF/proporzionale del pH e cloro residuo libero range 0-2 e 0-5 ppm per piscine pubbliche e private composto da:
- N.1 AE START+ PH-CL(J) a 2 misure
- N.2 HC151+ PIMA (M70) regolabili su 3 modelli
- Porta sonda modulare per sonde pH + Elettrodo pH
- Cella amperometrica (Pt-Cu) completa di regolatore di flusso per misura di cloro 0-10 ppm (solo per modello A)
- Sonda amperometrica a membrana per cloro libero, segnale d'uscita in mV (solo per modello B)
- Sonda di temperatura
- Soluzioni tampone pH
- 2 sonde di livello
- Alimentazione 110-240V 50/60Hz

DESCRIPTION + CONTEXT OF USE

Control panel ON-OFF/proportional regulation of pH and Chlorine from 0-2 and 0-5 ppm for public and private pools composed by:
- *N.1 AE START+ PH-CL(J) with 2 measure*
- *N.2 HC151+ PIMA (M70) adjustable on 3 models*
- *Modular probe holder for pH probes + pH electrode*
- *Chlorine cell (Pt-Cu) complete with flow sensor and flow regulator (only for model A)*
- *Amperometric membrane probe for free chlorine, output signal in mV (only for model B)*
- *Temperature probe*
- *pH buffer solutions*
- *2 level probes*
- *Power supply 110-240V 50/60Hz*

CARATTERISTICHE TECNICHE/*TECHNICAL FEATURES*

HC897	Versione standard/*Standard version*
Corpo pompa/*Pump body*	PVDF
Cassa pompa/ *Pump housing*	PP
Diaframma/*Diaphragm*	PTFE
Sfere/*Balls*	PTFE
Valvole/*Body valve*	PVDF
Orings/*O-rings*	Viton®
Valvola di iniezione molla-sfera/*Spring loaded injection valve*	PVDF - Hastelloy-PTFE
Valvola di fondo/*Foot valve*	PVDF
Alimentazione/*Power supply*	110-240v

OPTIONAL/ *OPTIONAL*
Vedere pagina 187/See pag. 187

RICAMBI/ *SPARE PARTS*
Vedere pagina 195 / See pag.195

Codice/*Code*	Modello *Model*	Tipo *Type*	Sonda *Probe*	Segnale *Signal*	Tipo pompa *Pump type*	Assorbimento *Consumption*	Tubo d'iniezione *Injection hose*	*Price (€)*
ADPT+100	A	PH-CL	Pt-Cu	mV	M70	40W	4X6	
ADPT+110	A	PH-CL	Pt-Cu	mV	M80	40W	4X6	
ADPT+200	B	PH-CL(J)	a membrana	mV(*)	M70	50W	4X6	
ADPT+210	B	PH-CL(J)	a membrana	mV(*)	M80	50W	4X6	

(*) N.B: Lo strumento consente di collegare anche sonde con segnale 4-20 mA /*The controller allows you to connect 4-20 mA probe signals also.*

NORMATIVE

- n° 2004/108/CE Direttiva EMC
- n° 2006/95/CE "DBT Low Voltage Directive"
- n° 2011/65/UE , 2002/96/CE "direttive RoHs e WEEE"

STANDARDS

- *no. 2004/108/CE EMC directive*
- *no. 2006/95/CE "DBT Low Voltage Directive"*
- *n° 2011/65/UE , 2002/96/CE "RoHs and WEEE directives"*

KIT DI INSTALLAZIONE/*INSTALLATION KIT*

Codice/*Code*	Descrizione/*Description*	*Price (€)*
KITPDE503	kit installazione A-POOL TOP+ mod. A *installation kit A-POOL TOP+ mod. A*	

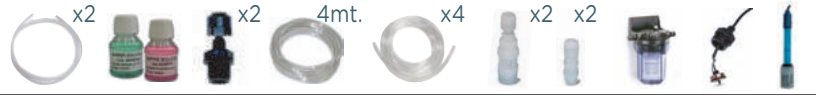

Codice/*Code*	Descrizione/*Description*	*Price (€)*
KITPDE504	kit installazione A-POOL TOP+ mod. B *installation kit A-POOL TOP+ mod. B*	



OPTIONAL/ *OPTIONAL*



Codice *Code*	Modello *Model*	Tenute *Sealing*	Altezza (mm) *Heights (mm)*	Connettore *Connector*	Connessioni *Connections*	Serbatoio *Tanks*
ADLASM10B0	Lancia di aspirazione/ *Suction lance*	GL - VT	115 - 600	BNC	4x6	60 - 100 L
ADLASM30B0	Lancia di aspirazione/ *Suction lance*	GL - VT	115 - 840	BNC	4x6	200 - 300 L



Codice/ *Code*	Modello/*Model*	Dimensione (Øxh)/ *Size (Øxh)*	Volume (l/h)/*Volume (l/h)*
ADTANK010	Serbatoio polietilene/ *PE tank*	500 x 680	100 L
ADTANK020	Serbatoio polietilene/ *PE tank*	620 x 800	200 L
ADTANK030	Serbatoio polietilene/ *PE tank*	710 x 890	300 L

ESEMPIO DI INSTALLAZIONE/ *INSTALLATION EXAMPLE*

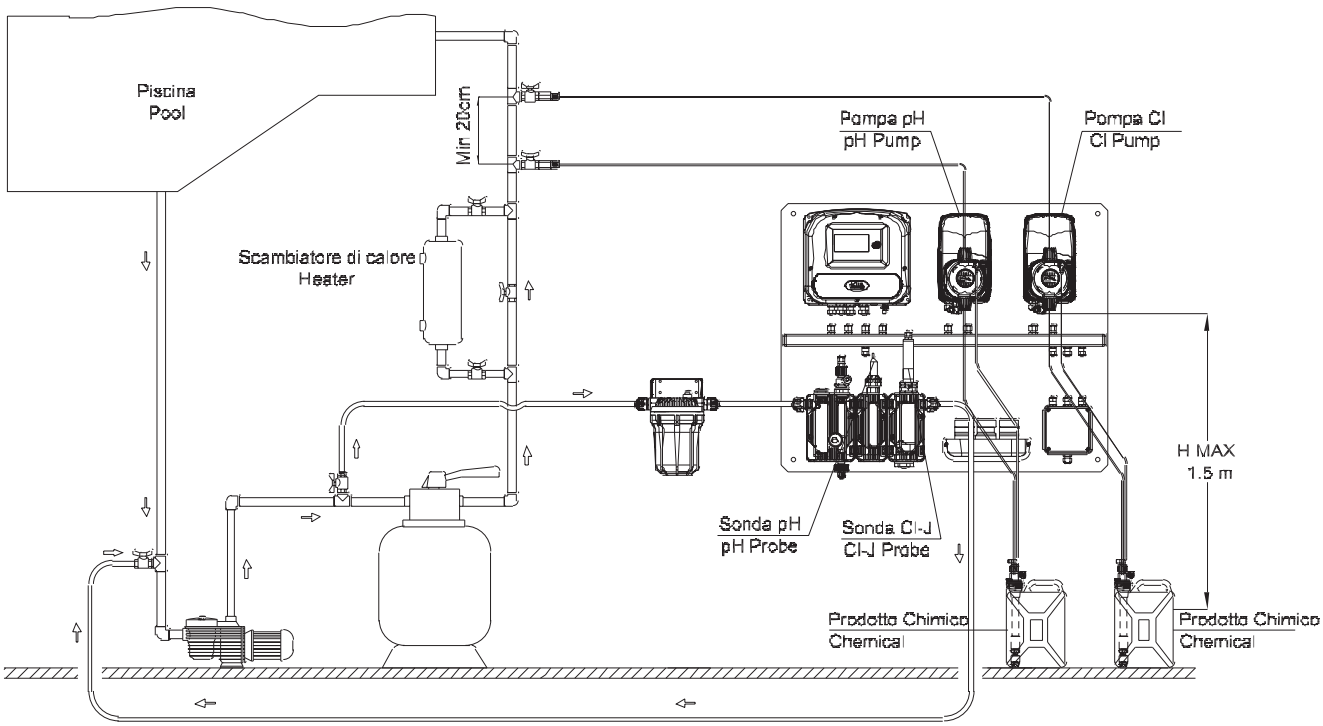

CURVE DI PORTATA-PRESSIONE / *FLOW-PRESSURE CURVES*

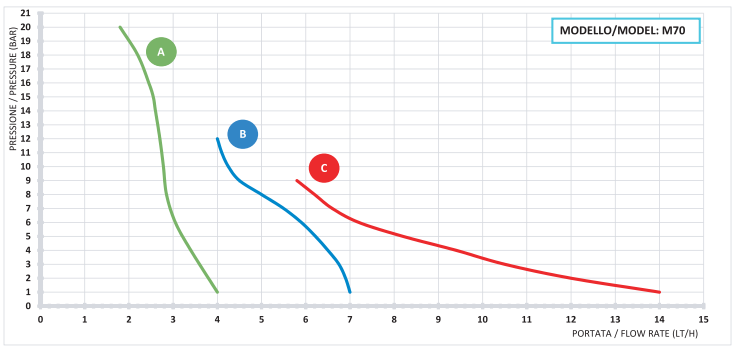

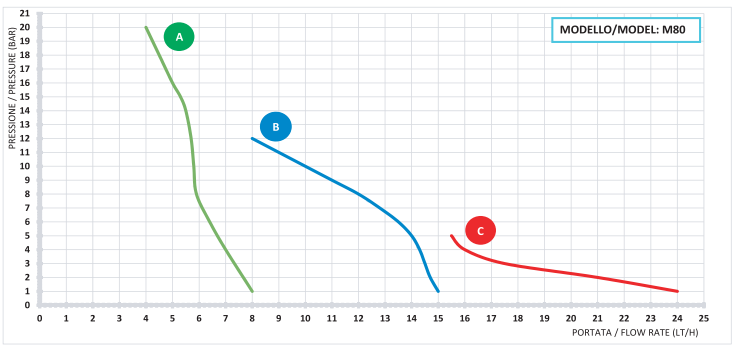

I dati sopra riportati si riferiscono a prove effettuate con acqua a temperatura ambiente.
I valori possono oscillare di circa il 10%

The above datas are referring to tests made whit water at room temperature.

AE-START+



DIMENSIONI/*DIMENSIONS*

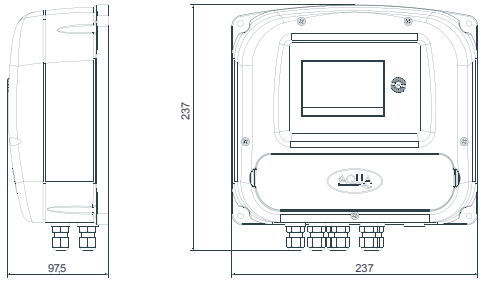

IMBALLO/*PACK*

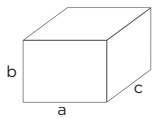

Confezione singola/*Single pack*:
axbxc: 295x160x350 mm - Kg: 1,20

Confezione multipla/*Multipack:*
axbxc: 375x355x620 mm - Kg: 6,00

DESCRIZIONE

- Strumenti di misura multi-parametrici per il controllo e la regolazione dei parametri chimico-fisici dell'acqua, come il pH, il Redox, il cloro libero/cloro totale e la conducibilità;
- Alimentazione standard 90÷260Vac
- Contenitore con grado di protezione IP55
- Display grafico 128x64 pixel retroilluminato, navigazione mediante manopola encoder;
- Possibilità di scegliere tra menu BASE e menu ESPERTO;
- Programmazione protetta da Password;
- Setpoint indipendenti in modalità ON-OFF o Proporzionale;
- Regolazione dell'isteresi della misura;
- Possibilità di scelta del modo di funzionamento tra ACIDO e ALCALINO (pH), OSSIDANTE e RIDUCENTE (RX) e DIRETTO e INVERSO (Cloro e Conducibilità);
- Ingressi per sonda di livello, sensore di prossimità e sonda di temperatura (PT100/NTC);
- Uscite proporzionale 4-20mA con Range selezionabile dall'utente;
- Funzione di adescamento delle pompe dosatrici;
- Funzione di cleaning (solo per la misura cloro con sonda Pt-Cu);
- Calibrazione assistita delle sonde;
- Verifica della qualità degli elettrodi pH e Redox;
- Possibilità di accesso remoto mediante modulo esterno per collegamento Ethernet o WI-FI (a richiesta).

DESCRIPTION

- *Multi parametric measuring units for control and regulation of chemical-physical water parameters such as pH, Redox (ORP), free Chlorine/Total Chlorine and Conductivity;*
- *Standard power supply 90÷260Vac;*
- *IP55 protection grade casing;*
- *128x64 pixel backlight graphic display, simple user interface by means an encoder;*
- *Basic or Expert programming mode;*
- *Setpoints with independent adjustment in ON-OFF or Proportional mode;*
- *Hysteresis adjustment;*
- *Acid / Alkaline (pH), Oxydant / Reductive (RX), Direct / inverse (Chlorine / Conductivity) functioning mode;*
- *Level probe, proximity sensor and temperature probes (PT100 / NTC) inputs;*
- *4-20mA proportional outputs with adjustable range by user;*
- *Priming mode;*
- *Assisted calibration of the probes;*
- *Quality verification of pH and Redox probes;*
- *Remote access communication protocol by Ethernet or WI-FI external module (upon request).*

MODELLI DISPONIBILI / AVAILABLE MODELS

AD 1 MISURA / WITH 1 CONTROL

AE START1+ pH(RX)
Strumento monoparametro per la misura del pH (0 ÷ 14 pH) o del Redox (0 ÷ ± 2000 mV).
Single parameter controller for pH (0 ÷ 14 pH) or Redox (0 ÷ ± 2000 mV) measurement and regulation.

AE START1+ CL(J)
Strumento monoparametro per la misura e la regolazione del Cloro libero con sonde amperometriche a cella aperta Pt-Cu (0 ÷ 10 ppm) o del Cloro libero/Cloro totale per sonde amperometriche a membrana (0 ÷ 2000 ppm), possibilità di collegamento di sonde a membrana con segnale in mA o con segnale in mV.
Single parameter controller for free Chlorine measurement and regulation for open cell amperometric probes Pt-Cu (0 ÷ 10 ppm) or free Chlorine / Total Chlorine membrane type probes (0 ÷ 2000 ppm) with mA or mV input signal.

AE START1+ CD
Strumento monoparametro per la misura e la regolazione della conducibilità per sonde di tipo resistitvo con fattore K=1, K=5 (0 ÷ 20000 µS).
Single parameter controller for Conductivity measurement and regulation for resistive type probes with K factor K=1, K=5 (0 ÷ 20000 µS).

A 2 MISURE / WITH 2 CONTROLS

AE START2+ pH+RX
Strumento multiparametro per la misura e la regolazione contemporanea del pH (0 ÷ 14 pH) e del Redox (0 ÷ ±2000 mV).
Multi parameter controller for pH (0 ÷ 14 pH) and Redox (0 ÷ ±2000 mV) measurement and regulation.

AE START2+ pH+CL(J)
Strumento multiparametro per la misura e la regolazione contemporanea del pH (0 ÷ 14 pH) e del del Cloro libero per sonde amperometriche a cella aperta Pt-Cu (0 ÷ 10 ppm) e del Cloro libero/Cloro totale per sonde amperometriche a membrana (0 ÷ 2000 ppm), possibilità di collegamento di sonde a membrana con segnale in mA o con segnale in mV.
Multi parameter controller for pH (0 ÷ 14 pH) and free Chlorine measurement and regulation for open cell amperometric probes Pt-Cu (0 ÷ 10 ppm) or free Chlorine / Total Chlorine membrane type probes (0 ÷ 2000 ppm) with mA or mV input signal.

AE START2+ pH+CD
Strumento multiparametro per la misura e la regolazione contemporanea del pH (0 ÷ 14 pH) e della conducibilità per (0 ÷ 20000 µS).
Multi parameter controller for pH (0 ÷ 14 pH) and Conductivity measurement and regulation (0 ÷ 20000 µS).

A 3 MISURE / WITH 3 CONTROLS

AE START3+ pH+RX+CL(J)
Strumento multiparametro per la misura e la regolazione contemporanea del pH (0 ÷ 14 pH) del Redox (0 ÷ ±2000 mV), del Cloro libero per sonde amperometriche a cella aperta Pt-Cu (0 ÷ 10 ppm) o del Cloro libero/Cloro totale per sonde amperometriche a membrana (0 ÷ 2000 ppm), possibilità di collegamento di sonde a membrana con segnale in mA o con segnale in mV.
Multi parameter controller for pH (0 ÷ 14 pH), Redox (0 ÷ ±2000 mV) and free Chlorine measurement and regulation for open cell amperometric probes Pt-Cu (0 ÷ 10 ppm) or free Chlorine / Total Chlorine membrane type probes (0 ÷ 2000 ppm) with mA or mV input signal.

Codice/*Code*	Modello / *Model*	*Price (€)*
ADES1PH	Strumento singolo parametro AE START1+ pH(RX)+T / *Single parameter controller AE START1+ pH(RX)+T*	
ADES1CL	Strumento singolo parametro AE START1+ CL(J)+T / *Single parameter controller AE START1+ CL(J)+T*	
ADES1CD	Strumento singolo parametro AE START1+ CD+T / *Single parameter controller AE START1+ CD+T*	
ADES2PHRX	Strumento doppio parametro AE START2+ pH+RX+T / *Two parameters controller AE START2+ pH+RX+T*	
ADES2PHCL	Strumento doppio parametro AE START2+ pH+CL(J)+T / *Two parameters controller AE START2+ pH+CL(J)+T*	
ADES2PHCD	Strumento doppio parametro AE START2+ pH+CD+T / *Two parameters controller AE START2+ pH+CD+T*	
ADES3PHRXCL	Strumento triplo parametro AE START3+ pH+RX+CL(J)+T / *Three parameters controller AE START3+ pH+RX+CL(J)+T*	

	AE START1+	AE START2+	AE START3+
N. parametri *Parameters*	1	2	3
Risoluzione display *Display resolution*	128x64		
Uscite Relè *Outputs Relay*	4	6	8
Setpoint *Setpoints*	2	3	4
Sonda di temperatura *Temperature probe*	PT100/NTC		
Uscite mA *mA outputs*	1	2	3
Uscite ausiliarie *Auxiliary outputs*	1	2	3
Relè di allarme *Alarm relay*	1	1	1
Ingressi sonda di livello *Level probe inputs*	1	2	3
Ingresso sonda di prossimità *Proximity sensor input*	Si *Yes*		
Modo ON-OFF *ON-OFF mode*	Si *Yes*		
Modo Proporzionale *Proportional mode*	Si *Yes*		
Allarme di sovradosaggio *Overdosing alarm*	Si *Yes*		
Orologio *Timer*	Si *Yes*		
Collegamento Modbus RS485 *RS485 Modbus connection*	A richiesta *Upon request*		
Modulo esterno WI-FI/ETHERNET *WI-FI/ETHERNET external module*	A richiesta *Upon request*		
Software di comunicazione remota *Remote access software*	A richiesta *Upon request*		

THREADED WATER METERS



A-CON
A-CON

DESCRIZIONE/*DESCRIPTION*

Contatori lancia impulsi filettati.
Threaded Water Meters with pruise output.

CARATTERISTICHE TECNICHE/*TECHNICAL FEATURES*

Calibro - Size - DN *Gauge - Size - DN*	mm	13	20	25	30	40	50
Portata massima Qmax (CEE) *Qmax max. flow rate (CEE)*	m^3/h	3	5	7	10	20	30
Portata nominale QN (CEE) *QN Nominal flow rate (CEE)*	m^3/h	1.5	2.5	3.5	5	10	15
Portata Minima Qmin (CEE) *Minimun Flow Qmin (CEE)*	l/h	30	50	70	100	200	450
Massima temperatura dell'acqua *Minimun Working Temperature*	°C	40	40	40	40	40	40
Massima pressione di lavoro *Max Working Pressure*	BAR	16	16	16	16	16	16
Emettitore impulsi *Pulse emitter*	4 imp/1lt (k=0.25)						

DIMENSIONI/*DIMENSIONS*

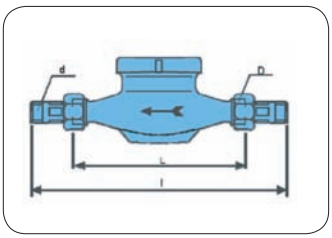

Codice *Code*	Modello *Model*	Connessioni *Connections*	D	DN	Qn	PN	L	l	*Price (€)*
		Ø mm	mm	mm	m^3		mm	mm	
ADCONRC00	A-CON/C 1/2"	1/2"	3/4"	13	1.5	16	110	190	
ADCONRC01	A-CON/C 3/4"	3/4"	1"	20	2.5	16	130	230	
ADCONRC02	A-CON/C 1"	1"	1" 1/4	25	3.5	16	260	360	
ADCONRC03	A-CON/C 1/4"	1" 1/4	1" 1/2	30	5	16	260	380	
ADCONRC04	A-CON/C 1/2"	1" 1/2	2"	40	10	16	300	440	
ADCONRC05	A-CON/C 2"	2"	2" 1/2	50	15	16	300	460	

Codice *Code*	Modello *Model*	Connettore *Connector*	Ingresso-Uscita *In-Out*	Impulsi *Pulses*	Portata nom. *Flow-rate nom.* m^3/h	*Price (€)*
ADCONRC00	Connettore filettato *Threaded water meter*	HIRSMANN	G 1/2"	4 IMP/lt	1,5	
ADCONRC000B	Connettore filettato *Threaded water meter*	BNC	G 1/2"	4 IMP/lt	1,5	
ADCONRC01	Connettore filettato *Threaded water meter*	HIRSMANN	G 3/4"	4 IMP/lt	2,5	
ADCONRC010B	Connettore filettato *Threaded water meter*	BNC	G 3/4"	4 IMP/lt	2,5	
ADCONRC02	Connettore filettato *Threaded water meter*	HIRSMANN	G 1"	4 IMP/lt	3,5	
ADCONRC020B	Connettore filettato *Threaded water meter*	BNC	G 1"	4 IMP/lt	3,5	
ADCONRC03	Connettore filettato *Threaded water meter*	HIRSMANN	G 1" 1/4	4 IMP/lt	5	
ADCONRC030B	Connettore filettato *Threaded water meter*	BNC	G 1" 1/4	4 IMP/lt	5	
ADCONRC04	Connettore filettato *Threaded water meter*	HIRSMANN	G 1" 1/2	4 IMP/lt	10	
ADCONRC040B	Connettore filettato *Threaded water meter*	BNC	G 1" 1/2	4 IMP/lt	10	
ADCONRC05	Connettore filettato *Threaded water meter*	HIRSMANN	G 2"	4 IMP/lt	15	
ADCONRC050B	Connettore filettato *Threaded water meter*	BNC	G 2"	4 IMP/lt	15	

SERBATOI
TANKS

A-TANK



DESCRIZIONE/*DESCRIPTION*

Contenitore cilindrico verticale con struttura auto-portante, fondo piano e boccaporto con coperchio filettato. Realizzato in polietilene atossico stabilizzato U.V. per una maggiore protezione dagli agenti atmosferici, di colore neutro traslucido, la sua struttura viene realizzata in funzione del fluido che deve contenere.
È dotato di superfici piane superiori e uno scarico inferiore da 1/2" che ne agevolano il posizionamento di eventuali attacchi.
Monolitico ossia stampato in un unico pezzo senza giunzioni e corredato da coperchio filettato con sfiato, a richiesta chiuso, e livello visivo impresso. Può essere appoggiato direttamente su superfici piane senza accorgimenti particolari.
Cylindrical vertical container with self-supporting structure, flat bottom and hatch with threaded cover. Made in non-toxic UV-stabilized polyethylene, for a higher protection from the atmospheric agents, with a neutral translucent colour. The structure is designed depending on the liquid it will contain.
It has flat upper surfaces, and a 1/2" lower discharge that ease possible couplings.
It is monolithic, i.e. moulded in a single piece, with no joints. It has a threaded vent lid, closed upon request, and printed visual level indicator. It can be placed on flat surfaces without particular precautions.

Codice *Code*	Modello *Model*	Dimensioni *Dimensions* Ø x h (mm)	*Price (€)*
ADTANK006	A-TANK 06 - 50 lt	400 x 525	
ADTANK010	A-TANK 1 - 100 lt	500 x 680	
ADTANK020	A-TANK 2 - 200 lt	500 x 680	
ADTANK030	A-TANK 3 - 300 lt	710 x 890	
ADTANK050	A-TANK 5 - 500 lt	885 x 1000	
ADTANK100	A-TANK 10 - 1000 lt	1100 x 1200	

DIMENSIONI/*DIMENSIONS*

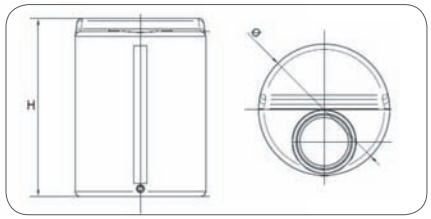

SERBATOI
TANKS

A-VISC



DESCRIZIONE/*DESCRIPTION*

Contenitore cilindrico verticale con struttura auto-portante, fondo piano, idoneo per il contenimento di sicurezza dei serbatoi A-TANK. Realizzato in polietilene atossico stabilizzato U.V. per una maggiore protezione dagli agenti atmosferici, di colore neutro traslucido. Monolitico ossia stampato in un unico pezzo senza giunzioni. Può essere appoggiato direttamente su superfici piane senza accorgimenti particolari.
Cylindrical vertical container with self-supporting structure and flat bottom, suitable for the safety containing of the A-TANK tanks. It is made in non-toxic UV-stabilised polyethylene to provide a higher protection from atmospheric agents, with a neutral, translucent colour. It is monolithic, i.e. moulded in a single piece, with no joints. It can be placed on flat surfaces without particular precautions.

Codice *Code*	Modello *Model*	Dimensioni *Dimensions* Ø x h (mm)	*Price (€)*
ADVSIC010	Vasca di sicurezza serbatoio 100l *Uncovered tank for 100l*	700 x 450	
ADVSIC020	Vasca di sicurezza serbatoio 200l *Uncovered tank for 200l*	800 x 600	
ADVSIC030	Vasca di sicurezza serbatoio 300l *Uncovered tank for 300l*	900 x 660	
ADVSIC050	Vasca di sicurezza serbatoio 500l *Uncovered tank for 500l*	1050 x 1000	
ADVSIC100	Vasca di sicurezza serbatoio 1000l *Uncovered tank for 1000l*	1350 x 1050	

DIMENSIONI/*DIMENSIONS*

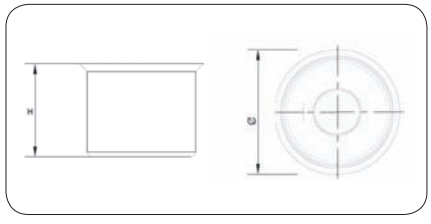

▪ CE

AG-F



AGITATORI VELOCI.
WATER MIXERS.

DESCRIZIONE/*DESCRIPTION*

Agitatori veloci.
- Veloci mono fase AG1-PVC/AG1-AISI 1400 rpm – Motore 230V 50Hz 0.12HP;
- Veloci trifase AG3-PVC/AG3-AISI 1400 rpm – Motore 230/380 V 50Hz 0.12HP.

Fast water mixers.
- *Fast speed three-phase AG3-PVC/AG3-AISI 1400 rpm – Motor 230/380 V - 50 Htz - 0.12HP;*
- *Fast speed three-phase AG3-PVC/AG3-AISI 1400 rpm – Motor 230/380 V - 50 Htz - 0.12HP.*

DIMENSIONI/*DIMENSIONS*

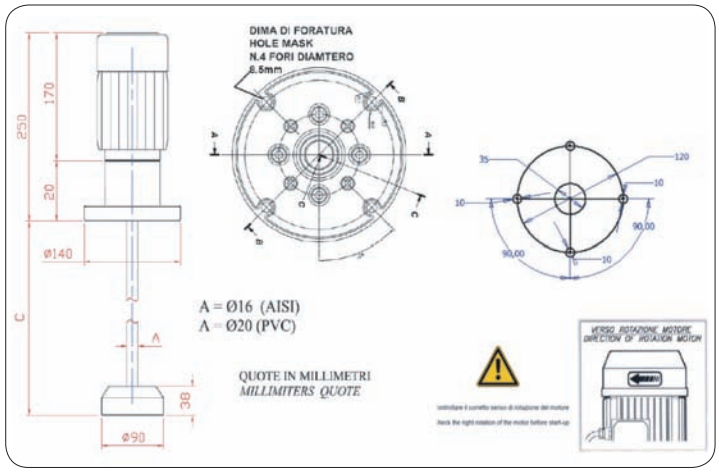

Veloci MONOFASE/*Speed SINGLE-PHASE*

Codice *Code*	Modello *Model*	Dimensioni *Size*	Serbatoio *Tank* lt	Materiale *Material*	Motore *Motor*	Velocità *Speed* rpm	*Price (€)*
ADAG1P06F	AG1-PVC60/F	A-TANK 1	100	PVC	MONOFASE *SINGLE-PHASE*	1400	
ADAG1P07F	AG1-PVC70/F	A-TANK 2-3	200-300	PVC	MONOFASE *SINGLE-PHASE*	1400	
ADAG1P08F	AG1-PVC80/F	A-TANK 5	500	PVC	MONOFASE *SINGLE-PHASE*	1400	
ADAG1P09F	AG1-PVC90/F	A-TANK 10	1000	PVC	MONOFASE *SINGLE-PHASE*	1400	
ADAG1A06F	AG1-AISI60/F	A-TANK 1	100	AISI	MONOFASE *SINGLE-PHASE*	1400	
ADAG1A07F	AG1-AISI70/F	A-TANK 2-3	200-300	AISI	MONOFASE *SINGLE-PHASE*	1400	
ADAG1A08F	AG1-AISI80/F	A-TANK 5	500	AISI	MONOFASE *SINGLE-PHASE*	1400	
ADAG1A09F	AG1-AISI90/F	A-TANK 10	1000	AISI	MONOFASE *SINGLE-PHASE*	1400	

Veloci TRIFASE/*Speed THREE-PHASE*

Codice *Code*	Modello *Model*	Dimensioni *Size*	Serbatoio *Tank* lt	Materiale *Material*	Motore *Motor*	Velocità *Speed* rpm	*Price (€)*
ADAG3P06F	AG3-PVC60/F	A-TANK 1	100	PVC	TRIFASE *THREE-PHASE*	1400	
ADAG3P07F	AG3-PVC70/F	A-TANK 2-3	200-300	PVC	TRIFASE *THREE-PHASE*	1400	
ADAG3P08F	AG3-PVC80/F	A-TANK 5	500	PVC	TRIFASE *THREE-PHASE*	1400	
ADAG3P09F	AG3-PVC90/F	A-TANK 10	1000	PVC	TRIFASE *THREE-PHASE*	1400	
ADAG3A06F	AG3-AISI60/F	A-TANK 1	100	AISI	TRIFASE *THREE-PHASE*	1400	
ADAG3A07F	AG3-AISI70/F	A-TANK 2-3	200-300	AISI	TRIFASE *THREE-PHASE*	1400	
ADAG3A08F	AG3-AISI80/F	A-TANK 5	500	AISI	TRIFASE *THREE-PHASE*	1400	
ADAG3A09F	AG3-AISI90/F	A-TANK 10	1000	AISI	TRIFASE *THREE-PHASE*	1400	

IMBALLO/*PACK*

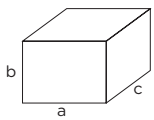

Confezione singola/*Single pack*:
- L60: axbxc: 220x885x220 mm - Kg: 6,00;
- L70/80/90: axbxc: 210x1230x210 mm - Kg: 7,00;

ADLASM

LANCIA DI ASPIRAZIONE
SUCTION LANCE



DESCRIZIONE/*DESCRIPTION*

Lancia di aspirazione con sonda di livello.
- Lunghezza adattabile;
- Adatta per taniche con foro piccolo (minimo 27mm);
- Connessione per tubo di spurgo 4X6 (ritorno all'interno della tanica);
- Sonda di livello e 2mt di cavo totalmente protetto;
- Valvola di non ritorno integrata;
- Facile manutenzione;
- Kit di istruzioni;
- 2 modi di fissaggio (con ghiera da 1" o con manicotto);
- Portata fino a 100 lt/h.

Suction lance with low level probe.
- *Adjustable length;*
- *Suitable for tanks with small hole (min. 27 mm);*
- *Connection to 4X6 discharge pipe (return line within the tank);*
- *Probe level and 2 m completely protected cable;*
- *Built-in check valve;*
- *Easy maintenance;*
- *Instructions kit;*
- *2 modes fixing (with 1" ring nut or sleeve);*
- *Flow rate up to 100 l/h.*

CARATTERISTICHE TECNICHE/*TECHNICAL FEATURES*

	Standard *Standard version*	A richiesta *Upon request*
Corpo *Body*	PP-PVC-VITON	PP-PVE-DUTRAL
Valvole *Body valve*	Pyrex	-
O-rings *O-rings*	Viton®	Dutral

DIMENSIONI/*DIMENSIONS*

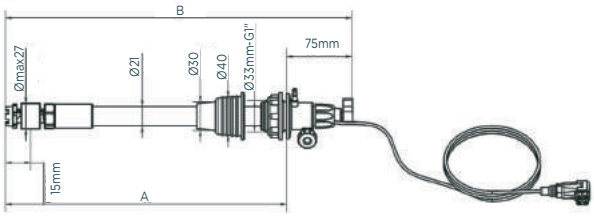

Lunghezza totale (B) *Total length (B)*	Adatta per serbatoio *Suitable for tank*	Lunghezza variabile (A) *Adjustable length (A)*
mm	lt	mm
H=400	5-10	120 -> 300
H=490	30	120 -> 390
H=700	60 ADTANK006 100 ADTANK010	120 -> 600
H=940	200 ADTANK020 300 ADTANK030	120 -> 840
H=1420	500 ADTANK050 1000 ADTANK0100	120 -> 1320

Composizione codice/*Configuration code*

ADLASM		Capacità *Capacity*
	0	T-A Serbatoio 5/10L *T-A tank 5/10 lt*
	1	T-A Serbatoio 60/100L *T-A tank 60/100 lt*
	2	T-A Serbatoio 30L *T-A tank 30 lt*
	3	T-A Serbatoio 200/300L *T-A tank 200/300 lt*
	5	T-A Serbatoio 500L *T-A tank 500 lt*

	Materiali Sfere/O-ring *Balls/O-ring materials*
0	GL-VT
A	GL-DT

	Sonda di livello *Low level probe*
0	Con sonda livello senza connettore *Low level probe without connector*
B	Con sonda livello con connettore BNC *Level probe with BNC connector*
C	Con sonda livello con connettore HIRSHMANN *Low level probe with HIRSH connector*

	Connessioni tubo *Pipe connection*
0	4 x 6
1	10 x 14

Codice *Code*	Descrizione *Description*	Altezza *Height* mm	Serbatoio *Tank* lt	mm	Tenute *O-rings*	Tubo *Pipe*	Connettore *Connector*	*Price (€)*
ADLASM0000	Lancia di aspirazione T-A (5/10l - H400) GL-VT 4x6 C/Sonda LIV.-S/CONN. *Suction nozzle T-A (5/10l -H400) GL-VT 4x6 C/probe LEV.-S/CONN*	400	5-10	155-300	Viton®	4x6	-	
ADLASM00C0	Lancia di aspirazione T-A (5/10l - H400) GL-VT 4x6 C/Sonda LIV.-C/CONN. *Suction nozzle T-A (5/10l -H400) GL-VT 4x6 C/probe LEV.-C/CONN*	400	5-10	155-300	Viton®	4x6	HIRSHMANN	
ADLASM00B0	Lancia di aspirazione T-A (5/10l - H400) GL-VT 4x6 C/Sonda LIV.-S/BNC *Suction nozzle T-A (5/10l -H400) GL-VT 4x6 C/probe LEV.-S/BNC*	400	5-10	155-300	Viton®	4x6	BNC	

Codice *Code*	Descrizione *Description*	Altezza *Height* mm	Serbatoio *Tank* lt	mm	Tenute *O-rings*	Tubo *Pipe*	Connettore *Connector*	*Price (€)*
ADLASM2000	Lancia di aspirazione T-A (30l - H490) GL-VT 4x6 C/Sonda LIV.-S/CONN. *Suction nozzle T-A (30l -H490) GL-VT 4x6 C/probe LEV.-S/CONN*	490	30	155-390	Viton®	4x6	-	
ADLASM20C0	Lancia di aspirazione T-A (30l - H490) GL-VT 4x6 C/Sonda LIV.-C/CONN. *Suction nozzle T-A (30l -H490) GL-VT 4x6 C/probe LEV.-C/CONN*	490	30	155-390	Viton®	4x6	HIRSHMANN	
ADLASM20B0	Lancia di aspirazione T-A (30l - H490) GL-VT 4x6 C/Sonda LIV.-S/BNC *Suction nozzle T-A (30l -H490) GL-VT 4x6 C/probe LEV.-S/BNC*	490	30	155-390	Viton®	4x6	BNC	

Codice *Code*	Descrizione *Description*	Altezza *Height* mm	Serbatoio *Tank* lt	mm	Tenute *O-rings*	Tubo *Pipe*	Connettore *Connector*	*Price (€)*
ADLASM1000	Lancia di aspirazione T-A (60l - 100l -H700) GL-VT 4x6 C/Sonda LIV.-S/CONN. *Suction nozzle T-A (60l - 100l -H700) GL-VT 4x6 C/Probe LEV.-S/CONN*	700	60-100	115-600	Viton®	4x6	-	
ADLASM10C0	Lancia di aspirazione T-A (60l - 100l -H700) GL-VT 4x6 C/Sonda LIV.-C/CONN. *Suction nozzle T-A (60l - 100l -H700) GL-VT 4x6 C/Probe LEV.-C/CONN*	700	60-100	115-600	Viton®	4x6	HIRSHMANN	
ADLASM10B0	Lancia di aspirazione T-A (60l - 100l -H700) GL-VT 4x6 C/Sonda LIV.-C/BNC *Suction nozzle T-A (60l - 100l -H700) GL-VT 4x6 C/Probe LEV.-C/BNC*	700	60-100	115-600	Viton®	4x6	BNC	

Codice *Code*	Descrizione *Description*	Altezza *Height* mm	Serbatoio *Tank* lt	mm	Tenute *O-rings*	Tubo *Pipe*	Connettore *Connector*	*Price (€)*
ADLASM3000	Lancia di aspirazione T-A (2/300l -H940) GL-VT 4x6 C/Sonda LIV.-S/CONN. *Suction nozzle T-A (2/300l -H940) GL-VT 4x6 C/probe LEV.-S/CONN*	940	200-300	115-840	Viton®	4x6	-	
ADLASM30C0	Lancia di aspirazione T-A (2/300l -H940) GL-VT 4x6 C/Sonda LIV.-C/CONN. *Suction nozzle T-A (2/300l -H940) GL-VT 4x6 C/probe LEV.-C/CONN*	940	200-300	115-840	Viton®	4x6	HIRSHMANN	
ADLASM30B0	Lancia di aspirazione T-A (2/300l -H940) GL-VT 4x6 C/Sonda LIV.-S/BNC *Suction nozzle T-A (2/300l -H940) GL-VT 4x6 C/probe LEV.-S/BNC*	940	200-300	115-840	Viton®	4x6	BNC	
ADLASM3001	Lancia di aspirazione T-A (2/300l -H940) GL-VT 4x6 C/Sonda LIV.-S/CONN. *Suction nozzle T-A (2/300l -H940) GL-VT 4x6 C/probe LEV.-S/CONN*	940	200-300	115-840	Viton®	10x14	-	
ADLASM30C1	Lancia di aspirazione T-A (2/300l -H940) GL-VT 4x6 C/Sonda LIV.-C/CONN. *Suction nozzle T-A (2/300l -H940) GL-VT 4x6 C/probe LEV.-C/CONN*	940	200-300	115-840	Viton®	10x14	HIRSHMANN	
ADLASM30B1	Lancia di aspirazione T-A (2/300l -H940) GL-VT 4x6 C/Sonda LIV.-S/BNC *Suction nozzle T-A (2/300l -H940) GL-VT 4x6 C/probe LEV.-S/BNC*	940	200-300	115-840	Viton®	10x14	BNC	

Codice *Code*	Descrizione *Description*	Altezza *Height* mm	Serbatoio *Tank* lt	mm	Tenute *O-rings*	Tubo *Pipe*	Connettore *Connector*	*Price (€)*
ADLASM5000	Lancia di aspirazione T-A (500/1000l -H1420) GL-VT 4x6 C/Sonda LIV.-S/CONN. *Suction nozzle T-A (500/1000l -H1420) GL-VT 4x6 C/probe LEV.-S/CONN*	1420	500-1000	115-1320	Viton®	4x6	-	
ADLASM50C0	Lancia di aspirazione T-A (500/1000l -H1420) GL-VT 4x6 C/Sonda LIV.-C/CONN. *Suction nozzle T-A (500/1000l -H1420) GL-VT 4x6 C/probe LEV.-C/CONN*	1420	500-1000	115-1320	Viton®	4x6	HIRSHMANN	
ADLASM50B0	Lancia di aspirazione T-A (500/1000l -H1420) GL-VT 4x6 C/Sonda LIV.-S/BNC *Suction nozzle T-A (500/1000l -H1420) GL-VT 4x6 C/probe LEV.-S/BNC*	1420	500-1000	115-1320	Viton®	4x6	BNC	
ADLASM5001	Lancia di aspirazione T-A (500/1000l -H1420) GL-VT 4x6 C/Sonda LIV.-S/CONN. *Suction nozzle T-A (500/1000l -H1420) GL-VT 4x6 C/probe LEV.-S/CONN*	1420	500-1000	115-1320	Viton®	10x14	-	
ADLASM50C1	Lancia di aspirazione T-A (500/1000l -H1420) GL-VT 4x6 C/Sonda LIV.-C/CONN. *Suction nozzle T-A (500/1000l -H1420) GL-VT 4x6 C/probe LEV.-C/CONN*	1420	500-1000	115-1320	Viton®	10x14	HIRSHMANN	
ADLASM50B1	Lancia di aspirazione T-A (500/1000l -H1420) GL-VT 4x6 C/Sonda LIV.-C/BNC *Suction nozzle T-A (500/1000l -H1420) GL-VT 4x6 C/probe LEV.-C/BNC*	1420	500-1000	115-1320	Viton®	10x14	BNC	


ADSP6020221


ADBAS100

Codice *Code*	Modello *Model*	*Price (€)*
ADSP6020221	Staffa di fissaggio a parete (HC100-150-151-897-997-899-999) *Wall mounting bracket (HC100-150-151-897-997-899-999)*	
ADSP6020156	Staffa di fissaggio a parete (TECHNOPOOL) *Wall mounting bracket (TECHNOPOOL)*	
ADBAS100	Staffa di fissaggio a basamento (HC150-151-897-997-899-999) *Foot mounting bracket (HC150-151-897-997-899-999)*	



Codice *Code*	Modello *Model*	Misure *Measure*	Lunghezza *Lenght*	*Price (€)*
ADSP6000078	Tubo mandata in polietilene rigido *PE delivery tube*	4x6	2 mt	
ADSP6000370	Tubo mandata in polietilene rigido *PE delivery tube*	6x8	1 mt (100 mt min.)	
ADSP6000016	Tubo mandata in polietilene rigido *PE delivery tube*	10x14	1 mt (50 mt min.)	
ADSP6000546	PVC crystal tubo di spurgo - PVC crystal tubo di aspirazione *PVC crystal bleed of tube - PVC crystal suction tube*	4x6	2 mt	
ADSP6000440	PVC crystal tubo di spurgo - PVC crystal tubo di aspirazione *PVC crystal bleed of tube - PVC crystal suction tube*	10x14	1 mt (100 mt min.)	

Codice *Code*	Modello *Model*	Connessioni *Connections*	Materiale *Materials*	*Price (€)*
ADSP6000028	PVDF Valvola di fondo (HC897-997-999-201) *PVDF foot valve (HC897-997-999-201)*	4x6	PVDF-PTFE-VT	
ADSP6200031	PVDF Valvola Iniezione M - 1/2" Gas (HC897-997-999-201) *PVDF injection valve M - 1/2" Gas (HC897-997-999-201)*	G1/2" - 4x6	PVDF-PTFE-VT	
ADSP6000001	PP Valvola di fondo (HC150-151) *PP foot valve (HC150-151)*	4x6	PP-GL-VT	
ADSP6200007	PP Valvola Iniezione M - 1/2" Gas (HC150-151) *PP injection valve M - 1/2" Gas (HC150-151)*	4x6	PP-GL-VT	
ADCAN3	Prolunga d'iniezione in PVC con doppio filetto 3/8"-1/2" GM-1/2" GF *Injection fitting extension quill. PVC double thread 3/8"-1/2" GM-1/2" GF*			
ADSLG	A-SL	HIRSHMANN		
ADSLG4	A-SL	BNC		



Codice *Code*	Descrizione *Description*	Modello *Model*	Cavo *Cable's lenght* mt	*Price (€)*
ADELTPH01	Elettrodi combinati pH/Rx con cavo intestato, corpo in plastica. Pressione massima 3 BAR. Temperatura 50°C. *Combination pH/Rx electrodes. With bonded cable. Epoxy body. Max pressure 3 BAR. Max temperature 50°C.*	A-pH 1	1	
ADELTPH05		A-pH 5	5	
ADELTPH10		A-pH 10	10	
ADELTRX01		A-Rx 1	1	
ADELTRX05		A-Rx 5	5	
ADELTRX10		A-Rx 10	10	
ADELTRX05G		A-Rx 5 Gold	5	
ADELVPH	Elettrodi combinati pH/Rx con attacco a vite, corpo in vetro. Pressione massima 5 BAR. Temperatura 80°C. *Combination pH/Rx electrodes. Glass body. Max pressure 5 BAR. Max temperature 80°C.*	A-VpH		
ADELVRX		A-VRx		
ADELPPH	Elettrodi combinati pH/Rx con attacco a vite, corpo in plastica. Pressione massima 5 BAR. Temperatura 40°. *Combination pH/Rx electrodes. Epoxy body. Max pressure 5 BAR. Max temperature 40°C.*	A-PpH		
ADELPRX		A-PRx		
ADCV01	Cavo coassiale completo di connettori BNC/SN6. *Coaxial cable for use with electrodes with a BNC/SN6.*	A-CV 1	1	
ADCV02		A-CV 2,5	2,5	
ADCV05		A-CV 5	5	
ADCV10		A-CV 10	10	
ADCV15		A-CV 15	15	
ADCV20		A-CV 20	20	



Codice *Code*	Descrizione *Description*	Modello *Model*	Connessioni *Connections*	*Price (€)*
ADPSM097	Porta sonda COMPLETI componibili, fino ad un massimo di 5 moduli, corpo in PVC, tenute in VITON®, pressione massima 5 BAR, temperatura di lavoro 5-60 °C. *COMPLETE modular probe holder, componibile up to 5 module, PVC body, Viton® seals, max pressure 5 BAR, working temperature 5-60 °C.*	Portasonda modulare con filtro - 1x A-EL - Racc. GF 1/2" *Modular probe holder with filter - 1x A-EL - GF 1/2"*	G 1/2"-10x14	
ADPSM01233		Portasonda modulare con filtro - Flusso - 2x A-EL *Modular probe holder with filter - Flow sensor - 2x A-EL*	G 1/2"-10x14	
ADPSM0126		Portasonda modulare con filtro - Flusso - 1x A-J *Modular probe holder with filter - Flow sensor - 1x A-J*	G 1/2"-10x14	

Codice *Code*	Descrizione *Description*	Diametro tubi *Pipe diameter*	Materiale *Material*	Connessioni *Connections*	*Price (€)*
ADPSTC	Portasonda a collare con iniezione 2 in 1 *Collar injection probe holder 2 in 1*	DN 50-63	PP-VL-VT	4x6	

Codice *Code*	Descrizione *Description*	Diametro tubi *Model*	Connessioni *Connections*	*Price (€)*
ADSP6000111	Collare a T filettato per tubo *Threaded T collar for pipes*	DN 50	G 1/2"	
ADSP6000113		DN 63	G 1/2"	

Codice *Code*	Modello *Model*	Sonde *Probes*	Connessioni *Connections*	*Price (€)*
ADPST1	Porta sonda a filettato *Threaded probe holder*	pH-Rx-Ø12mm	G 1/2"	
ADPSD	Porta sonda a deflusso 4x6 compatibile con 2 sonde pH-Rx *Modular probe holder with 2 ph-Rx probes compatibile*		G 3/8" - 4X6	
ADPSD2	Porta sonda a deflusso 10x14 compatibile con 2 sonde pH-Rx *Modular probe holder with 2 ph-Rx probes compatibile*		G 1/2" - 10X14	

Codice *Code*	Modello *Model*	Lunghezza *Connections* mt	*Price (€)*
ADPSI05	Portasonda immersione per sonda pH-Rx *Immersion probe holder for pH-Rx probe*	0,5	
ADPSI10	Portasonda immersione per sonda pH-Rx *Immersion probe holder for pH-Rx probe*	1	
ADPSI15	Portasonda immersione per sonda pH-Rx *Immersion probe holder for pH-Rx probe*	1,5	
ADPSI20	Portasonda immersione per sonda pH-Rx *Immersion probe holder for pH-Rx probe*	2	
ADPSI30	Portasonda immersione per sonda pH-Rx *Immersion probe holder for pH-Rx probe*	3	








Codice *Code*	Modello *Model*	Uso *Use*	Range ppm	*Price (€)*
ADCG2	Sonda amperometrica di cloro libero pt-cu *Pt-cu amperometric probe for free chlorine*	Cloro *Inorganic chlorine*	0-10	
ADCG5F	Sonda amperometrica di cloro libero pt-cu + flusso + elettrodo *Pt-cu amperometric probe for free chlorine + flow + probe*	Cloro *Inorganic chlorine*	0-10	
ADCG6F	Sonda amperometrica di cloro libero pt-cu + flusso + 2 elettrodi *Pt-cu amperometric probe for free chlorine + flow + 2 probes*	Cloro *Inorganic chlorine*	0-10	
ADSP4000620	Kit ricambio elettrodo pt-cu *Replacement kit for pt-cu electrode*	-	-	
ADSP6500009	Kit ricambio sfere *Balls replacement kit*	-	-	
ADELCLJ05	Sonda amperometrica di cloro libero *Amperometric probe for free chlorine reading*	Cloro inorganico *Inorganic chlorine*	0-5	
ADELCLJ22	Sonda amperometrica di cloro libero a ridotta influenza di ph *Amperometric probe for free chlorine reading low ph influence*	Cloro organico *Organic chlorine*	0-5	
ADELCLJ25	Sonda amperometrica di cloro libero a ridotta influenza di ph *Amperometric probe for free chlorine reading low ph influence*	Cloro organico *Organic chlorine*	0-5	
ADELCLJ25S	Sonda amperometrica di cloro libero a ridotta influenza di ph *Amperometric probe for free chlorine reading low ph influence*	Cloro organico-Acqua salata *Organic chlorine-Salt water*	0-5	
ADELCLJ35	Sonda amperometrica di cloro totale 0-5ppm a ridotta influenza di ph *Amperometric probe for total chlorine reading low ph influence*	Cloro totale *Total chlorine*	0-5	
ADELCLJB10	Sonda amperometrica cloro organico 0-2000 mV range 0.10 - 10 *Amperometric probe for free chlorine reading 0-2000 mV*	-	-	
ADSP6020051	Cavo collegamento sonda A-J *A-J connection cable*	-	-	
ADELCLJCC1	Soluzione elettrolitica - ecc1 - sonde a-j sonde adelclj25/220 *Electrolytic solution - ecc1 - a-j probe - adelclj25/220 probe*	-	-	
ADELCLJCC1S	Soluzione elettrolitica - ecc1s - sonde a-j - acqua salata adelclj25s *Electrolytic solution - ecc1s - a-j probe - salt water adelclj25/220 probe*	-	-	
ADELCLJM482	Membrana ioniselettiva m48.2 - Sonde a-j sonde adelclj25/220/25s *Ion-selective membrane m48.2 - a-j probe -adelclj25/220/25s probe*	-	-	

Codice *Code*	Descrizione *Description*	Modello *Model*	Valore *Value*	*Price (€)*
ADSPH4	Soluzione tampone. *Buffer solution.*	pH	4 pH	
ADSPH7		pH	7 pH	
ADSPH9		pH	9 pH	
ADSRX		Rx	475 mV	

Codice *Code*	Modello *Model*	Connessione *Connection*	Materiale *Material*	Range °C	Compatibilità *Compatibility*	*Price (€)*
ADSTS100	Sonda PT100 corpo PVC-elettrodo AISI *100 Probe body PVC-electrode AISI*	MG 1/2"	PVC-AISI	0-60	ADIN20S AR10S AESTART	
ADSTS100NC	Sonda PT100 corpo PVC *PT 100 probe body PVC*	DN 12	PVC	0-40		
ADSP4000622	Adattatore M3/4-F1/2 *Oring for adaptator (ADSP4000622)*	MG 3/4"-FG 1/2"	PVC	-	-	
ADSP5007205	O-ring per adattatore (ADSP4000622) *Oring for adaptator (ADSP4000622)*	-	Viton®	-	-	





Codice *Code*	Modello/ *Model*	Portata (l/h) *Flow Rate (l/h)*	Pressione *Pressure*	Tubo *Pipe*	*Price (€)*
ADSP8000109N	Tubo ricambio Isipool - Technopool - Litepool / *Isipool - Technopool - Litepool spare pipe*	1,4 - 3	1	4 x 6	
ADSP9000100	Corpo pompa HC 150-151 PP-GL-VT/ *Pump body HC 150-151 PP-GL-VT*	2 - 35	20	4 x 6	
ADSP900P000	Corpo pompa HC897, HC997 AQUA POOL PVDF-PTFE-VT *pump body HC897, HC997 AQUA POOL PVDF-PTFE-VT*	2 - 35	20	4 x 6	



AQUA
INDUSTRIAL GROUP



PRODOTTI CHIMICI
CHEMICAL PRODUCTS

11

1. I PRINCIPI DEL TRATTAMENTO DELL'ACQUA DI PISCINA

L'acqua di piscina è esposta giorno dopo giorno a condizioni estremamente variabili sostanze organiche ed inorganiche come: piogge acide, pollini, grasso corporeo, oli abbronzanti, spore di alghe ecc. Eseguire una serie di misurazioni di parametri fisici e chimici vi aiuterà ad assicurarvi che l'acqua nella vostra piscina rimanga pulita igienica. L'utilizzo della vostra piscina sarà garantito se seguirete le indicazioni riportate, la gamma di prodotti AQUA vi assicura un'acqua di piscina perfetta.

1. PRINCIPLES OF POOL WATER TREATMENT

Pool water is constantly exposed to extremely variable conditions and organic or inorganic materials like acid rains, pollen, body fat, tanning oils, algae spores etc.
By measuring the physical and chemical parameters, you will make sure that the water of your pool is clean and sanitized. If you follow the instructions carefully, the use of your pool will be guaranteed, and the AQUA range will provide you the perfect pool water.

2. FUNZIONAMENTO DELLA PISCINA

La circolazione dell'acqua in piscina tramite accessori ad incasso e la filtrazione che dovrà essere correttamente rapportata al volume ed al utilizzo della vasca con l'aggiunta di prodotti chimici per il trattamento costituiscono la base del trattamento dell'acqua di piscina. Le procedure di trattamento fisico e chimico sono complementari tra loro ed hanno la stessa importanza. L'impianto di filtrazione è sufficiente per mantenere l'acqua pulita da micro-organismi, il mantenimento delle qualità chimiche sono essenziali per evitare la proliferazione di batteri, funghi e virus come anche la formazione di alghe.
Ogni piscina deve essere trattata al fine di poter fare il bagno in acqua igienicamente pura la conoscenza dei principi di base trattamento dell'acqua di piscina è necessaria per un efficace ed economica gestione. Aqua, azienda primaria nella progettazione e produzione di sistemi automatici di dosaggio, può offrire pompe dosatrici per ogni piscina.

2 POOL FUNCTIONING

Water circulation within the pool through recessed accessories, a filtration correctly set depending on pool's volume and the use of chemicals are the basis of pool water treatments. Physical and chemical treatment procedures are complementary and equally important. The filtration system keeps the water clean from micro-organisms, while the maintenance of chemical qualities is fundamental to prevent the proliferation of bacteria, fungi and viruses, as well as algae formation. Every pool must be treated in order to bath in hygienically pure water. Knowing the basic principles of pool water treatment is necessary for an efficient and economic management of the pool itself. AQUA, leading company in the design and production of automatic dosing systems, offers dosing pumps suitable for every pool.

3. CALCOLO DEL VOLUME DELL'ACQUA

Innanzitutto dovete sapere quanti metri cubi di acqua contiene la piscina per un dosaggio corretto dei prodotti chimici. Le formule utilizzate per calcolare il volume dell'acqua varieranno a seconda della forma della vasca:
Piscine di forma rettangolare:
lunghezza (in metri) x larghezza (in metri) x profondità* (in metri)= ..... Mc
Piscine ovali:
lunghezza massima x larghezza max. per profondità* x 0,89= ..... Mc
Piscine a fagiolo oppure a otto :
lunghezza max x larghezza max. per profondità* x 0,85= ..... Mc
Piscine rotonde:
diametro x diametro x profondità* x 0,79 = ... Mc
*Profondità = profondità media dell'acqua della piscina.

3 HOW TO CALCULATE THE WATER VOLUME

First of all, you will need to know how many cubic meters of water can be contained in your pool, in order to correctly dose the chemicals. The formulas used to calculate the volume vary depending on the shape of the pool:
Rectangular pools:
length (m) x width (m) x depth (m)= ..... Cubic meters*
Oval pools:
max. length x max. width x depth x 0.89= ..... Cubic meters*
Bean or 8-shaped pools:
max. length x max. width x depth x 0.85= ..... Cubic meters*
Round pools:
diameter x diameter x depth x 0.79 = ... Cubic meters*
**Depth= pool average water depth*

4. FILTRAZIONE DELL'ACQUA

Le particelle inquinanti più grosse vengono trattenute dal filtro in un impianto ben realizzato. Generalmente suggeriamo di far funzionare l'impianto di filtrazione in modo da consentire la filtrazione di tutta l'acqua di piscina per 2 volte in una giornata. Se utilizzate un filtro a sabbia dovrete effettuare un controlavaggio del filtro quando la pressione indicata dal manometro aumenti di 0,5 BAR della pressione indicata con filtro pulito, avendo cura a ristabilire poi il livello di acqua in piscina aggiungendo acqua nuova. La procedura indicata per filtri a sabbia può essere seguita anche per altri tipi di filtri. Per impianti pubblici è necessario che rispondono alle normative in vigore.

4 WATER FILTRATION

A properly built filtration system catches the biggest polluting particles. We normally recommend to run the filtration and filter all the water of the pool twice a day. If you are using a sand filter, you will need to backwash the filter when the pressure indicated by the manometer is higher by 0.5 BAR than the pressure it indicates when the filter is clean. Remember to restore the water level by adding new water to the pool. The procedure indicated for sand filters may be performed for other kinds of filters as well. For public plants, it is necessary to follow the existing regulations strictly.

5. TRATTAMENTO CHIMICO DELL'ACQUA

La cura chimica dell'acqua comprende 4 differenti fasi:
1. La regolazione del valore pH
2. La disinfezione
3. La prevenzione delle alghe
4. La flocculazione

Ogni proprietario di piscina può scegliere tra 3 differenti metodi di trattamento:
- metodo di disinfezione a base di cloro
- metodo di disinfezione a base di ossigeno attivo
- metodo di disinfezione a base di bromo

5 CHEMICAL TREATMENT OF THE WATER

The chemical treatment of the water is divided in 4 phases:
1 pH value regulation
2 Disinfection
3 Algae prevention
4 Flocculation
You can choose among 3 different kinds of treatment:
- *Chlorine-based disinfection*
- *Active oxygen-based disinfection*
- *Bromine-based disinfection*

Regolazione PH
La regolazione del valore del pH è essenziale per il trattamento dell'acqua. Indica l'acida oppure l'alcalina. Il valore del pH ideale per un ottimo trattamento dell'acqua è compreso tra i valori 7.0 e 7.4. potrebbe variare considerevolmente a seconda della durezza e della temperatura dell'acqua e deve quindi essere misurato regolarmente almeno una volta alla settimana. La misurazione viene tradizionalmente eseguita con il Pool-Tester.
Sciogliete la pastiglietta di rosso fenolo (DPD pH).
il valore pH al di fuori dell'ambito indicato potrebbe causare i seguenti problemi in caso di acqua troppo acida o alcalina:

- Corrosione dei metalli
- Irritazione di occhi e pelle
- Acqua aggressiva sui raccordi contenenti metallo
- Diminuzione dell'efficacia dei prodotti di disinfezione
- Deterioramento della flocculazione
- Tendenza alla precipitazione di calcio

La periodica regolazione del valore pH ridurrà il bisogno di prodotti di trattamento in quanto l'efficacia dei disinfettanti viene fortemente ridotta da un elevato pH.

pH regulation
pH regulation is fundamental for water treatment. It indicates the acid or alkaline value of the water.
The ideal pH value for a perfect water treatment is between 7.0 and 7.4, but it may vary considerably depending on water's hardness and temperature, and therefore it must be checked at least once a week.
The measuring is normally run through the Pool-Tester. Dissolve the phenol red tablet (DPD pH).
If the pH value is not within the indicated range, too acid or too alkaline water may cause the following problems:

- *Metal corrosion*
- *Eye and skin irritation*
- *Aggressive water on the fittings that contain metal*
- *Lower efficiency of disinfectants*
- *Flocculation deterioration*
- *Higher probability of calcium precipitation*

A periodical regulation of the pH value will reduce the need for treatment products, as a high pH significantly reduces the efficiency of the disinfectants.

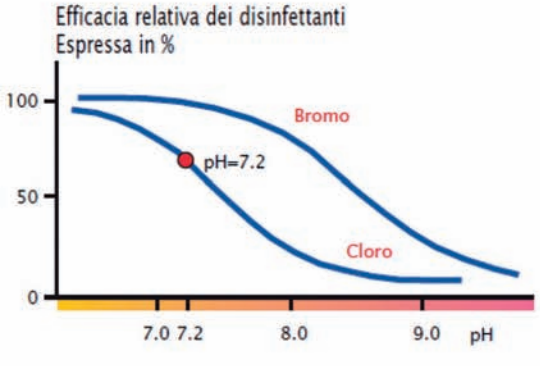

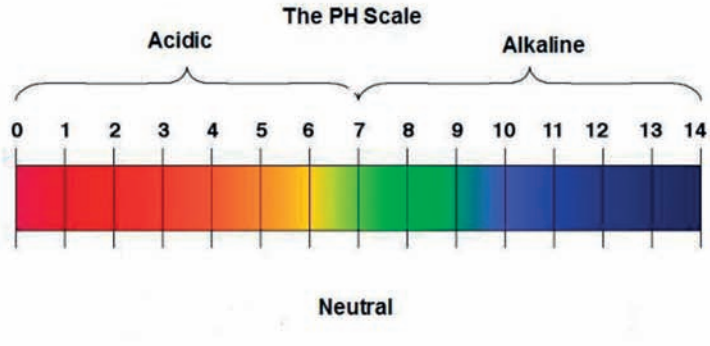

Se il valore pH è troppo elevato (oltre il 7.4) bisogna aggiungere in acqua il prodotto pH-meno Il valore diminuirà gradualmente dopo l'aggiunta del prodotto. Se il valore pH è troppo basso, allora il prodotto da aggiungere sarà il pH-più che farà aumentare il valore pH in acqua. La regolazione del pH è sulle etichette di ogni confezione insieme alle quantità di prodotto da utilizzare per m cubi della vostra piscina. Questo vi eviterà di fare calcoli e semplificherà ulteriormente il dosaggio senza il rischio di sprechi.

If the pH value is too high (over 7.4), it will be necessary to add the pH-product. The value will gradually decrease after the addition.
If the pH value is too low, you will need to add the pH+ product, which will rise the pH value of the water. pH regulation is written on the labels, together with the quantities of product per cubic meter to use. No calculations will be needed, and dosing will be further simplified, avoiding waste.

L'acqua della piscina ospita microrganismi (batteri, funghi, alghe).
La disinfezione dell'acqua è dunque l'unica soluzione efficace per eliminare questi microrganismi e, con loro, i problemi che comportano, mantenendo un acqua igienicamente pura.

The pool water host micro-organisms like bacteria, fungi and algae.
Therefore, water disinfection is the only efficient way to eliminate them and the problems they create, and to maintain a pure and hygienic water.

Potete scegliere tra tre differenti programmi di disinfezione dell'acqua:

- disinfezione a base di cloro
- disinfezione a base di ossigeno attivo
- disinfezione a base di bromo

You can choose among three different water disinfection programmes:

- *chlorine-based disinfection*
- *active oxygen-based disinfection*
- *bromine-based disinfection*

DISINFEZIONE DELL'ACQUA CON CLORO
La disinfezione con il cloro ha effetti battericida, ma elimina anche le impurità e le sostanze organiche non trattenute dai filtri, tramite ossidazione il trattamento con cloro è l'opzione più affidabile, specialmente quando l'acqua è soggetta a forte contaminazione o la temperatura costantemente al di sopra dei 28°C. Con lo sviluppo di diversi prodotti a base di cloro è diventato semplice e sicuro. Inoltre lo scioglimento del prodotto è notevolmente migliorato. Potete utilizzare il cloro granulare con tutti i tipi di filtro. Il vantaggio dei prodotti solidi (granulari o pastiglie) a base di cloro AQUA sono: un alta concentrazione di cloro disponibile, uno scioglimento completo che non lascia residui.

CHLORINE DISINFECTION
Chlorine disinfection has a bactericidal effect, and it also eliminates the impurities and organic materials that filters do not catch. Chlorine treatment through oxidation is the most reliable solution, especially when water is highly contaminated or temperature is constantly over 28 °C. Chlorine-based product made this kind of treatment easy and safe. Moreover, product dissolution has notably improved. You can use granular chlorine with all filters. AQUA's solid chlorine-based products (granular or in tablets) provide a high chlorine concentration and a complete dissolution without residuals.

DISINFEZIONE DELL'ACQUA CON OSSIGENO ATTIVO
La richiesta di prodotti più delicati senza cloro, ha portato allo sviluppo di nuove linee per il trattamento dell'acqua, in particolare a base di ossigeno attivo.
Alcuni vantaggi del trattamento a base di ossigeno attivo:

- Nessun odore di cloro
- Particolarmente delicato sulla pelle
- Nessun tipo di arrossamento o irritazione ad occhi o mucose.
- L'acqua è notevolmente più gradevole e assomiglia all'acqua fresca di sorgente
- Dopo il bagno pelle e capelli non sono secchi.
- È completamente non schiumogeno, con pH neutro e non contiene metalli pesanti, quindi non c'è rischio di precipitazioni di metalli. È inoltre compatibile con cloro quindi potrete eventualmente passare al metodo a base di cloro o effettuare urti di cloro in ogni momento lo riteneste necessario.
- Garantisce una disinfezione sicura ed efficace. Svolge anche un'efficace azione alghicida che previene la formazione di alghe.

Trattamento Manuale
La scelta è tra prodotti in pastiglie e granulari o liquidi. Le pastiglie multifunzione è l'opzione ideale per coloro che desiderino adottare un trattamento diretto a base di cloro. La coppia di pastiglie del multifunzione si dosa facilmente e tratta 30 mc di acqua per una settimana.

TRATTAMENTO DELL'ACQUA A BASE DI BROMO
La disinfezione a base di bromo è una efficace alternativa all'uso del cloro. Il bromo, è un alogeno e questo lo rende particolarmente indicato al trattamento dell'acqua di piscina. Il bromo ha una azione molto efficace nel combattere batteri, virus, funghi ed elimina la contaminazione organica dell'acqua tramite l'ossidazione.
Il bromo ha i seguenti vantaggi:

- Il bromo non ha lo sgradevole odore
- Non irrita occhi ne pelle
- È privo di calcio, ha un pH neutro e può essere impiegato indipendentemente dalla durezza dell'acqua.
- Offre un ottimo risparmio nella fase di disinfezione grazie alla sua alta tolleranza alle variazioni del pH dell'acqua. L'87% del potere disinfettante viene mantenuto anche al valore pH molto elevato di 8.0, a differenza del cloro che allo stesso pH ha solo un 33% di capacità disinfettante.
- Questo prodotto è indicato nel caso di piscine in cui l'odore del cloro risulti fastidioso, come per le vasche idromassaggianti o SPA. Dal punto di vista dell'utilizzatore, il bromo si pone come un trattamento tra il cloro e l'ossigeno attivo.

WATER DISINFECTION WITH ACTIVE OXYGEN
The request of more delicate chlorine-free products led to the development of new water treatment ranges, especially active oxygen-based products.
Some advantages of active oxygen-based treatments are:

- *No chlorine odours*
- *Particularly gentle on the skin*
- *No eye or mucosa reddening or irritation.*
- *Water is far more mellow, and it is similar to fresh spring water*
- *Skin and hair are not dry after the bath.*
- *It is completely non foaming, it has a neutral pH and does not contain heavy metals, so there is no risk of metal precipitation. Moreover, it is chlorine compatible, and therefore you will be able to switch back to the normal chlorine treatment or to run strong chlorinations when required.*
- *It guarantees a safe and efficient disinfection. It also has an algaecide effect that prevents algae formation.*

Manual treatment
choice among granular, tablet or liquid products.
Multifunction tablets are the ideal option for who prefers a direct chlorine-based treatment. The multifunction tablet pair is easy to dose, and it treats 30 cu. m of water per week.

BROMINE-BASED WATER DISINFECTION
Bromine-based disinfection is a good alternative to chlorine.
Bromine is an halogen element, which makes it particularly suitable for pool water treatment. Bromine effectively eliminates bacteria, viruses, and fungi, and it eliminates water organic contamination through oxidation.
Bromine has the following advantages:

- *No unpleasant odour*
- *No skin or eye irritation*
- *It is calcium-free, features a neutral pH and can be used regardless of the water hardness.*
- *It is a great saving during disinfection thanks to its high tolerance to water pH variations. The 87% of its disinfectant power is active also at a very high pH value (8.0), unlike chlorine which maintains only the 33% of its disinfectant properties at that pH value.*
- *This product is indicated for pools where the chlorine odour could be bothering, like whirlpools or SPAs. Bromine is a treatment in between chlorine and active oxygen.*

Può succedere che l'acqua diventi...
It can happen that the water gets...

	CAUSA *REASON*	RIMEDIO *CORRECTIVE ACTIONS*
TORBIDA/ *CLOUDY WATER*	Insufficiente quantità di disinfettante in acqua/ *Insufficient amount of disinfectant in the water*	Eseguire il controlavaggio e filtrare di continuo per 24 ore. Regolare il Ph tra 7.2 e 7.4, introdurre il flocculante e aspirare lo sporco. Se necessario eseguire iperclorazione/ *Run a backwash and filter continuously for 24 hours. Adjust the pH between 7.2 and 7.4, introducing a flocculant and vacuum debris. If needed shock (super chlorinate) the pool*
VERDE CON ALGHE/ *GREEN* *WITH ALGAE WATER*	Insufficiente quantità di antialghe o eccesso di elementi nutritivi/ *Algae present in the pool water*	Spazzolare fondo e pareti ed eseguire controlavaggi. Regolare il Ph tra 7.2 e 7.4, introdurre flocculante, aspirare lo sporco ed eseguire iperclorazione. Versare antialghe nella quantità doppia del dosaggio/ *Clean/Brush the bottom and sides and backwash. Adjust the pH between 7.2 and 7.4, introducing flocculant, vacuum debris and shock (super chlorinate). Add an algicde*
SCURA VERDASTRA/ *DARK* *GREENISH WATER*	Presenza massiccia di ioni metallici in acqua che si colorano con l'aggiunta di disinfettante. Può succedere con acqua di pozzo/ *High presence of metal ions in the water that are colored with the addition of a disinfectant. It can happen with well water*	Spazzolare fondo e pareti ed eseguire controlavaggi. Regolare il Ph tra 7.2 e 7.4, introdurre flocculante, aspirare lo sporco ed eseguire iperclorazione. Versare antialghe nella quantità doppia del dosaggio. Se nesessario irabboccare con acqua diversa da quella di pozzo/ *Clean/Brush the bottom and sides and run a backwash. Adjust the pH between 7.2 and 7.4, introducing a flocculant, vacuum debris/dust and shock/super chlorinateAdd an algacide. If needed refill the pool with the fresh water, not from the well*
SCURA RUGGINOSA/ *DARK,* *RUSTY WATER*	Forte ossidazione delle parti metalliche in acqua dovuta a Ph basso/ *Strong oxidation of the metal parts in the water due to low pH*	Regolare il Ph tra 7.2 e 7.4, introdurre flocculante, eseguire iperclorazione e far filtrare 24 ore in continuo. Se necessario ripetere iperclorazione/ *Adjust the pH between 7.2 and 7.4, introducing a flocculant, shock/super chlorinate and filter for 24 hours continuously. If necessary, repeat shock/super chlorination*

e che fare quando...
what to do...

	CAUSA *REASON*	RIMEDIO *CORRECTIVE ACTIONS*
FONDO E PARETI SONO SCIVOLOSI/ *BOTTOM AND WALLS ARE SLIPPERY*	Formazione di microalghe/ *Microalgae formation*	Regolare il Ph tra 7.2 e 7.4 ed eseguire iperclorazione. Spazzolare energicamente fondo e pareti ed effettuare controlavaggi/ *Adjust the pH between 7.2 and 7.4 and run shock (super chlorinate). Brush vigorously the bottom and walls of the pool and backwash*
OCCHI E NASO SI IRRITANO/ *EYES AND NOSE IRRITATION*	Valore Ph completamente errato, cloro libero al di sotto o al di sopra del valore consigliato/ *Incorrect Ph level, free chlorine below or above the recommended value*	Regolare il Ph tra 7.2 e 7.4. Tramite fotometro o reagenti DPD controllare il valore del disinfettante e riportarlo ai valori esatti. Impedire la balneazione durante queste operazioni/ *Adjust the pH between 7.2 and 7.4.* *Do a photometer or DPD test. Check the value of the disinfectant and bring it back to recommended values. Prevent bathing during these operations*
C'E' FORTE ODORE DI CLORO/ *STRONG* *SMELL OF CHLORINE*	Eccessiva quantità di cloroamine in acqua / *Excessive amount of chloramines in the water*	Regolare il Ph tra 7.2 e 7.4. Tramite fotometro o reagenti DPD1 e DPD3 controllare i valori di cloro libero e totale. Eliminare le cloroamine con iperclorazione/ *Adjust the pH between 7.2 and 7.4.* *Do a photometer or DPD1 and DPD3 test to check the free and total chlorine values. Eliminate chloramines by shock/super chlorinating the pool*
CI SONO MACCHIE DI CALCIO/ *CALCIUM HARDNESS*	Precipitazioni di calcare dovute a Ph troppo alto e/o acqua molto dura/ *Scale formation due pH too high and / or very hard water*	Eseguire flocculazione molto pontente: miscelare prodotto flocculante e fermare la filtrazione. Lasciare acqua ferma per almeno 24 ore e aspirare con aspirafango. Effettuare controlavaggi lunghi per eleminare i flocculi dal filtro. Compiere iperclorazione e regolare il ph/ *Run very strong flocculation: mix water with flocculant product and stop the filtration. Leaving standing water for 24 hours and vacuum with suction point. Make a long backwashing for delete the flocs from the filter. Make hyperchlorination and adjust the ph*



Dicloro
Dichloro

CAMPO DI UTILIZZO
Trattamento dell'acqua per la disinfezione rapido per acqua si consiglia l'utilizzo per la correzione di valori o per clorazioni d'urto.
La totale solubità del prodotto lo rende idoneo per pompe di dosaggio automatico

CONTEXT OF USE
Water treatment for quick disinfection. Recommended for value correction or strong chlorinations.
Its complete solubility make it suitable for automatic dosing pumps.

DESCRIZIONE
Dicloroisocianurato di sodio
Prodotto granulare in polvere con il 56% di cloro

DESCRIPTION
Sodium dichloroisocyanurate
Granular powdered product, 56% chlorine

Codice/*Code*	Descrizione/*Description*	*€/KG*	*€ per Package*
700100002	DICLORO GRANULARE 56% KG.5 in secchiello/ *GRANULAR DICHLORO 56% bucket KG.5*		
700100003	DICLORO GRANULARE 56% KG.10 in secchiello/ *GRANULAR DICHLORO 56% bucket KG.10*		
700100004	DICLORO GRANULARE 56% KG.25 in fusto/ *GRANULAR DICHLORO 56% cask KG.10*		



Tricloro
Trichloro

CAMPO DI UTILIZZO
Trattamento dell'acqua per la disinfezione lenta si consiglia l'utilizzo tramite dosatori o direttamente negli skimmer.

CONTEXT OF USE
Water treatment for slow disinfection. Recommended for use through dosing pumps or directly in the skimmers.

DESCRIZIONE
Acido tricloisocianurato
Prodotto granulare in polvere con il 90% di cloro

DESCRIPTION
Trichloroisocyanuric acid
Granular powdered product, 90% chlorine

Codice/*Code*	Descrizione/*Description*	*€/KG*	*€ per Package*
700100058	TRICLORO GRANULARE 90% KG.10 in secchiello/ *GRANULAR DICHLORO 90% bucket KG.10*		



Tricloro in pastiglie
Trichloro (tablets)

CAMPO DI UTILIZZO
Trattamento dell'acqua per la disinfezione lenta si consiglia l'utilizzo tramite dosatori o direttamente negli skimmer.

CONTEXT OF USE
Water treatment for slow disinfection. Recommended for use through dosing pumps or directly in the skimmers.

DESCRIZIONE
Acido tricloisocianurato
Tricloisocianurato pressato in pastiglie da 200 gr
Prodotto granulare in polvere con il 90% di cloro

DESCRIPTION
Trichloroisocyanuric acid
Pressed trichloroisocyanuric tablets - 200 g
Granular powdered product, 90% chlorine

Codice/*Code*	Descrizione/*Description*	*€/KG*	*€ per Package*
700100064	TRICLORO IN PASTIGLIE 200 gr 90% KG.5 in secchiello/ *TRICHLORO TABLETS 200 gr 90% bucket KG.5*		
700100065	TRICLORO IN PASTIGLIE 200 gr 90% KG.10 in secchiello/ *TRICHLORO TABLETS 200 gr 90% bucket KG.10*		
700100066	TRICLORO IN PASTIGLIE 200 gr 90% KG.25 in secchiello/ *TRICHLORO TABLETS 200 gr 90% bucket KG.25*		
700100067	TRICLORO IN PASTIGLIE 200 gr 90% KG.50 in secchio/ *TRICHLORO TABLETS 200 gr 90% bucket KG.50*		
700100070	TRICLORO IN PASTIGLIE 500 gr 90% KG.5 in secchiello/ *TRICHLORO TABLETS 200 gr 90% bucket KG.5*		
700100070	TRICLORO IN PASTIGLIE 500 gr 90% KG.10in secchiello/ *TRICHLORO TABLETS 200 gr 90% bucket KG.10*		



Pastiglie multifunzione a base di cloro
Multifunction chlorine-based tablets

CAMPO DI UTILIZZO
Trattamento dell'acqua per la disinfezione lenta si consiglia l'utilizzo tramite dosatori o direttamente negli skimmer .
La presenza di flocculante ne sconsiglia l'uso in presenza di impianti con filtri a diatomee

CONTEXT OF USE
Water treatment for slow disinfection. Recommended for use through dosing pumps or directly in the skimmers. Due to the presence of flocculant, it is not recommended to use it for diatomaceous earth filters

DESCRIZIONE
Acido tricloisocianurato
Prodotto granulare in polvere con il 90% di cloro

DESCRIPTION
Trichloroisocyanuric acid
Granular powdered product, 90% chlorine

Codice/*Code*	Descrizione/*Description*	*€/KG*	*€ per Package*
700100016	MULTIFUNZIONE IN PASTIGLIE KG.5 in secchiello/ *MULTIFUNCTION IN TABLETS - bucket KG.5*		
700100017	MULTIFUNZIONE IN PASTIGLIE KG. 10 in secchiello *MULTIFUNCTION TABLETS - bucket KG. 10*		
700100018	MULTIFUNZIONE IN PASTIGLIE KG.25 in secchiello/ *MULTIFUNCTION DICHLORO TABLETS - bucket KG.25*		



Ipoclorito
Hypochlorite

CAMPO DI UTILIZZO
Trattamento dell'acqua per la disinfezione si consiglia l'utilizzo tramite dosatori o direttamente negli skimmer diluito è utilizzabile anche con pompe dosatrici

CONTEXT OF USE
Water disinfection treatment. It is recommended to use dosing units or to dilute it in the skimmers. It can be used with dosing pumps as well.

DESCRIZIONE
Ipoclorito di calcio

DESCRIPTION
Calcium hypochlorite

Codice/*Code*	Descrizione/*Description*	*€/KG*	*€ per Package*
700100048	**IPOCLORITO LIQUIDO lt.25 in tanica/** *LIQUID HYPOCHLORITE - canister l 25*		
700100048	IPOCLORITO LIQUIDO lt.25 in tanica/		



Abbattitore di cloro a base di ipolsofito di sodio
Chlorine blast sodium thiosulfate-based

CAMPO DI UTILIZZO
Prodotto per abbassare i valori di cloro in piscina per dosaggi eccessivi , viene inoltre utilizzato per abbattere il cloro in uscita durante i lavaggi dei filtri o svuotamenti di piscine.

CONTEXT OF USE
This product lowers the chlorine values of the pool caused by excessive dosing of chlorine. It is also used to blast the residual chlorine during filters washing or pools emptying.

DESCRIZIONE
Ipolsofito di sodio

DESCRIPTION
Sodium thiosulfate

Codice/*Code*	Descrizione/*Description*	*€/KG*	*€ per Package*
700100049	Abbattitore cloro KG. 6 in secchiello/*Chlorine blast - bucket Kg. 6*		



Correttore di alcalinità a base di acido solforico

Alkalinity corrector sulphuric acid-based

pH minus

CAMPO DI UTILIZZO

Prodotto per abbassare i valori del PH in piscina .
Il prodotto può essere versato direttamente negli skimmer o in vasca di compenso, si consiglia il dosaggio con l'utilizzo di pompe dosatrici.

CONTEXT OF USE

This product lowers the pH values of the pool.
It can be poured directly in the skimmer or in the compensation tank. It is recommended to use it together with dosing pumps.

DESCRIZIONE

acido solforico

DESCRIPTION

sulphuric acid

Codice/*Code*	Descrizione/*Description*	€/KG	€ per Package
700100038	PH meno granulare KG.1.5 in secchiello/ *Granular PH- - bucket KG.1,5*		
700100039	PH meno granulare KG.5 in secchiello/ *Granular PH- - bucket KG.5*		
700100040	PH meno granulare KG.10 in secchiello/ *Granular PH- - bucket KG.10*		
700100041	PH meno granulare KG.25 in fusto/ *Granular PH- - cask KG.10*		
700100042	PH meno liquido KG. 10 in fusto/ *Liquid PH- - can KG. 10*		
700100043	PH meno liquido KG. 25 in fusto/ *Liquid PH- - can KG. 25*		



Correttore di alcalinità a base di acido solforico

Alkalinity corrector sulphuric acid-based

pH plus

CAMPO DI UTILIZZO

Prodotto per abbassare i valori del PH in piscina .
Il prodotto può essere versato direttamente negli skimmer o in vasca di compenso, si consiglia il dosaggio con l'utilizzo di pompe dosatrici.

CONTEXT OF USE

This product lowers the pH values of the pool.
It can be poured directly in the skimmer or in the compensation tank. It is recommended to use it together with dosing pumps.

DESCRIZIONE

acido solforico

DESCRIPTION

sulphuric acid

Codice/*Code*	Descrizione/*Description*	€/KG	€ per Package
700100045	PH più granulare KG.5 in fusto/ *Granular PH+ - bucket KG.5*		
700100046	PH più granulare KG.10 in fusto/ *Granular PH+ - bucket KG.10*		
700100047	PH più liquido KG.10 in fusto/ *Granular PH+ - bucket KG.10*		
700100047	PH più liquido KG.10 in fusto/ *Granular PH+ - bucket KG.10*		



Bromo - prodotto per la disinfezione
Bromine - disinfection product

CAMPO DI UTILIZZO
Per tutte le piscine particolarmente indicato per spa vasche idromassaggio e piscine coperte, in pastiglie da 20 gr a lenta dissoluzione
Il prodotto può essere versato direttamente negli skimmer o in vasca di compenso.

CONTEXT OF USE
For all kinds of pool, particularly suitable for SPAs, whirlpools and indoor pools. Slow dissolution 20 gr tablets
The product can be poured directly in the skimmers or in the compensation tank.

DESCRIZIONE
Bromo

DESCRIPTION
Bromine

Codice/*Code*	Descrizione/*Description*	€/KG	€ per Package
700100051	Bromo in pastiglie da 20 gr. KG.5 in secchiello/ *Bromine 20 gr tablets KG.5 bucket*		



Flocculanti
Flocculants

CAMPO DI UTILIZZO
Trattamento flocculante con prodotto liquido a base di policlorosolfato di alluminio
La sua azione di flocculazione permette al impianto filtrante di aumentare la capacità di trattenere le particelle microscopiche rendendo l'acqua cristallina
Da versare negli skimmer o dosare con pompe dosatrici
Flocculante flovil in pastiglie da 10 gr da inserire negli skimmer.

CONTEXT OF USE
Flocculant treatment with liquid aluminium polichlorosulfate-based product
The flocculant action allows the filtering system to increase the filtering of microscopic particles, making the water crystalline
It can be poured in the skimmers or dosed with dosing pumps.
Flovil flocculant 10 gr tablets for skimmer use.

DESCRIZIONE
policlorosolfato di alluminio

DESCRIPTION
aluminium polichlorosulfate

Codice/*Code*	Descrizione/*Description*	€/KG	€ per Package
700100029	Flocculante in tanica da lt.5/ *Flocculant - canister l 5*		
700100030	Flocculante in tanica da lt.10/ *Flocculant - canister l 10*		
700100088	Flocculante Flovil/ *Flovil Flocculant*		
700100086	Flocculante in tanica da lt.25/ *Flocculant - canister l 25*		



Antialghe
Anti-algae

CAMPO DI UTILIZZO
Trattamento di prevenzione alghicida e battericida da versare negli skimmer o direttamente in vasca con impianto in funzione

CONTEXT OF USE
Preventive algaecide and bactericidal treatment to be poured in the skimmers or in the tank during functioning.

DESCRIZIONE
Sali quaternari di ammonio

DESCRIPTION
Quaternary ammonium salts

Codice/*Code*	Descrizione/*Description*	*€/KG*	*€ per Package*
700100021	Antialghe liquido in tanica da lt.5/ *Liquid anti-algae - canister l 5*		
700100022	Antialghe liquido in tanica da lt.10/ *Liquid anti-algae - canister l 10*		
700100023	Antialghe liquido in tanica da lt.25/ *Liquid anti-algae - canister l 25*		
700100025	Antialghe liquido non schiumogeno in tanica da lt.5/ *Non foaming liquid anti-algae - canister l 5*		
700100026	Antialghe liquido non schiumogeno in tanica da lt.10/ *Non foaming liquid anti-algae - canister l 10*		
700100027	Antialghe liquido non schiumogeno in tanica da lt.25/ *Non foaming liquid anti-algae - canister l 25*		



Anticalcare
Anti-scale

CAMPO DI UTILIZZO
Trattamento consigliato per acque dure ricche di calcare

CONTEXT OF USE
Recommended for hard waters rich in lime

DESCRIZIONE
Acido fosforico

DESCRIPTION
Phosphoric acid

Codice/*Code*	Descrizione/*Description*	*€/KG*	*€ per Package*
700100074	Anticalcare liquido in tanica da lt.5/ *Liquid anti-scale - canister l 5*		



Sanificante
Sanitizer

CAMPO DI UTILIZZO
Trattamento antimicotico da utilizzare per la sanificazione di ambienti e dosato nelle vaschette per l'accesso in piscina si consiglia un dosaggio con pompe automatiche

CONTEXT OF USE
Anti fungal sanitizer treatment. It can be dosed in the access tanks and its use is recommended with automatic pumps.

DESCRIZIONE
Sali di ammonio quadernali

DESCRIPTION
Quaternary ammonium salt

Codice/*Code*	Descrizione/*Description*	*€/KG*	*€ per Package*
700100037	sanificante liquido in tanica da lt.10/ *Liquid sanitizer - canister l 10*		



Svernante
Winterizer

CAMPO DI UTILIZZO
Prodotto studiato per la conservazione dell'acqua della piscina nel periodo invernale. Evita la proliferazione intensa delle alghe e dei batteri che determinano la degradazione dell'acqua e la formazione dei sedimenti calcarei sulle pareti. Facilita la pulizia in primavera e non è effervescente.
Versare la dose necessaria di SVERNANTE direttamente sulla superficie della piscina o negli skimmer. Mettere in funzione l'impianto di filtrazione per ottenere una buona miscelazione del prodotto. Si consiglia di ripetere l'operazione a metà stagione invernale.
Si consiglia la chiusura e l'utilizzo del prodotto con una temperatura inferiore ai 15°.

CONTEXT OF USE
Designed to preserve the pool water during winter. It avoids the intense proliferation of algae and bacteria that cause water degradation and lime sediments on the walls of the pool. It simplifies the cleaning in Spring, and it is not effervescent.
Pour the necessary amount of WINTERIZER directly on the pool's surface or in the skimmers. Switch the filtration system on to get a good mixing of the product. It is recommended to repeat the operation around mid-winter.
It is recommended to seal the product properly, and to store it below 15 °C.

Codice/*Code*	Descrizione/*Description*	*€/KG*	*€ per Package*
700100053	svernante liquido in tanica da lt.5/ *Liquid winterizer - canister l 5*		
700100054	svernante liquido in tanica da lt.10/ *Liquid winterizer - canister l 10*		



Sale stabilizzato
Stabilized salt

CAMPO DI UTILIZZO

Sale stabilizzato per centraline elettrolisi
Si sente spesso dire che il sale da cucina, o da addolcitore, va ugualmente bene. Sbagliato! Il sale specifico per piscina è già addizionato di stabilizzante, indispensabile per mantenere "saldi" i legami del cloro prodotto, altrimenti molto sensibili alla "rottura" causata dai raggi uv, garantendo perciò l'effettiva disinfezione dell'acqua.

CONTEXT OF USE

Stabilized salt for electrolysis cells
It is often said that common salt or softeners work just as fine. That's wrong! The specific salt for pools contains the stabilizer, which is necessary to keep "strong" the bonds of the produced chlorine, otherwise very likely to break up due to UV rays. This is what actually guarantees water disinfection.

DESCRIZIONE

NaCl
Isocianuro Acido
Magnesio
Manganese

DESCRIPTION

NaCl
Acid isocyanurate
Magnesium
Manganese

Codice/*Code*	Descrizione/*Description*	*€/KG*	*€ per Package*
700100085	Sale stabilizzato granulometria fine kg.25 in sacchi/ *Fine-grained stabilized salt - bags kg.25*		



Sgrassante

Degreaser

CAMPO DI UTILIZZO

detergente per eliminare l'alone di grasso e sporcizia lungo i bordi, sulle pareti e nelle zone interne della piscina

CONTEXT OF USE

detergent to remove grease and dirt along the edges, on the walls and inside the pool

DESCRIZIONE

Applicare lo SGRASSANTE senza diluirlo, sopra una spugna e strofinare energicamente le parti da trattare. In caso di sporcizia persistente in corrispondenza del livello dell'acqua, è consigliabile far scendere il livello della stessa, per conseguire una maggior efficacia del prodotto.

DESCRIPTION

Apply undiluted DEGREASER on a sponge and rub vigorously over the parts to be treated. In case of persistent dirt at water level, it is advisable to bring down the level so that the product is more effective.

Codice/*Code*	Descrizione/*Description*	*Pack*	*Weight*	*Unit*	*Price(€/LT)*
700100032	Sgrassante alcalino lt 1 / *Sgrassante alcalino lt 1*	1	1 Kg	LT	
700100033	Sgrassante alcalino lt 10 / *Sgrassante alcalino lt 10*	1	10 Kg	LT	



Disincrostante

Descaler

CAMPO DI UTILIZZO

detergente per eliminare depositi di calcare lungo i bordi, sulle pareti e nelle zone interne della piscina

CONTEXT OF USE

detergent to remove scaling along the edges, on the walls and inside the pool

DESCRIZIONE

Prodotto disperdente e inibente per l'eliminazione e la prevenzione di incrostazioni; aiuta inoltre a prevenire l'ostruzione dei filtri e la corrosione delle parti metalliche del sistema di ricircolo e di filtrazione.

DESCRIPTION

Descaling and prevention product, also helps to prevent filter clogging and metal corrosion of the recirculation and filtration system.

Codice/*Code*	Descrizione/*Description*	*Pack*	*Weight*	*Unit*	*Price(€/LT)*
700100035	Disincrostante da 10 lt/*Descaler 10 lt*	1	10 Kg	LT	
700100035	Disincrostante da 10 l/ *Descaler 10 lt*	1	10 Kg	LT	



Fotometro modello md-100 5in1
Photometer md-100 model 5in1

Codice/*Code*	Descrizione/*Description*	*Price (€)*
700100200	Fotometro md-100/*Photometer md-100*	

CAMPO DI UTILIZZO
- Piscine pubbliche.

DESCRIZIONE
- CLORO LIBERO/TOTALE-PH-ACIDO CIANURICO-ALCALINITA'-DUREZZA
- Nuovo fotometro MD100 per piscine pubbliche, rapido, preciso e in formato tascabile.
- Resistente all'acqua (analogo IP 68, 1 ora a 0,1 m).
- Display funzione di calibrazione Scroll Memory, schermo illuminato, spegnimento automatico, funzione memoria, ora effettiva e data, idoneo alle misurazioni ed ai test.
- Non è necessario ripetere la taratura a zero prima di ogni analisi.
- Il valore zero viene memorizzato (One Time Zero - OTZ).
- Se necessario, è possibile realizzare una nuova taratura a zero in qualsiasi momento

CONTEXT OF USE
- *Public pools.*

DESCRIPTION
- *FREE/TOTAL CHLORINE-PH-CYANURIC ACID-ALCALINITY-HARDNESS*
- *New MD100 photometer for public pools. Quick, precise and designed in pocket size format.*
- *Water resistant (analogue IP 68, 1 hour at 0.1 m)*
- *Scroll Memory calibration display, illuminated screen, automatic shut-off, memory function, date & time, suitable for tests and measurements.*
- *It is not necessary to repeat the zero calibration before every analysis.*
- *The zero value is memorized (One Time Zero - OTZ).*
- *If required, it is possible to make a new zero calibration at any time.*

RICAMBI/ *SPARE PARTS*



Codice/*Code*	Descrizione/ *Description*	*Price (€)*
700100202	Kit cuvette/ *Cuvette kit*	
700100205	Pastiglie dpd-1 conf.500/ *Tablets dpd-1 box 500*	
700100206	Pastiglie dpd-3 conf.500/ *Tablets dpd-3 box 500*	
700100208	Pastiglie dpd-4 conf.500/ *Tablets dpd-4 box 500*	
700100207	Pastiglie phenol-red conf.500/ *Phenol-red tablets box 500 NR*	
700100221	Pastiglie durezza conf.100/ *Tablets Hardness box 100 NR*	
700100223	Pastiglie acido cianurico conf.100/ *Tablets Cyanuric acid 100 NR*	
700100225	Pastiglie alcalinità conf.100/ *Tablets Alcalinity box 100 NR*	
800800015	Kit riparazione / *Riparation kit*	



Test kit CL - pH
Test kit CL - pH

Codice/*Code*	Descrizione/*Description*	*Price (€)*
700100100	Test kit CL - pH/*Test kit CL -pH*	

CAMPO DI UTILIZZO
- Piscine private.

DESCRIZIONE
- Phenolo
- Dpd-1 cloro libero
- Comparatore calorimetrico
- Foglio istruzioni

CONTEXT OF USE
- *Private pools.*

DESCRIPTION
- *Phenol*
- *Dpd-1 free chlorine*
- *Calorimetric dial gauge*
- *Instruction sheet*

RICAMBI/ *SPARE PARTS*



Codice/*Code*	Descrizione/ *Description*	*Price (€)*
700100102	Ricambi Test kit/ *Test kit parts*	



Pool-tester CL-PH
Pool-tester CL-PH

Codice/*Code*	Descrizione/*Description*	*Price (€)*
700100103	Pool-tester cl-pH/*Pool-tester cl-pH*	

CAMPO DI UTILIZZO
- Piscine private.

DESCRIZIONE
- Dpd-1 cloro libero (20 pastiglie)
- Phenol red ph (20 pastiglie)
- Comparatore calorimetrico
- Foglio istruzioni

CONTEXT OF USE
- *Private pools.*

DESCRIPTION
- *Dpd-1 free chlorine (20 tablets)*
- *Phenol red ph (20 tablets)*
- *Calorimetric dial gauge*
- *Instruction sheet*

RICAMBI/ *SPARE PARTS*



Codice/*Code*	Descrizione/ *Description*	*Price (€)*
700100111	Pastiglie dpd-1 conf.500/ *Tablets dpd-1 box 500*	
700100113	Pastiglie phenol conf.500/ *Phenol tablets box 500*	


AQUA
INDUSTRIAL GROUP



Indice/*Index*

Pompe di calore
Heat pumps 216

Scambiatori di calore
Heat exchangers 218

Coperture
Coverings 226

Tapparelle
Shutters 230

RISCALDAMENTO E COPERTURE
COVERINGS AND HEATINGS

12

HEAT PUMPS

Pompe di calore
Heat pumps





CAMPO DI UTILIZZO
Per il riscaldamento di piscine, vasche idromassaggio con trattamento a cloro o sale. Riscaldamento: pompe di calore o impianti a bassa temperatura.

DESCRIZIONE
Sistema di riscaldamento basato sull'impiego di energia esterna per riscaldare l'acqua della piscina, con un rapporto di 1 Kw consumati e 5 Kw restituiti. Compressore Panasonic con protezione interna, batteria evaporante ad alte prestazioni, ventilatore assiale con motore ad azionamento diretto, condensatore ad acqua in titanio Puro.

CARATTERISTICHE TECNICHE
Installazione: all'esterno, vicino al locale tecnico.
Collegamento idraulico in PVC ø 50 con by-pass sulla filtrazione. Prevedere uno spazio di 50 cm tra il retro della pompa di calore e il muro. Non devono esserci ostacoli davanti alla macchina per 4-5 metri (muretto, ecc.). Alimentazione elettrica con protezione a interruttore differenziale 30 mA in testa linea.

CONTEXT OF USE
To heat up pools, whirlpool with chlorinated or salt water. Heating: heat pumps or low-temperature systems.

DESCRIPTION
Heating system based on the external power system to heat up the pool water with a ratio of 1 Kw consumption and 5 Kw gained. Panasonic compressor with internal protection, high-performance evaporative battery, axial fan with direct-activation motor, water condenser in Pure titanium.

TECHNICAL FEATURES
Installation: Outdoors, near the bunker.
PVC ø 50 hydraulic connection with by-pass on filtration. Arrange a space of 50 cm between the rear side of the heat pump and the wall. There must be no obstacles in front of the machine in a range of 4-5 meters (wall, etc.). Power supply with 30 mA differential switch protection overhead the line.

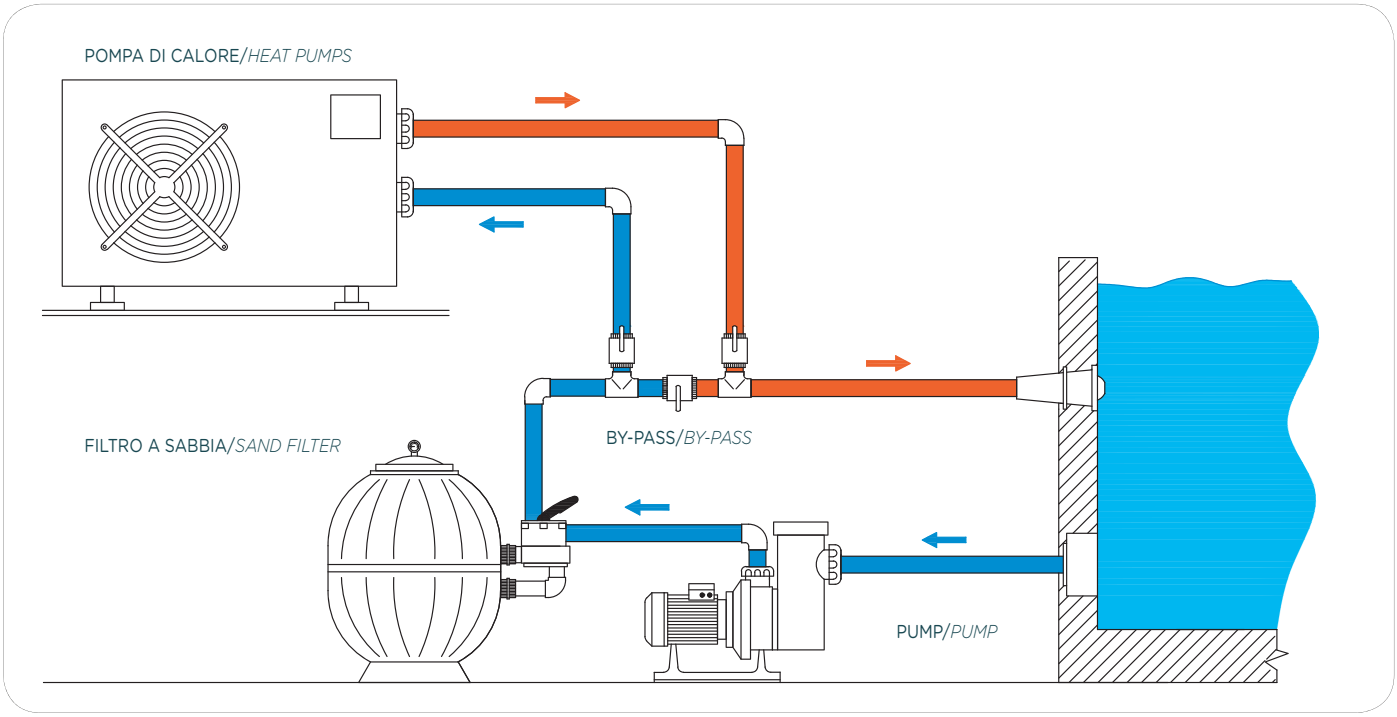

MODELLO/*MODEL*			700800304N	700800305N	700800306N	700800307N
POTENZA/*POWER SUPPLY*		V/Ph/Hz	220 ~ 240V/1/50			
REFRIGERANTE/*REFRIGERANT*			R410a			
A24 / W26°C	POTENZA RISCALDAMENTO/*HEATING CAPACITY*	kW	7.3	9.8	12	14
		BTU/h	24908	33438	40944	47768
	ASSORBIMENTO/*POWER INPUT*	kW	1.34	1.78	2.18	2.50
	INTENSITÀ NOMINALE/*RUNNING CURRENT*	A	5.8	7.7	9.5	10.9
	RENDIMENTO/*COP*	-	5.45	5.5	5.5	5.6
A15 / W26°C	POTENZA RISCALDAMENTO/*HEATING CAPACITY*	kW	6.0	8.0	9.8	11.5
		BTU/h	20412	27402	35554	39146
	ASSORBIMENTO/*POWER INPUT*	kW	1.32	1.76	2.16	2.47
	INTENSITÀ NOMINALE/*RUNNING CURRENT*	A	5.8	7.7	9.4	10.7
	RENDIMENTO/*COP*	-	4.52	4.56	4.56	4.64
COMPRESSORE/*COMPRESSOR*	TIPO/*TYPE*		ROTATIVO/*ROTARY*			
VENTILAZIONE/*FAN*	DIREZIONE/*DIRECTION*		ORIZZONTALE/*HORIZONTAL*			
DIMENSIONI L*A*P *DIMENSIONS W*H*D*	NETTE/*NET*	mm	1050*360*620	1050*360*620	1050*360*620	1050*360*620
	IMBALLO/*PACKING*	mm	1080*390*710	1080*390*710	1080*390*710	1080*390*710
LIVELLO RUMORE/*NOISE LEVEL*		DB(A)	46	48	49	49
TEMP. DI LAVORO ACQUA/*THE WATER TEMP. RANGE*		°C	RISCALDAMENTO/*HEATING*: 10°C-40°C - RAFFREDDAMENTO/*COOLING*: 10°C-30°C			
TEMP. DI LAVORO AMBIENTE/*AMBIENT TEMP. RANGE*		°C	-10 ~ 43			
PORTATA NOMINALE ACQUA/*RATED WATER FLOW RATE*		m3/h	3.1	4.2	5.2	6.0
PERDITE DI CARICO/*RATED PRESSURE DROP*		kPa	12	12	14	14
CONNESSIONI IDRAULICHE/*WATER CONNECTIONS*		inch	1-1/2"	1-1/2"	1-1/2"	1-1/2"
CONTROLLO/*CONTROLLER*		-	DISPLAY DIGITALE CON MICROPROCESSORE/*MICRO PROCESSOR BASED WITH LCD DISPLAY*			
STRUTTURA ESTERNA/*EXTERNAL CABINET*		-	ACCIAIO ZINCATO VERNICIATO A POLVERE/*HEAVY GAUGLE GALVANIZED STEEL WITH POWDER COATING*			
SCAMBIATORE DI CALORE *WATER HEAT*	MATERIALE/*TYPE*	-	TITANIO/*TITANIUM*	TITANIO/*TITANIUM*	TITANIO/*TITANIUM*	TITANIO/*TITANIUM*
	RIVESTIMENTO/*THE SHELL MATERIAL*	-	PVC	PVC	PVC	PVC
MOTORE/*COIL*	TIPO/*TYPE*	-	ASINCRONO CON AVVOLGIMENTO IN RAME *FIN-TUBE: BLUE COATED ALLUMINIUM FINS+INNER GROOVED COPPER TUBE*			
ADATTA X PISCINE / *SUITABLE FOR POOLS*		m3	0-40	40-60	50-80	80-120

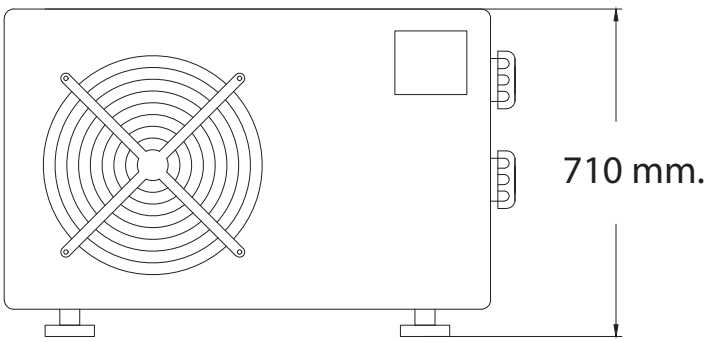

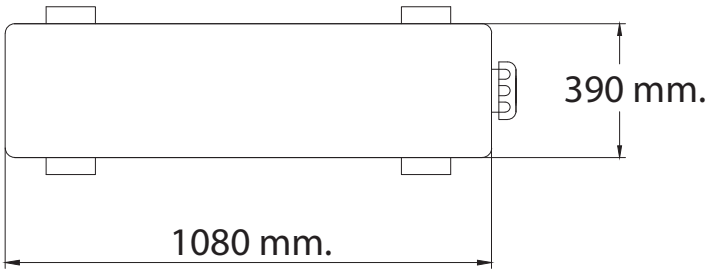

STAINLESS STEEL PLASTIC



Scambiatori di calore a fascio tubiero

Pipe nest heat exchangers

CAMPO DI UTILIZZO

Per il riscaldamento di piscine, vasche idromassaggio con acqua clorata. Riscaldamento: con caldaia, impianti solari, pompe di calore o impianti a bassa temperatura.

CONTEXT OF USE

To heat chlorinated pools and whirlpools. Heating: by boiler, solar collectors, heat pumps or low temperature plants.

DESCRIZIONE

Scambiatore di calore in plastica con tubo corrugato in acciaio inox 25-46-91 e 126 kW.

DESCRIPTION

Plastic heat exchanger with flexible stainless steel pipes 25-46-91 and 126 kW.

CARATTERISTICHE TECNICHE

- Pressione massima d' esercizio: riscaldamento 6 bar mass, acqua piscina 2.5 bar mass.
- Temperatura: Mass. 90°C

Materiale:

- Carcassa: Plastica
- Giunzione ad incollaggio: ABS
- Guarnizione ad anello: Silicone
- D-KWT-VA: Tubo corrugato Acciaio e serpentina Aisi 316

TECHNICAL FEATURES

- *Max. operating pressure: heating 6 bar max., pool water 2.5 bar max.*
- *Temperature: Max. 90 °C*

Material:

- *Housing: Plastic*
- *Bonding joining: ABS*
- *O-ring: Silicone*
- *D-KWT-VA: AISI 316 steel corrugated pipe and coil*

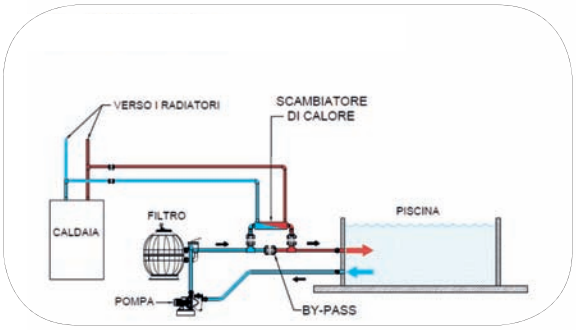

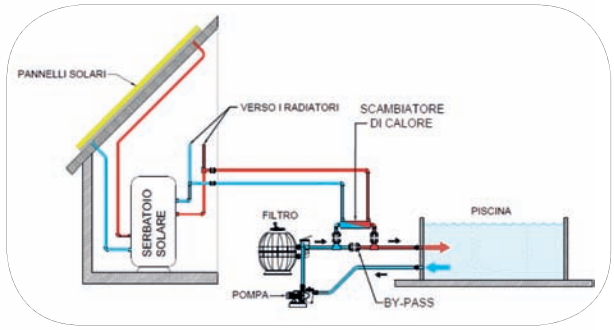

Capacità in kW - 90° *Capacity in kW - 90°*	Capacità in kW - 60° *Capacity in kW - 60°*	Capacità minima pompa riscaldamento m³/h *Minimum pump flow rate heating cu. m/h*	Perdita riscaldamento bar *Heating loss bar*	Capacità minima pompa acqua piscina m³/h *Minimum pool water pump flow rate cu. m/h*	Perdita acqua piscina bar *Pool water loss bar*	Volume piscina m³ *Pool volume cu. m*
Temperatura acqua piscina riscaldata 20°C / *Heated pool water temperature 20°C*						
25	14,5	2	0,10	8	0,11	60
46	25	2	0,15	10	0,15	100
91	52	2	0,28	12	0,22	130
126	72	2	0,36	15	0,30	180

Codice/ *Code*	Termica A *Thermal protection A*	Listino (€) *Price List (€)*
700700824	Scambiatore Plastica - inox 25/ *Plastic exchanger - stainless steel 25*	
700700825	Scambiatore Plastica - inox 46/ *Plastic exchanger - stainless steel 46*	
700700826	Scambiatore Plastica - inox 91/ *Plastic exchanger - stainless steel 91*	
700700827	Scambiatore Plastica - inox 126/ *Plastic exchanger - stainless steel 126*	

Durante inutilizzo e le ore notturne si raccomanda di coprire la piscina con coperture isotermiche
When not used and at night, we recommend to cover the pool with isothermal coverings.

Informazionl tecniche	***Technical information***	**D-KWT 25**	**D-KWT 45**	**D-KWT 85**	**D-KWT 105**
codice	**code**	**700700824**	**700700825**	**700700826**	**700700827**
capacità termica	*heat capacity*	25 kW	46 kW	91 kW	126 kW
capacità termica	*heat capacity*	22.500 kcal/h	39.560 kcal/h	78.260 kcal/h	108.360 kcal/h
differenza di temperatura	*temperature difference*	70°C (0,36 kW/°C)	70°C (0,66 kW/°C)	70°C (1,3 kW/°C)	70°C (1,8 kW/°C)
area di scambio	*excange area*	0,09 m2	0,15 m2	0,33 m2	0,54 m2
portata minima al primario	*min. pump capacity primary*	2 m3/h	2 m3/h	2 m3/h	2 m3/h
portata minima al secondario	*min. pump capacity secondary*	8 m3/h	10 m3/h	12 m3/h	15 m3/h
perdita di carico al primario	*pressure loss primary*	0,10 bar	0,15 bar	0,28 bar	0,36 bar
perdita di carico al secondario	*pressure loss secondary*	0,11 bar	0,15 bar	0,22 bar	0,30 bar
pressione max. primario	*max. pressure primary 600 kPa*	6 bar	6 bar	6 bar	6 bar
pressione max. secondario	*max. pressure secondary 200 kPa*	2 bar	2 bar	2 bar	2 bar
materiale involucro	*material casing*	PP 30% FG	PP 30% FG	PP 30% FG	PP 30% FG
materiale attacco tubo	*material gluing socket*	ABS	ABS	ABS	ABS
materiale O-rings	*material O-ring*	silicone	silicone	silicone	silicone
materiale tubo corrugato	*material corrugated tube*	AISI 316 / titanium	AISI 316 / titanium	AISI 316 / titanium	AISI 316 / titanium
Ingombri	***Measures***	**D-KWT 25**	**D-KWT 45**	**D-KWT 85**	**D-KWT 105**
codice	**code**	**700700824**	**700700825**	**700700826**	**700700827**
A-lunghezza	*A-lenght*	345 mm	415 mm	705 mm	1015 mm
B-diametro	*B-diameter*	110 mm	110 mm	110 mm	110 mm
C-interesse tubi prim.	*C-primary tube spacing*	135 mm	205 mm	495 mm	805 mm
D-diametro esterno sec.	*D-external diametr secondary*	D.63-PN10	D.63-PN10	D.63-PN10	D.63-PN10
E- diametro interno sec.	*E-internal diametr secondary*	50 mm	50 mm	50 mm	50 mm
F-attacco primario	*F-connection primary tube*	3/4"	3/4"	1"	1"
peso	*weight*	1,8 kg	2,20 kg	3,6 kg	5,3 kg
imballo	*packaging*	0,0079 m3	0,0095 m3	0,0162 m3	0,0233 m3

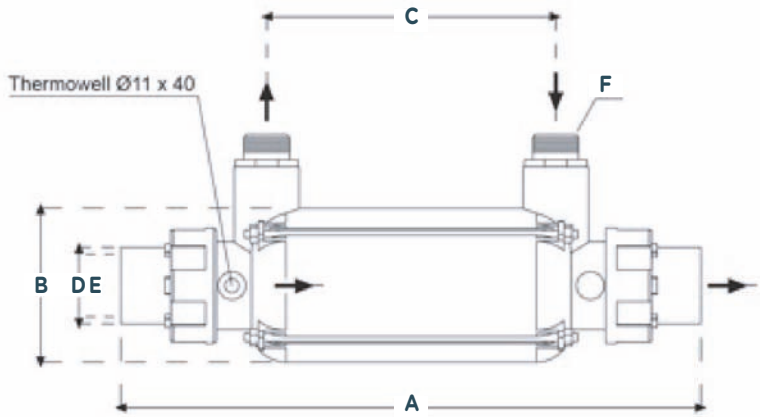

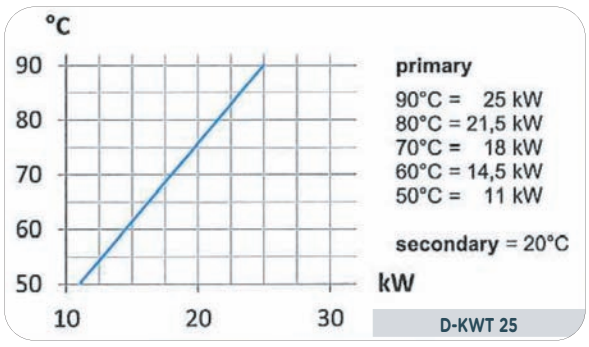

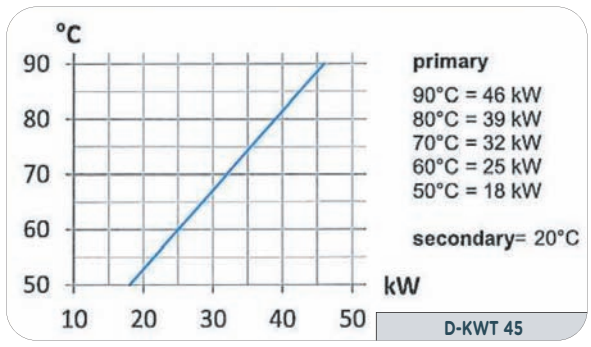

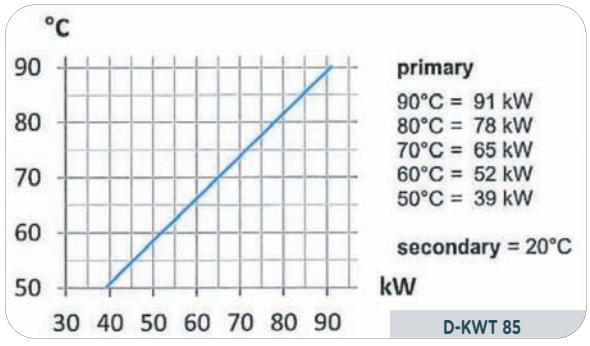

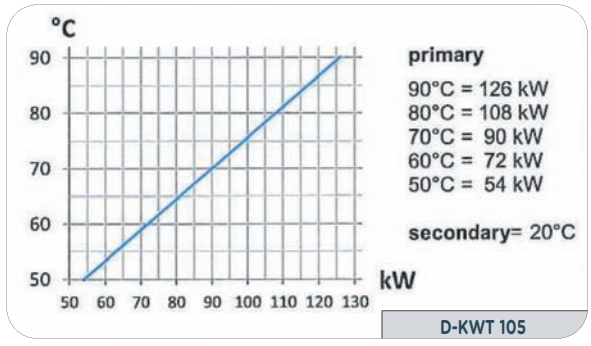

TITANIUM STEEL



Scambiatori di calore a fascio tubiero
Pipe nest heat exchangers

CAMPO DI UTILIZZO
Per il riscaldamento di piscine, vasche idromassaggio con acqua clorata o con trattamento a sale. Riscaldamento: con caldaia, impianti solari, pompe di calore o impianti a bassa temperatura.

CONTEXT OF USE
To heat chlorinated or salted water pools and whirlpools. Heating: by boiler, solar collectors, heat pumps or low temperature plants.

DESCRIZIONE
Scambiatore di calore con tubo corrugato in acciaio titanio 30-49-85 e 122 kW.

DESCRIPTION
Heat exchanger with corrugated titanium steel pipe 30-49-85 and 122 kW.

CARATTERISTICHE TECNICHE
- Pressione massima d' esercizio: riscaldamento 4 bar mass, acqua piscina 2.5 bar mass.
- Temperatura: Mass. 90°C

Materiale:
- Carcassa: acciaio inox 316 bs
- Giunzione ad incollaggio: ABS
- Guarnizione ad anello: Silicone
- G2 : fascio tubiero TITANIO

- Scheda di installazione

TECHNICAL FEATURES
- *Max. operating pressure: heating 4 bar max., pool water 2.5 bar max.*
- *Temperature: Max. 90 °C*

Material:
- *Housing: 316 bs stainless steel*
- *Bonding joining: ABS*
- *O-ring: Silicone*
- *G2 : TITANIUM pipe nest*

- *Installation sheet*

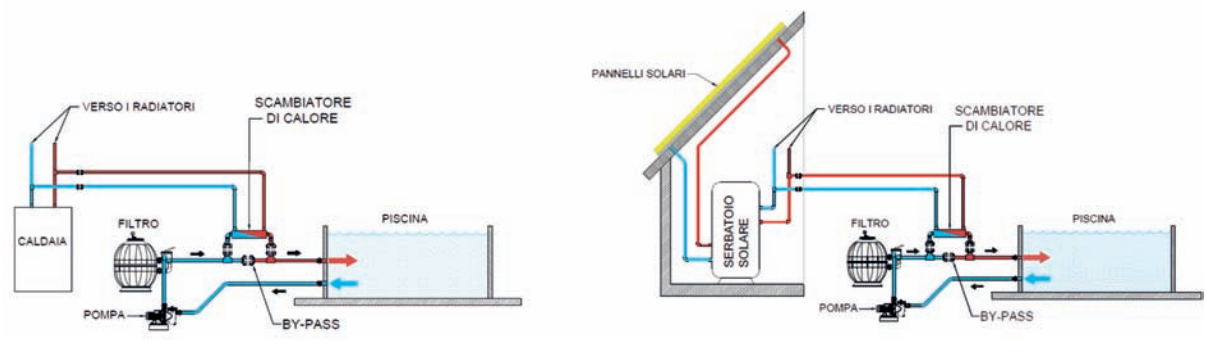

Codice *Code*	Termica A *Thermal protection A*	Listino (€) *Price List (€)*
700700828	Scambiatore fascio tubiero titanio-30T/ *Titanium pipe nest exchanger-30T*	
700700829	Scambiatore fascio tubiero titanio-49T/ *Titanium pipe nest exchanger-49T*	
700700830	Scambiatore fascio tubiero titanio-85T/ *Titanium pipe nest exchanger-85T*	
700700831	Scambiatore fascio tubiero titanio-122T/ *Titanium pipe nest exchanger-122T*	

Standard Power Output *Standard Power Output*	Primario (HOT) portata (m^3/h) *Primary (HOT) Flow rate (cu. m/h)*	Primario (HOT) perdita di carico (kPa) *Primary (HOT) charge loss (kPa)*	Secondario (POOL) portata (m^3/h) *Secondary (POOL) Flow rate (cu. m/h)*	Secondario (POOL) perdita di carico (kPa) *Secondary (POOL) charge loss (kPa)*	ΔT 15°C (kW)	ΔT 20°C (kW)	ΔT 30°C (kW)	ΔT 40°C (kW)	ΔT 50°C (kW)	ΔT 60°C (kW)	ΔT 70°C (kW)
30-kW (30-T)	1.1	6.1	10	5.0	9	11	16	20	26	30	33
30-kW (30-T)	1.3	6.8	10	5.0	10	13	18	23	31	34	39
30-kW (30-T)	1.3	6.8	14	7.0	11	15	20	26	34	41	46
49-kW (49-T)	1.6	7.7	16	9.2	13	18	25	34	41	50	56
49-kW (49-T)	1.8	8.3	16	9.2	14	20	28	38	45	55	62
49-kW (49-T)	2.2	9.6	17	9.8	16	22	33	44	52	64	73
85-kW (85-T)	2.4	11.3	17	10.6	22	28	40	53	64	75	81
85-kW (85-T)	2.7	12.9	17	10.6	26	32	46	60	73	82	89
85-kW (85-T)	3.2	14.7	17	10.6	28	34	49	64	77	90	102
122-kW (122-T)	3.8	18.3	19	12.6	33	43	68	75	93	108	120
122-kW (122-T)	4.2	20.0	19	12.6	36	48	70	89	108	126	143
122-kW (122-T)	4.6	21.1	19	12.6	38	52	73	95	116	137	156

ΔT = Differenza di temperatura tra primario (HOT) e secondaria (POOL)
ΔT = Temperature difference between primary (HOT) and secondary (POOL)

Per calcolare BTU moltiplicare kW x 3412 kW x 3412 = BTU uscita
To calculate BTU, multiply kW x 3412 kW x 3412 = output BTU

KW=860 kcalor = 3412 BTU
KW=860 kcalor = 3412 BTU

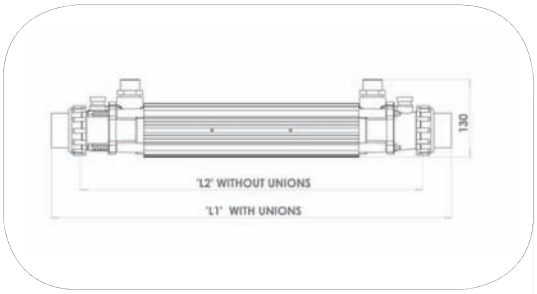

Codice/ *Code*	Modello/ *Model*				*Price (€)*
700700828	G2-HE-30T	30-kW / 102,360 BTU	540-mm	426-mm	
700700829	G2-HE-49T	49-kW / 167,188 BTU	710-mm	596-mm	
700700830	G2-HE-85T	85-kW / 290,020 BTU	840-mm	726-mm	
700700831	G2-HE-122T	122-kW / 416,260 BTU	1000-mm	886-mm	

OPTIONAL

Codice/*Code*	Descrizione/*Description*	*Price (€)*
700700832	KIT DIGITALE G2-ME-DIG/ *DIGITAL KIT G2-ME-DIG*	

D-EWTEVO SERIES



Scambiatori di calore elettrico
Electric heat exchangers

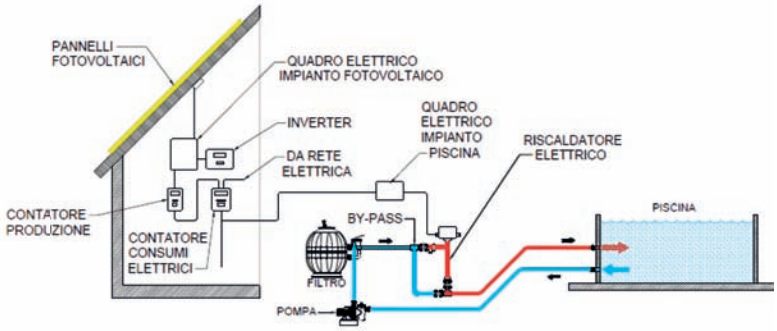

CAMPO DI UTILIZZO

Per il riscaldamento di piscine, vasche idromassaggio con acqua clorata. Riscaldamento: energia solare e energia alternativa pannelli fotovoltaici o fornitura corrente.

CONTEXT OF USE

To heat chlorinated pools and whirlpools. Heating: Solar or alternative energy, solar panels or standard energy.

DESCRIZIONE

Gli scambiatori elettrici della serie D-EWTEVO, con termostato di regolazione 0-40 °C, termostato di sicurezza 55 °C, flussostato come dispositivo di sicurezza nell'eventualità di mancanza di flusso d'acqua e con resistenze Incoloy 825 altamente resistenti alla corrosione. Per l'inserimento nel circuito d'acqua sono stati sviluppati appositamente due nuovi e innovativi bocchettoni in plastica ad incollaggio D.50. In uno dei due bocchettoni viene avvitato il flussostato dando la possibilità di posizionarlo facoltativamente all'entrata o all'uscita dello scambiatore.
Un secondo vantaggio è che in caso di lavori di manutenzione o di riparazione il flussostato rimane protetto perché unito alla tubazione. Adatto per impianti fissi e mobili. Per una lunga durata osservare le modalità di montaggio e le indicazioni per la sicurezza.

DESCRIPTION

D-EWTEVO exchangers are equipped with regulation thermostat 0-40 °C, safety thermostat 55 °C, a safety flow switch for lacks of water flow, and Incoloy 825 resistors highly-resistant to corrosion. To insert the circuit in the water, two new and innovative glued plastic nozzles D.50 have been designed. In one of these nozzles, the flow switch is screwed. This makes it possible to place it on the input or output of the exchanger, as desired.
A further advantage is that in case of maintenance operations, the flow switch will be protected, as it is joint to the pipe. Suitable for fixed or mobile systems. For a longer useful life, please respect the assembly instructions and safety indications.

CARATTERISTICHE TECNICHE

- Scheda di installazione

TECHNICAL FEATURES

- *Installation sheet*

Informazioni tecniche/ *Technical information*	D-EWT-EV 3 COD.700700887	D-EWT-EV 6 COD.700700888
potenza/ *Power*	3 kW	6 kW
capacità minima pompa/ *minimum pump flow rate*	2800 l/h	2800 l/h
pressione di esercizio/ *operating pressure*	max. 3 bar	max. 3 bar
materiale: carcassa V4A lucidata *material: housing V4A polished*	AISI 316 / 1.4404	AISI 316 / 1.4404
materiale: resistenza/ *material: resistor*	Incoloy 825	Incoloy 825
classe di protezione/ *Protection class*	IPX4	IPX4
corrente (3x400 V)/ *electricity (3x400 V)*	4,3 A	8,7 A
corrente (3x230 V)/ *electricity (3x230 V)*	7,4 A	15 A
corrente (1x230 V)/ *electricity (1x230 V)*	12,9 A	26,1 A
frequenza/ *frequency*	50/60 Hz	50/60 Hz
comando contatore/ *meter command*	esterno/*external*	esterno/*external*

Codice/ *Code*	Descrizione/ *Description*	Listino/ *Price*
700700887	Scambiatore elettrico 3kw/ *Heat exchanger 3kw*	
700700888	Scambiatore elettrico 6kw/ *Heat exchanger 6kw*	

Durante inutilizzo e le ore notturne si raccomanda di coprire la piscina con coperture isotermiche
When not used and at night, we recommend to cover the pool with isothermal coverings.

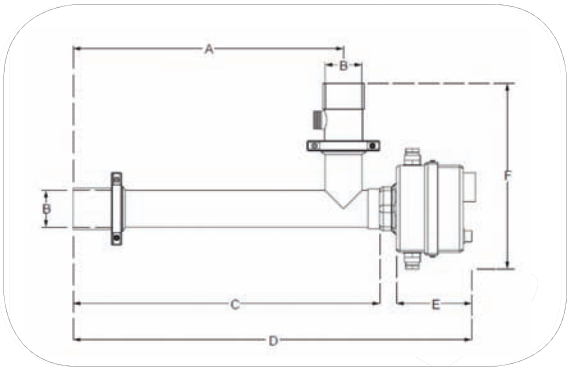

Codice/ *Code*	Modello/ *Model*	A	B	C	D	E	F	*Price (€)*
		mm	mm	mm	mm	mm	mm	
700700887	D-EWT-EV 3	293	D. 50	345	475	110	255	
700700888	D-EWT-EV 6	363	D. 50	415	545	110	255	



Termostato ad immersione per controllo temperatura

Immersion thermostat for temperature control

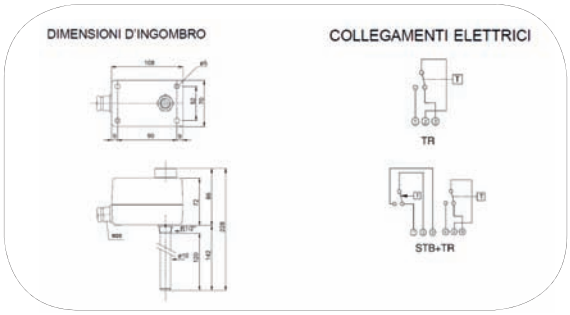

CAMPO DI UTILIZZO

Per impianti di riscaldamento per piscine e vasche idromassaggio.

CONTEXT OF USE

Heating systems for pools and whirlpools.

DESCRIZIONE

Controllo della temperatura di liquidi normali (acqua) presenti nelle tubazioni di impianti di filtrazione, raffreddamento e condizionamento. Protezione di sicurezza con possibilità di reinserzione manuale e segnalazione di intervento.

DESCRIPTION

Temperature control of normal liquids (water) present in the pipes of filtration and cooling systems and conditioning. Safety protection with possible manual reset and intervention alarm.

CARATTERISTICHE TECNICHE

Elem. sensibile: in acciaio inox a riempimento di liquido completo di guaina in acciaio da 120 mm.
Contatti: microinterruttori stagni alla polvere con contatti in commutazione SPDT (caldo/freddo).
Portata contatti: 10 (1.5) A, 250 Vca 5 (1) A, 400 Vca.
Differenziale: vds tabella.
Temp. funzion.: -35...+65 °C.

TECHNICAL FEATURES

Sensing element: liquid-filled stainless steel with 120 mm steel sheath.
Contacts: dust-sealed micro shifts with SPDT commutation contacts (hot/cold).
Contact capacity: 10 (1.5) A, 250 Vac 5 (1) A, 400 Vac.
Differential: see table.
Operating Temp.: -35...+65 °C.

Codice/*Code*	Descrizione/*Description*	*Unit*	*Price (€)*
700700893	Termostato ad immersione/ *Immersion thermostat*	1	

▪ CE

ELECTRICAL EXCHANGER

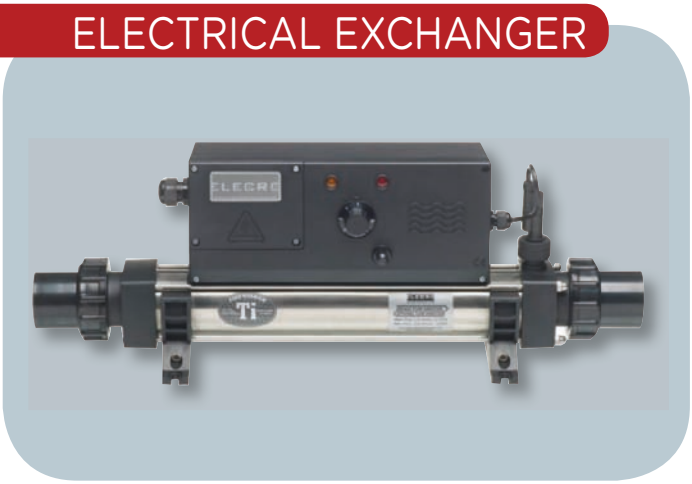

Scambiatori di calore elettrico WITH TITANIO

Electric heat exchangers WITH TITANIUM

ELECTRO/EVO 2kW to 18kW

ELECRO - EVO 2-kW to 18-Kw

CAMPO DI UTILIZZO

Per il riscaldamento di piscine, vasche idromassaggio con acqua clorata e salata. Riscaldamento: energia solare e energia alternativa pannelli fotovoltaici o fornitura corrente. Il riscaldatore Elecro EVOLUTION è costituito da componenti di alta qualità e materiali presso Elecro Hertfordshire, in Inghilterra.

CONTEXT OF USE

To heat pools and whirlpools with chlorinated and salted water. Heating: solar energy and alternative energy, solar panels or electricity. Elecro EVOLUTION is produced with high-quality parts and materials at Elecro, Hertforshire (UK).

DESCRIZIONE

Riscaldatore è costituito da un tubo di flusso che è dotato di attacchi in entrata e uscita fabbricati appositamente con materiale in lega di polimero. Bocchettoni ABS ad incollaggio. Il riscaldatore ospita un interruttore di flusso reversibile. Le regolazioni sono posizionate sul lato anteriore dell'involucro. La temperatura della piscina desiderata può essere facilmente impostata sul riscaldatore Elecro EVOLUTION utilizzando la manopola del termostato montato a pannello. Protezione di sicurezza e apparecchiatura è fornita dal flussostato altamente affidabile. Protezione a temperatura è fornito dalla interruttori termici (riarmo manuale).

DESCRIPTION

The heater consists of a flow pipe equipped with input and output fittings produced with polymeric alloy materials. ABS glue nozzles. The heater is equipped with a reversible flow switch. Regulators are placed on the front part of the housing. The desired temperature of the pool can be selected on the Elecro EVOLUTION heater using the switch of the thermostat on the panel. The flow control provides highly reliable safety protection. Thermal switches provide temperature protection (manual reset).

CARATTERISTICHE TECNICHE

- Alimentazione: 230V monofase , 380V > 440V trifase o 220V/230V trifase
- Requisiti di flusso : flusso minimo: - 2 kW 6 kW = 1m3 / h 9 kW a 24 kw = 4m3 / h
- Portata massima : - 17m3 / h
- Elementi di riscaldamento : Incoloy 825 o titanio , alta compattazione MgO .
- Tubi di flusso : BS 316 Titanio
- Termostatazione : 0 > 40 ° C (differenziale 1 ° C)
- Taglio termico Sicurezza out: 55 ° C (riarmo manuale)
- Flussostato : Gold punta reed con Titanium perno di fulcro
- Guarnizioni: Formula speciale polimero ad alta temperatura
- Collegamenti idrici : 1 ½ " filetto femmina BSP fornito con 1 ½" a 50 millimetri sindacati ABS
- Pressione di esercizio : 4 bar massimo

TECHNICAL FEATURES

- *Power supply: 230V single-phase, 380V > 440V three-phase or 220V/230V three-phase*
- *Flow requirements: minimum flow: - 2 kW 6 kW = 1 cu. m / h 9 kW a 24 kw = 4 cu. m / h*
- *Maximum flow rate: - 17 cu. m / h*
- *Heating parts : Incoloy 825 or titanium , high MgO compaction.*
- *Flow pipes: BS 316 Titanium*
- *Thermostatic control: 0 > 40 ° C (differential 1 °C)*
- *Safety thermal break-out: 55 °C (manual reset)*
- *Flow switch: Gold reed point with Titanium pivot fulcrum*
- *Gaskets: Special high temperature polymer formula*
- *Water connections: 1 ½ " female threaded BSP with 1 ½" at 50 mm, ABS*
- *Operating pressure: 4 bar max.*

NORMATIVE

Conformità agli standard: la direttiva europea sulla compatibilità elettromagnetica 89/336/CEE e 93/068/EEC.
Norme armonizzate: EN 55014 - EN55104 sull'abolizione, EN 5501, EN 5502, CEI 801-4, CEI 801-2, CEI 801-3.
La Direttiva Bassa Tensione Europea 72/23/CEE. La norma armonizzata EN 60335-2-35.

STANDARDS

In compliance with the European directives about electromagnetic compatibility 89/336/EEC and 93/068/EEC.
Harmonised standards: EN 55014 - EN55104 on abolition, EN 5501, EN 5502, CEI 801-4, CEI 801-2, CEI 801-3.
The European Low Voltage Directive 72/23/ECC. Harmonised standard EN 60335-2-35.

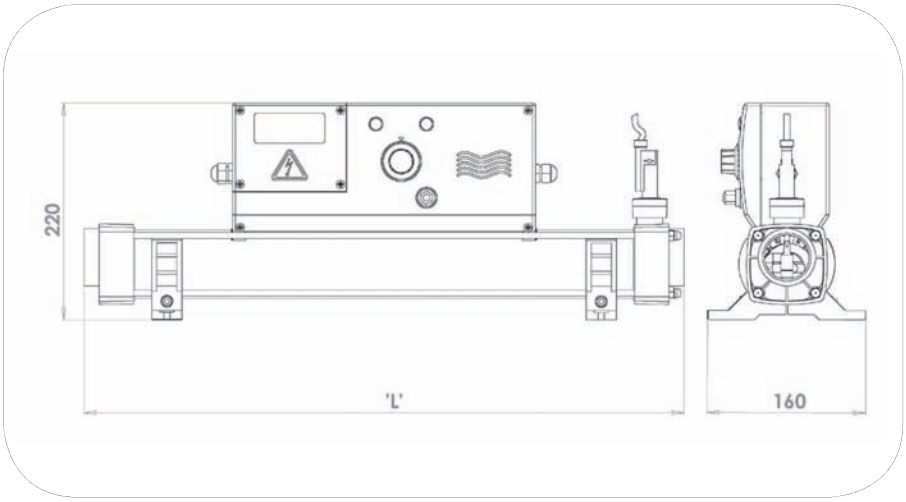

Codice/ *Code*	Monofase/ *Single-phase*	Trifase/ *Three-phase*	Termica/ *Thermal*	Dimensioni/ *Size*	Listino/ *Price List*
700700876	3-kW		13-A	462-mm	
700700877	6-kW		27-A	462-mm	

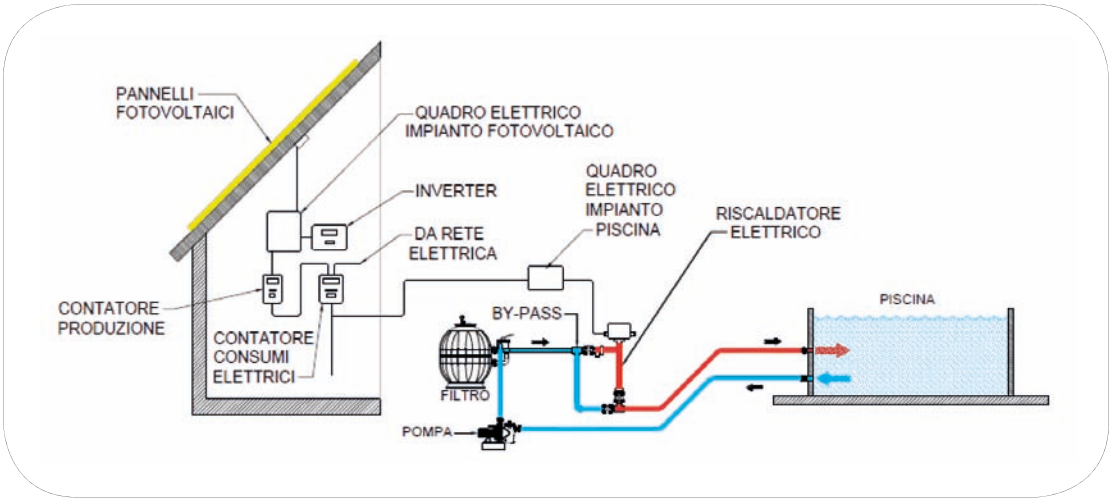

THERMAL COVERINGS



Coperture termiche bollyterm

Bollyterm thermal coverings

CAMPO DI UTILIZZO

Copertura per piscine Bollyterm indicata per ogni tipo di costruzione di piscina skimmer o bordo sfioratore indispensabile in piscine riscaldate, si consiglia abbinarne un rullo avvolgitore per facilitare le operazioni.

CONTEXT OF USE

Bollyterm pool covering suitable for any type of pool with skimmer or overflow edge technology, thie item is fundamental for heated pools. Adding a winder roller is recommended to facilitate operations.

DESCRIZIONE

Copertura a bolle d'aria 400 micron in doppio foglio morbido di polietilene trattato anti-UV.
Ottima coibentazione contro l'evaporazione dell'acqua, con conseguente riduzione delle spese di riscaldamento.
La copertura termica viene realizzata sulle misura dello specchio acqua. Disponibile in due spessori g/m^2 360 - g/m^2 540
La superficie con bolle deve essere posta in galleggiamento sull'acqua. Come dimensioni vanno considerate quelle dello specchio d'acqua.

DESCRIPTION

400 micron air-bubble covering in soft double polyethylene sheet with UV-resistant treatment.
Excellent insulation against water evaporation, which ensures a reduction of heating expenses.
The thermal covering is made to measure based on the water surface. Available in two thickness measures: 360 g/sq. m and 540 g/sq. m. The side with the bubbles must be in contact with the water. Same size as the water surface.

CARATTERISTICHE TECNICHE

Tessuto in poliestere in doppio strato
Colore azzurro
Trattamento anti UV
Trattamento anti cloro-ozono
Bordature in PE azzurro

TECHNICAL FEATURES

Double layer polyester fabric
Light blue colour
UV-resistant treatment
Anti-chlorine and anti-ozone treatment
Light blue PE trim

Codice/*Code*	Descrizione/*Description*	*Price (€)*
600600300	Copertura BOLLYTERM - rettangolare/*BOLLYTERM covering - rectangular*	
600600301	Copertura BOLLYTERM - scala romana/*BOLLYTERM covering - roman ladder*	
600600302	Copertura BOLLYTERM - forma libera/*BOLLYTERM covering - free form*	

THERMAL COVERINGS

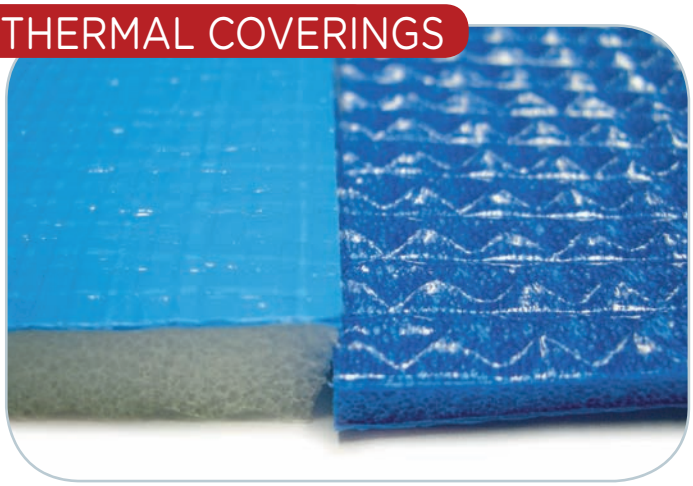

Coperture termiche isoterm
Isoterm thermal coverings

CAMPO DI UTILIZZO
Copertura per piscine Isoterm in PE a cellule chiuse indicata per ogni tipo di costruzione di piscina skimmer o bordo sfioratore indispensabile in piscine riscaldate, si consiglia abbinare un rullo avvolgitore per facilitare le operazioni.

DESCRIZIONE
Copertura isotermica a mousse spessore 5 mm
Ottima coibentazione contro l'evaporazione dell'acqua, con conseguente riduzione delle spese di riscaldamento.
La copertura termica viene realizzata sulle misura dello specchio acqua. Disponibile in due spessori g/m² 400. Come dimensioni sono da considerare quelle dello specchio d'acqua.

CARATTERISTICHE TECNICHE
Massa areica (massa del corpo/superficie) 400 g/m²
Resistenza a trazione Ordito 850 N/5cm
Resistenza a trazione Trama 850 N/5cm
Conduttività termica a 10° C 0.038 W/mK
Conduttività termica a 40° C 0.042 W/mK
Assorbimento d'acqua (7gg) <1 vol. %

CONTEXT OF USE
Isoterm pool covering in closed-cell PE suitable for any type of pool with skimmer or overflow edge technology, this item is fundamental for heated pools. Adding a winder roller is recommended to facilitate operations.

DESCRIPTION
Isothermal foam covering 5 mm thickness
Excellent insulation against water evaporation, which ensures a reduction of heating expenses.
The thermal covering is made to measure based on the water surface. Available in two thickness measures g/sq. m 400.
Same size as the water surface.

TECHNICAL FEATURES
Surface mass density (mass of the body/surface) 400 g/sq. m
Mechanical resistance Warp 850 N/5cm
Mechanical resistance Weft 850 N/5cm
Thermal conductivity at 10° C 0.038 W/mK
Thermal conductivity at 40° C 0.042 W/mK
Water absorption (7 days) <1 vol. %

Codice/*Code*	Descrizione/*Description*	*Price (€)*
600600303	Copertura ISOTERM sp.5mm - rettangolare/ISOTERM *covering th.5mm - rectangular*	
600600304	Copertura ISOTERM sp.5mm - scala romana/ISOTERM *covering th.5mm - roman ladder*	
600600305	Copertura ISOTERM sp.5mm - forma libera/ISOTERM *covering th.5mm - free form*	

MANUAL WINDER ROLLERS





Rulli avvolgitori
Winder Roller

Codice/*Code*	Descrizione/*Description*	*Price (€)*
600600500	Rullo avvolgitore m. 2,5 / 4,5 senza supporto /*Winder roller m. 2,5 / 4,5 without support*	
600600501	Rullo avvolgitore m. 5,3 / 6,9 senza supporto/*Winder roller m. 5,3 / 6,9 without support*	
600600502	Rullo avvolgitore m. 5,3 / 6,9 senza supporto/*Winder roller m. 5,3 / 6,9 without support*	
600600505	Rullo avvolgitore m. 7,0 / 8,0 senza supporto/*Winder roller m. 7,0 / 8,0 without support*	
600600503	Supporto + ruote per codici 600600500/501/502/505/*Support + wheels for codes 600600500/501/502/505*	

WINTER COVERINGS



Coperture invernali aqua winter con tubolari

Aqua winter coverings with tubular



CAMPO DI UTILIZZO

Copertura invernali predisposta per tubolari perimetrali per piscine interrate.

DESCRIZIONE

Le coperture invernali sono fondamentali per la pulizia della piscina; permettono infatti di mantenere l'acqua nella vasca durante la stagione fredda e di proteggerla da sporcizia, intemperie e raggi solari evitando la proliferazione di microorganismi ed alghe.
La prima considerazione da fare è quella che non conviene mai svuotare la vasca nel periodo invernale, poiché il freddo e il sole possono danneggiare il rivestimento. Certo svuotarla risparmierebbe del lavoro, ma il rischio di rovinare il colore e la tenuta del telo o di vedere creparsi qualche piastrella è davvero alto, senza considerare il fatto che una piscina vuota, soprattutto se piuttosto profonda, costituisce comunque un pericolo maggiore per quanto riguarda la possibilità di incidenti, sia per l'integrità di persone e animali sono considerate 0.75 mt in più dello specchio d'acqua.

CARATTERISTICHE TECNICHE

Tessuto in polietilene spalmato anti UV peso 220 gr/m²
Copertura impermeabile con predisposizione alle fascette di ancoraggio tubolari
Fascette ancoraggio tubolari
Tubolari perimetrali in pvc con tappo per riempimento d'acqua

CONTEXT OF USE

Winter coverings preset for use with perimetral tubular fasteners for inground pools.

DESCRIPTION

Winter coverings are essential to keep the pool clean, as they allow to keep it full during the winter months while protecting it from dirt, weather and the sun rays, thus avoiding the proliferation of micro-organisms and algae.
Emptying the pool during the winter is never convenient: the cold temperatures and sun rays might damage the pool lining. Emptying the pool would save some trouble, but is linked to a high risk of damaging the colour and integrity of the lining or breaking some tiles. Moreover, an empty pool may be dangerous, especially if it is rather deep, due to the risk of accidental falls by persons and animals. The covering must be 0.75 m larger than the water surface.

TECHNICAL FEATURES

Polyethylene with UV-resistant coating, weight 220 gr/sq. m
Waterproof covering preset for use with perimetral tubular fasteners
Tubular fasteners
Perimetral tubular fasteners in PVC with plug for water filling

Codice/*Code*	Descrizione/*Description*	*Price (€)*
600600220	Copertura invernale per tubolari - rettangolare/*Winter covering for perimetral tubular- rectangular*	
600600221	Copertura invernale per tubolari - scala romana/*Winter covering for perimetral tubular - roman ladder*	
600600222	Copertura invernale per tubolari - forma libera/*Winter covering for perimetral tubular - free form*	
600600223	Tubolare armato per kit/*Tubular armed for kit*	

RICAMBI/ *SPARE PARTS*

Codice/*Code*	Descrizione/*Description*	*Price (€)*
600600226	Tubolare armato in pvc 1.5 mt/ *PVC reinforced tubular fastener 1.5 m*	
600600227	Tubolare armato in pvc 2 mt/ *PVC reinforced tubular fastener 2 m*	
600600228	Tubolare armato in pvc 2.5 mt/ *PVC reinforced tubular fastener 2.5 m*	
600600229	Tubolare armato in pvc 3 mt/ *PVC reinforced tubular fastener 3 m*	
600600203	Griglia di drenaggio/ *Drenage grid*	

WINTER COVERINGS



Coperture invernali aqua winter con occhielli

Aqua winter coverings with loop



CAMPO DI UTILIZZO

Copertura invernali ad occhielli per piscine interrate

La prima considerazione da fare è quella che non conviene mai svuotare la vasca nel periodo invernale, poiché il freddo e il sole possono danneggiare il rivestimento.
Certo svuotarla risparmierebbe parecchio lavoro, ma il rischio di rovinare il colore e la tenuta del telo o di vedere creparsi qualche piastrella è davvero alto, senza considerare il fatto che una piscina vuota, soprattutto se piuttosto profonda, costituisce comunque un pericolo maggiore per quanto riguarda la possibilità di incidenti, sia per le persone che per l'integrità

CONTEXT OF USE

Winter coverings with loop inground pools

Emptying the pool during the winter is never convenient: the cold temperatures and sun rays might damage the pool lining.
Emptying the pool would save some trouble, but is linked to a high risk of damaging the colour and integrity of the lining or breaking some tiles. Moreover, an empty pool may be dangerous, especially if it is rather deep, due to the risk of accidental falls by persons and animals

DESCRIZIONE

Le coperture invernali sono fondamentali per la pulizia della piscina; permettono infatti di mantenere l'acqua nella vasca durante la stagione fredda e di proteggerla da sporcizia, intemperie e raggi solari evitando la proliferazione di microorganismi ed alghe. Sono considerate 0.5 mt in più dello specchio d'acqua.

DESCRIPTION

Winter coverings are essential to keep the pool clean, as they allow to keep it full during the winter months while protecting it from dirt, weather and the sun rays, thus avoiding the proliferation of micro-organisms and algae. The covering must be 0.5 m larger than the water surface.

CARATTERISTICHE TECNICHE

Tessuto in polietilene spalmato anti UV peso 220 gr/m2
Copertura impermeabile con occhielli

TECHNICAL FEATURES

Polyethylene with UV-resistant coating, weight 220 gr/sq. m
Waterproof covering with loop

Codice/*Code*	Descrizione/*Description*	*Price (€)*
600600215	Copertura invernale con occhielli - rettangolare/*Winter covering with loop - rectangular*	
600600216	Copertura invernale con occhielli - scala romana/*Winter covering with loop - roman ladder*	
600600217	Copertura invernale con occhielli - forma libera/*Winter covering with loop - free form*	

RICAMBI/ *SPARE PARTS*

Codice/*Code*	Descrizione/*Description*	*Price (€)*
600600240	Corda elastica per copertura /*Elastic rope for cover*	
600600241	Picchetto PVC cm. 30 /*Picket PVC cm. 30*	
600600244	Piolo a scomparsa in ottone /*Peg-disappearance in brass*	
600600203	Griglia di drenaggio/*Drainage grid*	

SAFETY COVERINGS



Coperture di sicurezza automatiche a doghe rigide in PVC con tapparella immersa - Modello imm box

Rigid PVC slat automatic safety coverings with submerged shutter Imm Box Model

CAMPO DI UTILIZZO

Copertura per piscine di nuova costruzione, della scala squadrata o sagomata necessita di vano tapparella.

CONTEXT OF USE

Covering for new pool installations for square or shaped steps, requires shutter housing.

DESCRIZIONE

Lame della copertura bianche, sabbia, azzurro, grigio, azzurro marmorizzato
Putrella di supporto in acciaio inox 304
Coprivano in PVC rinforzato bianco o sabbia, alluminio laccato bianco, oppure legno esotico
Larghezza: 83 mm.

Sono formate da tre compartimenti stagni assemblati con doppi uncini per ottimizzare il galleggiamento della copertura. Per compensare la dilatazione solare (3 cm circa) e conformare la larghezza della copertura a quella della piscina vengono forniti tappi otturatori con prolunghe amovibili di varie lunghezze. La finitura può essere squadrata o sagomata.

DESCRIPTION

Covering blades available in the following colours: white, sand, grey, marbled light blue
304 stainless steel support beam
Housing cover in white or sand reinforced PVC, white lacquered aluminium or exotic wood
Width: 83 mm.

They are composed by three watertight compartments assembled with double hooks to optimise covering floating. To make up for material expansion due to the sun rays (3 cm approx.) and match the width of the covering with that of the pool, the supply includes blanking caps with removable extensions of different lengths. The finish can be square or shaped.

CARATTERISTICHE TECNICHE

Dimensioni fino a 7.50 x 15.00 m (consultare la sede per misure max 10.00x20.00 mt)
Fine corsa gestita senza captatore esterno
Motorizzazione esterna
Putrelle in alluminio laccato bianco o sabbia
Rullo ø 200 mm in resina per misure max 5.00 mt
Rullo ø 200 mm alluminio anodizzato anticoloral max 5.00 mt
Motorizzazione 120 Nm o 200 Nm a seconda delle dimensioni.
Motoriduttore da 24v
Quadro elettrico con trasformatore 24v
Doga standard 83x13 mm in pvc atossico

TECHNICAL FEATURES

Dimensions up to 7.50 x 15.00 m (contact the headquarters for measures max 10.00x20.00 m)
End of travel managed without external sensor
External motor
Beams in white or sand lacquered aluminium
Resin roller ø 200 mm for measures up to 5.00 m
Anticoloral anodised aluminium roller ø 200 mm max 5.00 m
120 Nm or 200 Nm motor depending on dimensions.
Gearmotor - 24v
Electric panel with 24v transformer
Standard slat 83x13 mm in non-toxic PVC

Fasi montaggio doghe
Slat installation steps

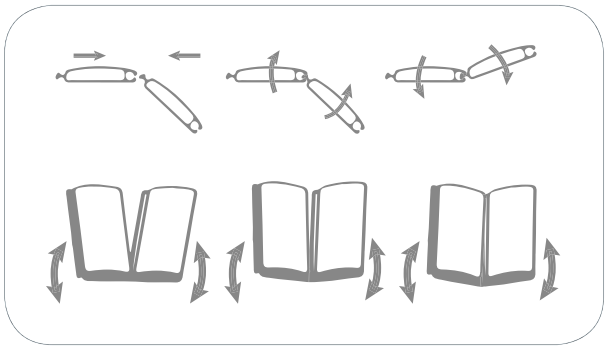

PIANTA
MAP

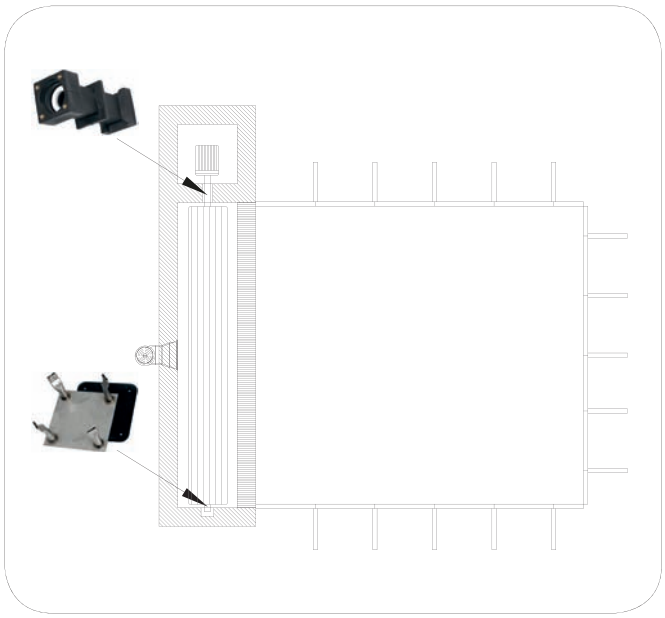

SEZIONE
SECTION

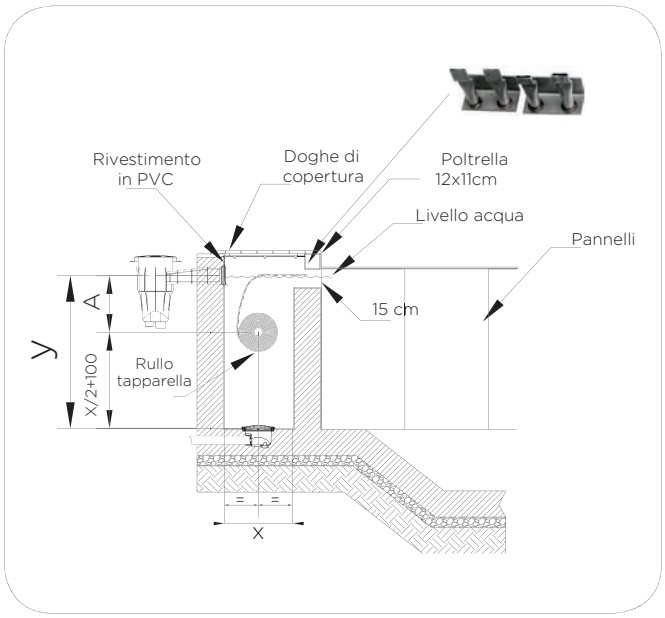

EUROCOVER PUMP



DESCRIZIONE

Elettropompa sommergibile totalmente automatica, ampia base di appoggio studiata per aumentarne la stabilità e la possibilità di funzionare anche in posizioni non propriamente perpendicolari al suolo. Galleggiante integrato per un funzionamento automatico, pompa efficace ed esente da manutenzione. Specifica per eliminare l'acqua dalle coperture invernali.

CARATTERISTICHE TECNICHE

- Elettrompa in materiale termoplastico.
- Motore, albero e viteria in acciaio inossidabile.
- Tenuta triplice ad anelli interposti con precamera d'olio.
- Galleggiante integrato per il funzionamento automatico inserito in alloggiamento ispezionabile dedicato alla pulizia stagionale.
- Tensione di alimentazione: 230V - 50Hz monofase.
- Raccordo multigomma con valvola a clapet.
- Sommergibile, asincrono a servizio continuo
- Statore in involucro in acciaio inox coperto da calotta cablaggi e condensatore.
- Grado di protezione: IP68. Classe di isolamento: F.
- Composta da: 10 m di cavo e spina Shuko/10 m di corda per il posizionamento sui teloni;
- raccordo multigomma con valvola clapet;
- galleggiante intergrato per il funzionamento automatico inserito in alloggiamento ispezionabile dedicato alla pulizia stagionale.

DESCRIPTION

Totally automatic electric submersible pump, with wide support base specially designed to increase stability and enable the option of operation in positions not totally perpendicular to the ground. Integrated float for automatic operation, efficient and maintenance-free operation pump. Suitable to remove water from winter covering.

TECHNICAL FEATURES

- *Electric pump totally constructed in thermoplastic water resistant material.*
- *Motor, motor shaft and hardware in stainless steel.*
- *Triple interposed ring seal with oil pre-chamber.*
- *Integrated float for automatic operation, inserted in special housing accessible for seasonal cleaning when required.*
- *Continuous duty asynchronous submersible motor.*
- *Stator inserted in a stainless steel enclosure and covered with a cap to enclose wiring and capacitor.*
- *IP68 Protection rating. Insulation class: F*
- *Supply voltage: single-phase 230V 50Hz.*
- *Supplied with 10 metres of cable and schuko socket, 10 metres of cord to facilitate positioning above covers.*
- *A multi-hose fitting with clapet valve to simplify installation further.*

Codice/*Code*	Descrizione/*Description*	*Unit*	*Price (€)*
100100350	Pompa eurocover/*Eurocover pump*	NR	





AQUA
INDUSTRIAL GROUP

Indice/*Index*

Docce solari
Solar shower 236

Scalette inox
Stainless steel ladders 238

Trampolini
Diving boards 241

Ricambi
Spare parts 242

ACCESSORI /*ACCESSORIES*

13



▪ UNI EN 16582 ▪ UNI EN 13451

DADA SHOWER



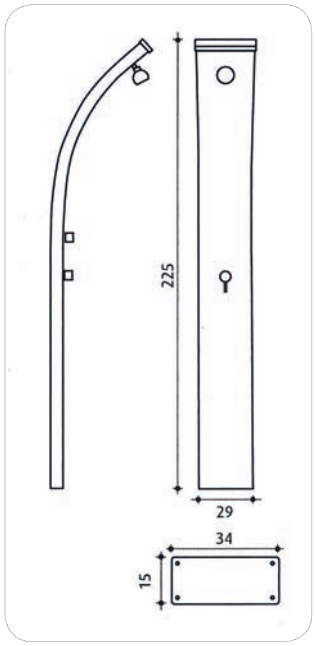

Doccia solare modello DADA

Solar shower DADA model

CAMPO DI UTILIZZO

Ogni tipo di piscina

DESCRIZIONE

Doccia solare di ultima generazione, dal design particolare, studiato per dare il massimo rendimento, l'acqua presente nel serbatoio riceve il calore diretto del sole. La struttura realizzata con corpo totalmente in alluminio garantito anti corrosione più una pratica base di appoggio, anch'essa in alluminio per un'installazione semplice e sicura, tramite il fissaggio a pavimento con tasselli. La doccia comprende: rubinetto miscelatore acqua calda/fredda, soffione doccia, valvola sovra-pressione tarata a 3 bar. Basta collegarla alla rete idrica.

CARATTERISTICHE TECNICHE

Capacità corpo serbatoio pari a 40 litri.
Dimensioni h mm 2250 x larghezza mm 290
Prodotto realizzato completamente in alluminio verniciato a polvere.
Disponibile nei colori: antracite RAL 7016 bianco sabbia RAL 9001

CONTEXT OF USE

All pool types

DESCRIPTION

Next-generation solar shower especially designed to offer maximum efficiency. The water in the tank is heated directly by the sun. The structure is made entirely out of corrosion-proof steel and features a convenient steel base to be secured to the floor with anchor bolts, for simple and safe installation. The shower features: hot/cold water mixer tap, shower head, pressure safety valve (calibrated pressure value: 3 bar). Just connect it to the water mains.

TECHNICAL FEATURES

Tank body capacity - 40 litres.
Dimensions h mm 2250 x width mm 290
Made entirely out of powder-coated aluminium.
Available in the colours: anthracite grey RAL 7016, cream RAL 9001









Base in alluminio integrata, attacco ad innesto e valvola di sovrapressione
Built-in aluminium base, quick-coupling and pressure safety valve

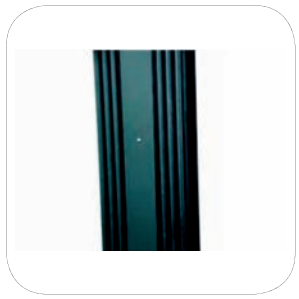

Profilo posteriore frangivento per il massimo accumulo di energia solare
Rear wind-breaker profile for the maximum accumulation of solar power

Codice/*Code*	Descrizione/*Description*	*Unit*	*Price (€)*
500500646	Doccia solare mod. DADA colore antracite + lavapiedi *Solar shower mod. DADA anthracite grey colour + footwasher*	NR	
500500649	Doccia solare mod. DADA colore bianca + lavapiedi *Solar shower mod. DADA white colour + footwasher*	NR	

▪ UNI EN 16582 ▪ UNI EN 13451

SPRING SHOWER



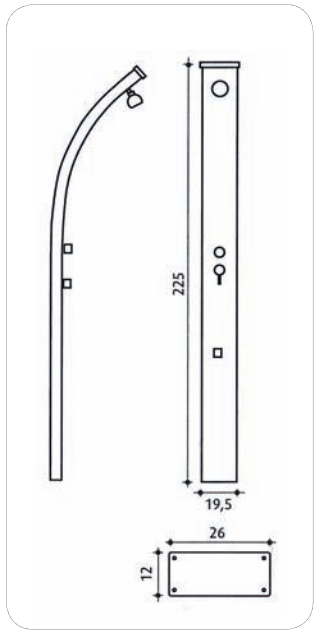

Doccia solare modello SPRING

Solar shower SPRING model

CAMPO DI UTILIZZO

Ogni tipo di piscina

CONTEXT OF USE

All pool types

DESCRIZIONE

La doccia per piscina SPRING con forma curva unisce stile e funzionalità. La doccia per piscina SPRING riprende il design del modello DADA. La struttura è in alluminio verniciato e trattato anticorrosione per resistere all'aria aperta. Il serbatoio contiene 30 litri di acqua, scaldata dai raggi solari.

DESCRIPTION

The SPRING shower for swimming pools combines style and functionality thanks to its curved shape. The shower is based on the design of the DADA shower, and features an aluminium structure, which is painted and treated with an anti-corrosion coating, making it ideal for outdoor installation. The tank has a 30-litre capacity, and the water it contains is heated by the sun rays.

CARATTERISTICHE TECNICHE

Capacità corpo serbatoio pari a 30 litri.
Dimensioni h mm 2250 x larghezza mm 190
Prodotto realizzato completamente in alluminio verniciato a polvere.
Disponibile nei colori: antracite RAL 7016 bianco sabbia RAL 9001

TECHNICAL FEATURES

Tank body capacity - 30 litres.
Dimensions h mm 2250 x width mm 190
Made entirely out of powder-coated aluminium.
Available in the colours: anthracite grey RAL 7016, cream RAL 9001







Codice/*Code*	Descrizione/*Description*	*Unit*	*Price (€)*
500500641	Doccia solare mod. SPRING colore antracite + lavapiedi *Solar shower mod. SPRING anthracite grey colour + footwasher*	NR	
500500645	Doccia solare mod. SPRING colore bianca + lavapiedi *Solar shower mod. SPRING white colour + footwasher*	NR	

▪ UNI EN 16582 ▪ UNI EN 13451

INOX AISI 316



Scalette inox
Modello standard

Stainless steel ladders
Standard model

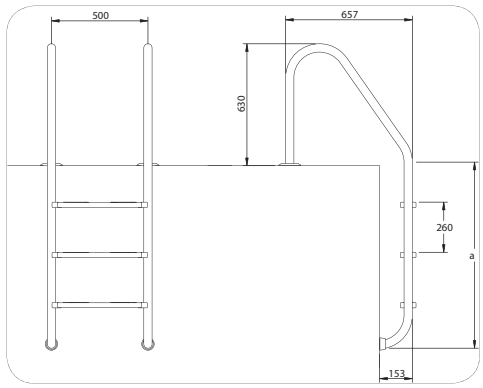

CAMPO DI UTILIZZO

Per piscina pubbliche o private con acqua trattata a cloro o con sale con tecnologia a skimmer o bordo sfioratore con tutti i tipi di rivestimento.

CONTEXT OF USE

For public or private pools with chlorinated water or salt water, with skimmer or overflow edge technology and all pool lining types.

DESCRIZIONE

L'ampia gamma di scale per pubbliche o privata piscina con finitura lucida, con gradini INOX sempre fissati al corrimano con viti nascoste. Tutte le scale sono fornite con accessori necessari per la loro installazione.

DESCRIPTION

A wide range of ladders for public or private pools with polished finish, STAINLESS STEEL steps fastened onto the handrail with hidden screws. All ladders are supplied with installation accessories.

CARATTERISTICHE TECNICHE

Ø 43 mm Tubo x 1,2 mm
Acciaio inox AISI-316
Gradini in acciaio inox AISI-316
Scheda per installazione

TECHNICAL FEATURES

Ø 43 mm Pipe x 1.2 mm
AISI-316 stainless steel
AISI-316 stainless steel steps
Installation sheet

Codice/*Code*	Descrizione/*Description*	*A.*	*Unit*	*Price (€)*
500500026	**Scaletta inox 316 con 2 gradini per pareti h 90/** *316 stainless steel ladder with 2 steps for h 90 walls*	696	NR	
500500027	**Scaletta inox 316 con 3 gradini per pareti h 120/** *316 stainless steel ladder with 3 steps for h 120 walls*	946	NR	
500500028	**Scaletta inox 316 con 4 gradini per pareti h 150/** *316 stainless steel ladder with 4 steps for h 150 walls*	1196	NR	

OPTIONAL


508500087


508500088


508500081


508500120

Codice/*Code*	Descrizione/*Description*	*Unit*	*Price (€)*
508500087	**Snodo scala ø 43 a baionetta (2 pz)/** *Ladder bayonet-type junctions ø 43 (2 pcs.)*	NR	
508500088	**Snodo scala ø 43 da fissare a pavimento (2 pz)/** *Ladder junctions ø 43 for floor fastening (2 pcs.)*	NR	
508500081	**Ancoraggio scala ø 43 da fissare a pavimento (2 pz)/** *Ladder anchors ø 43 for floor fastening (2 pcs.)*	NR	
508500107	Gradino doppio inox per piscine pubbliche/ *Double stainless steel step for public pools*	NR	
508500120	Detergente per acciaio inox/ *Stainless steel detergent*	NR	

▪ UNI EN 16582 ▪ UNI EN 13451

INOX AISI 316



Scalette inox
Modello bordo sfioro

Stainless steel ladders
Overflow edge model

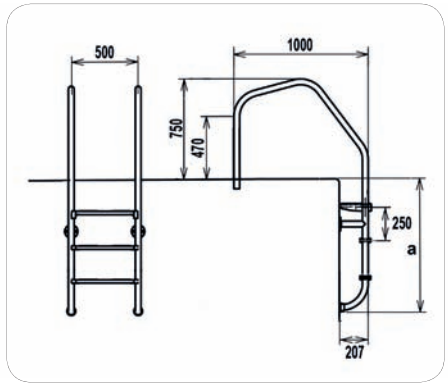

CAMPO DI UTILIZZO

Per piscina pubbliche o private con acqua trattata a cloro o con sale con tecnologia bordo sfioratore con tutti i tipi di rivestimento.

CONTEXT OF USE

For public or private pools with chlorinated water or salt water, with overflow edge technology and all pool lining types.

DESCRIZIONE

L'ampia gamma di scale per pubbliche o privata piscina con finitura lucida, con gradini INOX sempre fissati al corrimano con viti nascoste. Tutte le scale sono fornite con accessori necessari per la loro installazione.

DESCRIPTION

A wide range of ladders for public or private pools with polished finish, STAINLESS STEEL steps fastened onto the handrail with hidden screws. All ladders are supplied with installation accessories.

CARATTERISTICHE TECNICHE

Ø 43 mm Tubo x 1,2 mm
Acciaio inox AISI-316
Gradini in acciaio inox AISI-316
Scheda per installazione

TECHNICAL FEATURES

Ø 43 mm Pipe x 1.2 mm
AISI-316 stainless steel
AISI-316 stainless steel steps
Installation sheet

Codice/*Code*	Descrizione/*Description*	*A.*	*Unit*	*Price (€)*
500500029	Scaletta inox 316 con 2 gradini per pareti h 90/ *316 stainless steel ladder with 2 steps for h 90 walls*	696	NR	
500500030	Scaletta inox 316 con 3 gradini per pareti h 120/ *316 stainless steel ladder with 3 steps for h 120 walls*	946	NR	
500500031	Scaletta inox 316 con 4 gradini per pareti h 150/ *316 stainless steel ladder with 4 steps for h 150 walls*	1196	NR	

OPTIONAL


508500087


508500088


508500081


508500107


508500120

Codice/*Code*	Descrizione/*Description*	*Unit*	*Price (€)*
508500087	Snodo scala ø 43 a baionetta (2 pz)/ *Ladder bayonet-type junctions ø 43 (2 pcs.)*	NR	
508500088	Snodo scala ø 43 da fissare a pavimento (2 pz)/ *Ladder junctions ø 43 for floor fastening (2 pcs.)*	NR	
508500081	Ancoraggio scala ø 43 da fissare a pavimento (2 pz)/ *Ladder anchors ø 43 for floor fastening (2 pcs.)*	NR	
508500107	Gradino doppio inox per piscine pubbliche/ *Double stainless steel step for public pools*	NR	

▪ UNI EN 16582 ▪ UNI EN 13451

INOX AISI 316



Scalette inox (Solo elettrolucidate)
Modello due pezzi

Stainless steel ladders (only electropolished)
Two-piece model

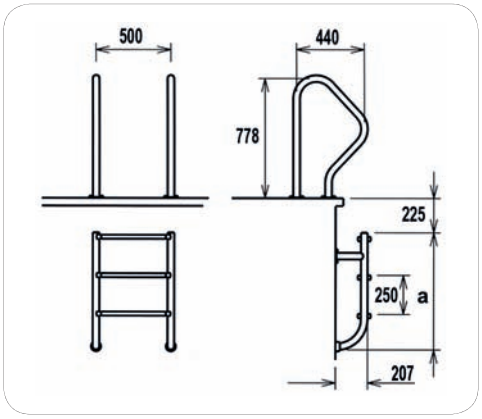

CAMPO DI UTILIZZO

Per piscina pubbliche o private con acqua trattata a cloro o con sale con tecnologia skimmer o bordo sfioratore con tutti i tipi di rivestimento consigliata per piscine dotate di coperture a tapparella automatiche.

DESCRIZIONE

L'ampia gamma di scale per pubbliche o privata piscina con finitura lucida, con gradini INOX sempre fissati al corrimano con viti nascoste. Tutte le scale sono fornite con accessori necessari per la loro installazione.

CARATTERISTICHE TECNICHE

Ø 43 mm Tubo x 1,2 mm
Acciaio inox AISI-316
Gradini in acciaio inox AISI-316
Scheda per installazione

CONTEXT OF USE

For public or private pools with chlorinated water or salt water, with skimmer or overflow edge technology and all pool lining types. Recommended for pools with automatic shutter covers.

DESCRIPTION

A wide range of ladders for public or private pools with polished finish, STAINLESS STEEL steps fastened onto the handrail with hidden screws. All ladders are supplied with installation accessories.

TECHNICAL FEATURES

Ø 43 mm Pipe x 1.2 mm
AISI-316 stainless steel
AISI-316 stainless steel steps
Installation sheet

Codice/*Code*	Descrizione/*Description*	*A.*	*Unit*	*Price (€)*
500500015	Scaletta inox 316 con 2 gradini per pareti h 90/ *316 stainless steel ladder with 2 steps for h 90 walls*	515	NR	
500500016	Scaletta inox 316 con 3 gradini per pareti h 120/ *316 stainless steel ladder with 3 steps for h 120 walls*	765	NR	
500500017	Scaletta inox 316 con 4 gradini per pareti h 150/ *316 stainless steel ladder with 4 steps for h 150 walls*	1015	NR	

OPTIONAL



508500081



508500107



508500120

Codice/*Code*	Descrizione/*Description*	*Unit*	*Price (€)*
508500081	Ancoraggio scala ø 43 da fissare a pavimento (2 pz)/ *Ladder anchors ø 43 for floor fastening (2 pcs.)*	NR	
508500107	Gradino doppio inox 316 per piscine pubbliche/ *Double 316 stainless steel step for public pools*	NR	
508500120	Detergente per acciaio inox/ *Stainless steel detergent*	NR	

▪ UNI EN 16582 ▪ UNI EN 13451

DIVING



Modello Delfino
Delfino model

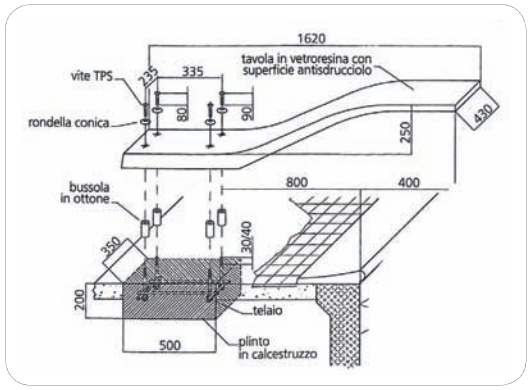

CAMPO DI UTILIZZO
Per piscina private con zona tuffi.

DESCRIZIONE
Tavola in vetroresina con superficie antisdrucciolo con kit di ancoraggio tavola da murare nella pavimentazione.
Dimensioni: 1600x430 mm.

CARATTERISTICHE TECNICHE
Tavola in vetroresina con superficie antisdrucciolo
Viti TPS in acciaio inox AISI-304
Bussole i
Supporto da murare
Scheda per installazione

CONTEXT OF USE
For private pools with diving area.

DESCRIPTION
Fiber glass board with non-slip surface, with fastening kit - Board to be walled into the flooring.
Dimensions: 1600x430 mm.

TECHNICAL FEATURES
Fiber glass board with non-slip surface
AISI-304 stainless steel countersunk screws
Bushes i
Support, to be walled in
Installation sheet

Codice/*Code*	Descrizione/*Description*	*Unit*	*Price (€)*
500500500C	Trampolino mod. Delfino 1600 x 350 mm / *Diving board mod. Delfino 1600 x 350 mm*	NR	

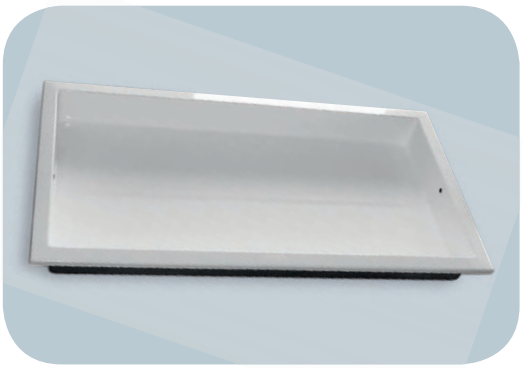

Vasche lavapiedi
Modello accesso facilitato
Footwash tub
Easy-access model

▪ UNI EN 16582 ▪ UNI EN 13451

CAMPO DI UTILIZZO
Per piscina pubbliche anche in presenza di disabili.

DESCRIZIONE
Vasca lavapiedi per impianti pubblici realizzata in vetroresina con superficie antiscivolo completa.
Dimensioni: 2100x1100x200 mm.

CARATTERISTICHE TECNICHE
Vasca in vetroresina con superficie antisdrucciolo
Bocchetta di immissione
Piletta di scarico

CONTEXT OF USE
For public pools, even with presence of disabled users.

DESCRIPTION
Footwash tub for public pools in fiber glass with full non-slip surface.
Dimensions: 2100x1100x200 mm.

TECHNICAL FEATURES
Fiber glass tub with non-slip surface
Inlet nozzle
Drain

Codice/*Code*	Descrizione/*Description*	*Unit*	*Price (€)*
500500691	Vasca per accesso facilitato 2100x1100x200 mm / *Easy-access tub 2100x1100x200 mm*	NR	
500500690	Vascha lavapiedi standard 2100x1100x200 mm / *Standard tub 2100x1100x200 mm*	NR	

RICAMBI/ *SPARE PARTS*

Scalette inox
Stainless steel ladders


509500120


508500106


509500115


509500080

Codice/*Code*	Descrizione/*Description*	*Unit*	*Price (€)*
509500120	Tappo in gomma per appoggio scala in parete (2 pz)/ *Rubber cap for pool wall contact (2 pcs.)*	NR	
508500106	Gradino in acciaio inox anatomico/ *Stainless steel ergonomic step*	NR	
509500115	Copri flangia di finitura inox (2 pz)/ *Stainless steel-finish flange cover (2 pcs.)*	NR	
509500080	Aggancio scala da murare nelle pavimentazione (2 pz)/ *Ladder fastener, to be walled into the flooring (2 pcs.)*	NR	

RICAMBI/ *SPARE PARTS*

Trampolini
Diving boards


500500010


508500520

Codice/*Code*	Descrizione/*Description*	*Unit*	*Price (€)*
500500500	Asse Trampolino mod. Delfino 1600x350 mm/ *Diving board mod. Delfino 1600x350 mm*	NR	
508500510	kit ancoraggio trampolino / *kit board fastener*	NR	

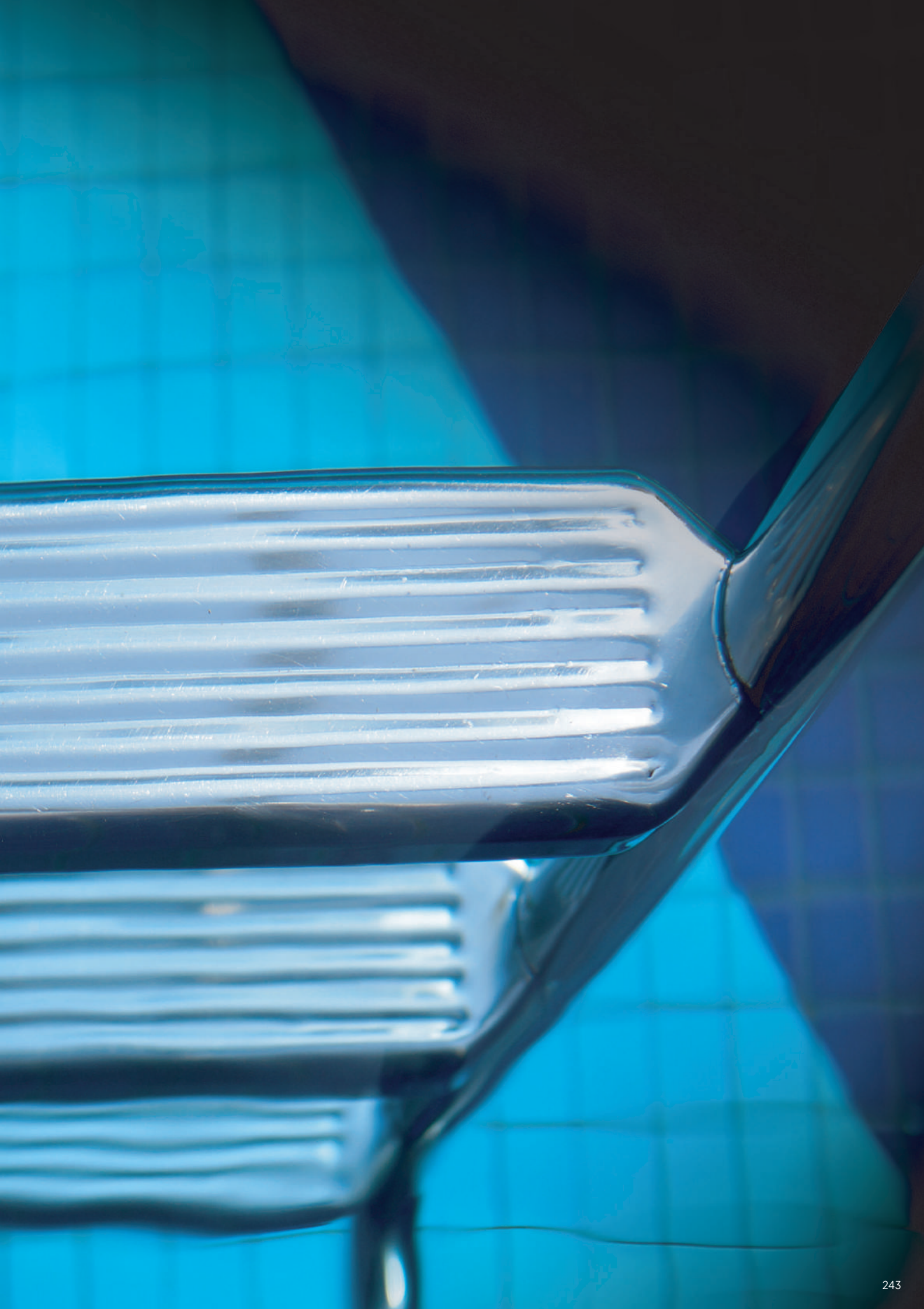

Indice/*Index*

Trousse per manutenzione
Maintenance kit 246

Aspiratori subacquei da fondo
Floor pool cleaners 247

Retini di superficie
Surface nets 249

Spazzole
Brushes 250

Termometri
Thermometers 251

Aste telescopiche e tubi galleggianti
Telescopic booms and floating hoses 252



AQUA INDUSTRIAL GROUP

MANUTENZIONE / *MAINTENANCE*

14



TROUSSE



Kit di manutenzione per piscine private di piccole e medie dimensioni

Maintenance kit for private pools of small and medium size

CAMPO DI UTILIZZO

Kit di manutenzione per piscine private di piccole e medie dimensioni

CONTEXT OF USE

Maintenance kit for private pools of small and medium size

DESCRIZIONE

Pool tester per analisi ph-cloro
Aspiratore triangolare
Retino di superficie
Spazzola 450 mm per pareti e fondo
termometro

DESCRIPTION

Pool tester for PH-chlorine analysis
Triangular pool cleaner
Surface net
450 mm brush for walls and floor
thermometer

Codice/*Code*	Descrizione/*Description*	*Pack*	*Weight*	*Volume*	*Unit*	*Price(€)*
700700110	Kit di manutenzione / *Maintenance kit*	1	2.1 Kg	0.01 mc	NR	

FOR EVERY POOL LINING



Aspiratore Fairlocks con spazzola centrale e snodi

Fairlocks pool cleaner with central brush and junctions

CAMPO DI UTILIZZO

Aspiratore Fairlocks snodabile con ruote per facilitare lo scorrimento su ogni tipo di rivestimento.

CONTEXT OF USE

Hydraulic cleaners easy to use for pools up to 50 square meters with any type of pool floor and lining

DESCRIZIONE

Aspiratore con spazzola centrale e snodi per facilitare la asportazione dello sporco dagli angoli
Dimensioni 470x220 mm

DESCRIPTION

Pool cleaner with central brush and junctions for easy removal of soiling from corners
Dimensions 470x220 mm

Codice/*Code*	Descrizione/*Description*	*Pack*	*Weight*	*Volume*	*Unit*	*Price(€)*
700700010	Aspiratore mod. Fairlocks / *Pool cleaner mod. Fairlocks*	1	3.21 Kg	0.01 mc	NR	

RICAMBI/ *SPARE PARTS*

Codice/*Code*	Descrizione/*Description*	*Pack*	*Unit*	*Price(€)*
709700000	Pack Fairlocks kit guarnizioni/ *Fairlocks pack seals kit*	1	NR	
709700001	Pack Fairlocks kit viti manico / *Fairlocks pack handle screws kit*	1	NR	
709700002	Pack Fairlocks kit spazzola / *Fairlocks pack brush kit*	1	NR	
709700003	Pack Fairlocks kit ruota / *Fairlocks pack wheel kit*	1	NR	
709700004	Pack Fairlocks kit molla / *Fairlocks pack kit spring*	1	NR	
709700005	Pack Fairlocks adattatore asta / *Fairlocks pack boom adapter*	1	NR	
709700006	Pack Fairlocks adattatore tubo / *Fairlocks pack hose adapter*	1	NR	
709700007	Pack Fairlocks corpo aspiratore / *Fairlocks pack pool cleaner body*	1	NR	
709700008	Pack Fairlocks flap / *Fairlocks pack flap*	1	NR	
709700009	Pack Fairlocks attacco manico / *Fairlocks pack handle connection*	1	NR	

FOR EVERY POOL LINING



Aspiratore da fondo rettangolare con spazzola centrale

Rectangular floor pool cleaner with central brush

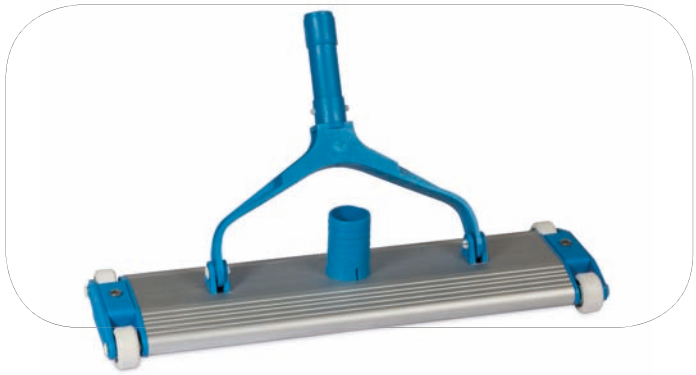

CAMPO DI UTILIZZO

Aspiratore rettangolare corpo in alluminio snodabile con ruote per facilitare lo scorrimento su ogni tipo di rivestimento

CONTEXT OF USE

Rectangular pool cleaner with aluminium wheeled articulated body for easy motion on any type of lining

DESCRIZIONE

Aspiratore con spazzola centrale
Dimensioni:
330 mm (cod.700700011)
450 mm (cod.700700018)

DESCRIPTION

Pool cleaner with central brush
Dimensions:
330 mm (code 700700011)
450 mm (code 700700018)

Codice/*Code*	Descrizione/*Description*	*Pack*	*Weight*	*Volume*	*Unit*	*Price(€)*
700700011	Aspiratore mod. rettangolare 330 mm / *Pool cleaner: 330 mm rectangular mod.*	1	1.5 Kg	0.05 mc	NR	
700700018	Aspiratore mod. rettangolare 450 mm / *Pool cleaner: 450 mm rectangular mod.*	1	1.5 Kg	0.05 mc	NR	

FOR EVERY POOL LINING



Aspiratore da fondo triangolare con spazzole laterali

Triangular floor pool cleaner with side brushes



CAMPO DI UTILIZZO

Per piscine con ogni tipo di rivestimento

CONTEXT OF USE

For pools with any type of lining

DESCRIZIONE

Aspiratore triangolare corpo in pvc con spazzole laterali peso per zavorra per facilitare le operazioni
Dimensioni:
Lato 270 mm

DESCRIPTION

Triangular pool cleaner with pvc body and side brushes, ballast weight for easy operation
Dimensions:
Side: 270 mm

Codice/*Code*	Descrizione/*Description*	*Pack*	*Weight*	*Volume*	*Unit*	*Price(€)*
700700016	Aspiratore mod. triangolare / *Pool cleaner: triangular mod.*	1	1.4 Kg	0.01 mc	NR	
700700017	Aspiratore mod. triangolare trasparente / *Pool cleaner: clear triangular mod.*	1	1.4 Kg	0.01 mc	NR	

FOR ALL POOL TYPE

Retino di superficie in ABS
ABS surface net


700700063


700700058


700700064

CAMPO DI UTILIZZO
Per piscine private interrate o fuori terra.

DESCRIZIONE
Retino in abs con innesto a clip per asta

CONTEXT OF USE
For private above and inground pools.

DESCRIPTION
ABS net with boom snap-on connection

Codice/*Code*	Descrizione/*Description*	*Pack*	*Weight*	*Volume*	*Unit*	*Price(€)*
700700063	Retino in PVC standard / *Standard PVC net*	1	0.2 Kg	0.02 mc	NR	
700700064	Retino in PVC con rinforzo in acciaio/*PVC net with inox reinforce*	1	0.2 Kg	0.02 mc	NR	
700700058	Retino in PVC rinforzato/*PVC net reinforced*	1	0.2 Kg	0.02 mc	NR	

FOR ALL POOL TYPE

Retino di superficie a sacco in ABS
ABS surface bag net


700700060


700700065


700700067

CAMPO DI UTILIZZO
Per piscine private interrate o fuori terra

DESCRIZIONE
Retino in abs a sacco con innesto a clip per asta

CONTEXT OF USE
For private above and inground pools.

DESCRIPTION
ABS bag net with boom snap-on connection

Codice/*Code*	Descrizione/*Description*	*Pack*	*Weight*	*Volume*	*Unit*	*Price(€)*
700700065	Retino a sacco in PVC standard / *Standard PVC bag net*	1	0.2 Kg	0.02 mc	NR	
700700067	Retino a sacco con rinforzo in alluminio/*Bag net with alluminium reinforce*	1	0.2 Kg	0.02 mc	NR	
700700060	Retino a sacco in PVC rinforzato/*PVC bag net reinforced*	1	0.2 Kg	0.02 mc	NR	

FOR ALL POOL TYPE



Spazzola in abs
ABS brush

CAMPO DI UTILIZZO
Per piscine private interrate o fuori terra con ogni tipo di rivestimento per fondo e pareti

CONTEXT OF USE
For private above and inground pools with any type of floor/ wall lining

DESCRIZIONE
Spazzola in abs con manico a clip per asta
Dimensioni: 450 mm

DESCRIPTION
ABS brush with boom snap-on handle
Dimensions: 450 mm

Codice/*Code*	Descrizione/*Description*	*Pack*	*Weight*	*Volume*	*Unit*	*Price(€)*
700700080	Spazzola abs / *ABS brush*	1	0.3 Kg	0.1 mc	NR	
700700081	Spazzola abs con rinforzo in alluminio / *ABS brush with aluminium reinforcement*	1	0.3 Kg	0.1 mc	NR	

FOR ALL POOL TYPE



Spazzola in abs con setole acciaio inox 304
ABS brush with 304 stainless steel bristles

CAMPO DI UTILIZZO
Per piscine private interrate o fuori terra con ogni tipo di rivestimento per fondo e pareti par-ticolarmente indicata per la rimozione di alghe

CONTEXT OF USE
For private above and inground pools with any type of floor/ wall lining particularly suitable for the removal of algae

DESCRIZIONE
Spazzola in abs con setole acciaio inox 304 manico a clip per asta.
Dimensioni: 130 mm

DESCRIPTION
ABS brush with 304 stainless steel bristles and boom snap-on handle.

Codice/*Code*	Descrizione/*Description*	*Pack*	*Weight*	*Volume*	*Unit*	*Price(€)*
700700084	Spazzola abs con setole in acciaio inox / *ABS brush with stainless steel bristles*	1	0.3 Kg	0.1 mc	NR	

FOR ALL POOL TYPE



Spazzola in abs con manico

ABS brush with handle

CAMPO DI UTILIZZO

Per piscine private interrate o fuori terra con ogni tipo di rivestimento per pareti indicata per le operazioni di pulizia del rivestimento nelle zone di livello dell'acqua

CONTEXT OF USE

For private above and inground pools with any type of wall lining, suitable for cleaning of lining in water level areas

DESCRIZIONE

Spazzola in abs con manico

DESCRIPTION

ABS brush with handle

Codice/*Code*	Descrizione/*Description*	*Pack*	*Weight*	*Volume*	*Unit*	*Price(€)*
700700082	Spazzola abs per parete / *ABS brush for walls*	1	0.05 Kg	0.01 mc	NR	

TERMOMETRI

TERMOMETRI

Thermometers

Codice/*Code*	Descrizione/*Description*	*Pack*	*Weight*	*Volume*	*Unit*	*Price(€)*
700700100	Termometro galleggiante / *Floating thermometer*				NR	
700700101	Termometro tondo 19 cm / *Round thermometer 19 cm*				NR	

FOR ALL POOL TYPE

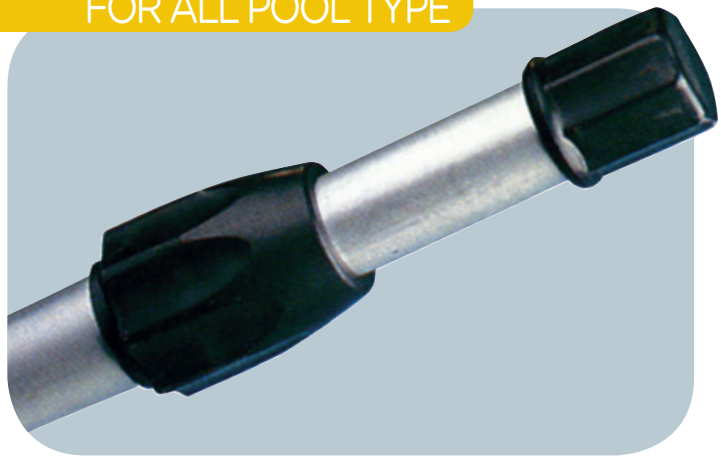

Asta telescopica in alluminio

Aluminium telescopic boom

CAMPO DI UTILIZZO

Per piscine interrate e fuori terra di varie misure per vasche di dimensioni diverse

CONTEXT OF USE

For above and inground pools of various sizes for different sized pools

DESCRIZIONE

Asta telescopica in alluminio con blocco di regolazione

DESCRIPTION

Aluminium telescopic boom with adjustment lock

Codice/*Code*	Descrizione/*Description*	*Pack*	*Unit*	*Price(€)*
700700020	Asta telescopica 1.8/3.6 mt. max. / *Telescopic boom - 1.8/3.6 m max.*	1	NR	
700700021	Asta telescopica 2.4/4.8 mt. max. / *Telescopic boom - 2.4/4.8 m max.*	1	NR	
700700022	Asta telescopica 3.8/7.5 mt. max. / *Telescopic boom - 3.8/7.5 m max.*	1	NR	

FOR ALL POOL TYPE



Tubo spiralato in plastica ø38 con terminali girevoli

ø38 plastic spiral hose with swivels

CAMPO DI UTILIZZO

Per piscine private interrate o fuori terra utilizzabile con ogni tipo di aspiratore a catalogo da inserire nello skimmer con piatto di aspirazione o nella bocchetta predisposta con attacco canna galeggiante

CONTEXT OF USE

For private above and inground pools, suitable for any type of pool cleaner in the catalogue, to be inserted in skimmer with suction plate or in nozzle with floating hose connection

DESCRIZIONE

Tubo spiralato in plastica ø38 con terminali girevoli di varie lunghezze per piscine di dimensioni diverse

DESCRIPTION

ø38 plastic spiral hose with swivels of various lengths for pools of different sizes

Codice/*Code*	Descrizione/*Description*	*Pack*	*Weight*	*Volume*	*Unit*	*Price(€)*
700700115	Tubo galleggiante mt 9 / *9 m floating hose*	1	3.35 Kg	0.04 mc	NR	
700700116	Tubo galleggiante mt 12 / *12 m floating hose*	1	4.52 Kg	0.06 mc	NR	
700700117	Tubo galleggiante mt 15 / *15 m floating hose*	1	5.60 Kg	0.06 mc	NR	




AQUA
INDUSTRIAL GROUP



Indice/*Index*

Kit filtrazione
Filtration kit 256

Kit circolazione
Circulation kit 264

Rivestimento
Pool lining 270

Bordo perimetrale
Perimeter edge 272

Idromassaggio
Whirlpool 274

Fontane
Fountains 277

KIT/*KIT*

14

PRIVATE POOLS

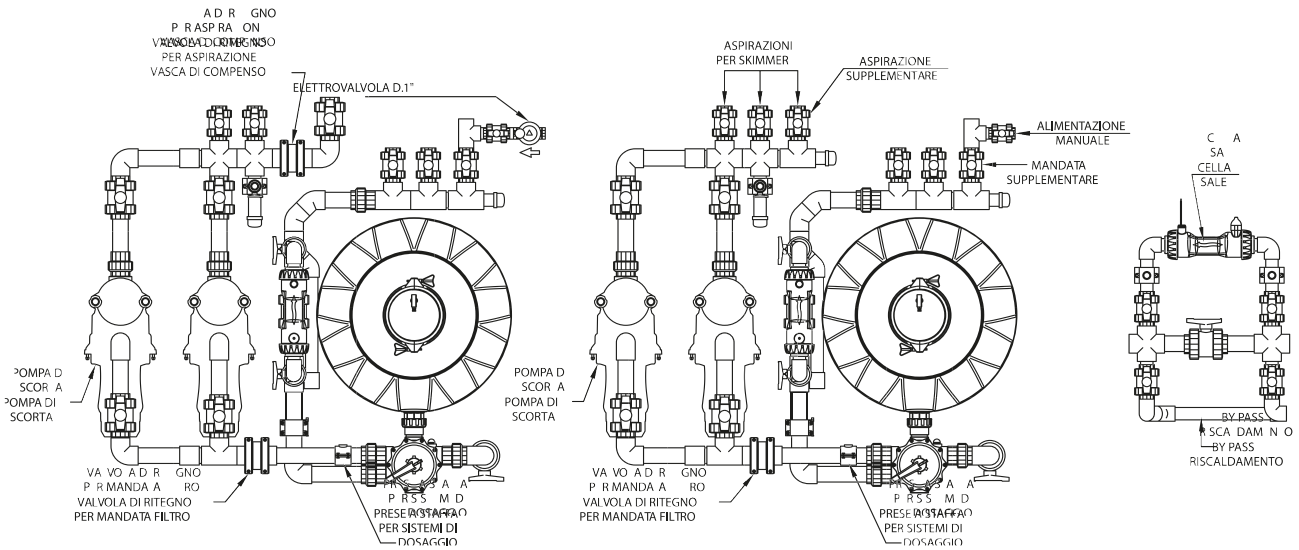

Impianti assemblati *Assembled plants*

CAMPO DI UTILIZZO

Piscine private con acqua a trattamento a cloro o acqua salata.

DESCRIZIONE

- Impianto assemblato permette di posizionare velocemente tutti i componenti assemblati in fabbrica con precisione e tranquillità.
- Impianti di filtrazione AQUA sono stati ingegnerizzati per offrire una flessibilità unica nel settore infatti partendo da un impianto base è possibile trasformarlo per ogni tipo di piscina sia con tecnologia a bordo sfioratore che skimmer, aumentare uscite in aspirazione o di mandata, by-pass primario e secondario, applicazioni come lo sterilizzatore Aqua Salt e sistemi di dosaggio automatici. Gli impianti sono previsti il sistema di svuotamento del impianto per facilitare la messa a riposo durante la stagione invernale.
- Tutti i modelli possono essere ospitati in pozzetti AQUA senza alcuna modifica una innovazione unica nel settore.
- Come negli impianti pubblici anche gli impianti per uso residenziale sono calcolati come previsto dalla normativa UNI 10637:2006 e corredati da schema di funzionamento di tutte le etichette di identificazione permetterà a qualsiasi manutentore di eseguire tutte le operazioni in completa sicurezza.

CARATTERISTICHE TECNICHE

- Batteria frontale con valvole a sei vie
- Pompe centrifughe dimensionate alla portata del filtro mono fase -trifase con pompe da 3 kw
- Collettori assemblati
- Manometri uscita filtro
- Raccordi e tubazioni

Documentazione a corredo:

- Disegno tecnico per assemblaggio in cantiere
- Disegno dimensionamento locale tecnico con forometrie per tubazioni
- Schema di funzionamento

CONTEXT OF USE

Private pools with chlorinated or salted water.

DESCRIPTION

- *The assembled system allows a quick positioning of all factory-assembled components with accuracy.*
- *The AQUA filtration systems have been engineered to offer a unique flexibility. A single base plant can be transformed in any kind of pool, from overflow edge to skimmer. It is possible to add suction or injection outlets, primary or secondary bypass or devices like the Aqua Salt sterilizer and automatic dosing systems. The plants are equipped with emptying systems to ease the winter stop.*
- *All the models can be hosted in AQUA bunkers without modifications: a revolutionary innovation within the sector.*
- *Like the public ones, private plants are built in compliance with regulation, and equipped with functioning scheme. The identification tags will allow any technician to safely carry out the maintenance operations.*

TECHNICAL FEATURES

- *Vertical battery with six-way valves*
- *Centrifugal pumps with a size suitable to the flow rate of the three-phase single filter with 3 kw pumps*
- *Assembled manifolds*
- *Filter outlet pressure gauges*
- *Fittings and pipes*

Documentation attached:

- *Technical design for site assembly*
- *Bunker size design with pipe holes*
- *Operating scheme*

Codice *Code*	Portata a velocità 50 mc/h *Flow rate at speed 50 mc/h*	Diametro interno in mm *Internal diameter (mm)*	Altezza filtro *Filter height*	Altezza letto filtrante *Filtering bed height*	Tipo di distr-buzione interna *Internal distri-bution type*	D Valvola a vie filtri *D Filter multi-way valve*	N° Pompa in kw *No. of Pump (kw)*	N° Aspi-razioni D.50 *No. suctions D.50*	N° Aspi-razioni D.63 *No. suctions D.63*	N° Aspi-razioni D.63 *No. suctions D.63*	N° Uscite per Bocchette D.50 *No. Nozzle outputs D.50*	N° Uscite per Bocchette D.63 *No. Nozzle outputs D.63*	*Price (€)*
KDM500	6	450	585	300	candelette/*plugs*	50ø	0.33M	2			1		
KDM501	10	530	735	400	candelette/*plugs*	50ø	0.50M	2			1		
KDM502	14	620	768	400	candelette/*plugs*	50ø	0.75M	2			2		
KDM503	22	790	955	450	candelette/*plugs*	63ø	1.5M	2			2		
KDM504	35	950	1025	520	candelette/*plugs*	63ø	2.2M	2			3		

* Kdt506 versione solo bordo sfioratore
** Kdt506, overflow edge version only*

Kit aggiuntivi per impianti
Additional kits for plants

CAMPO DI UTILIZZO
Gli impianti di filtrazione sono stati progettati al fine di potere essere facilmente adattati ad ogni tipo di esigenza direttamente in fase di installazione.

CONTEXT OF USE
Our filtration plants have been designed to meet any requirement and to be easily adapted during installation.

DESCRIZIONE
Questi kit sono stati studiati per essere inseriti negli impianti già assemblati sia in fase di installazione che dopo che l'impianto è stato installato. Con l'utilizzo dei kit si potrà trasformare lo stesso impianto in versione con tecnologia ad skimmer oppure in quella con bordo sfioratore, aumentare aspirazioni o mandate e inserire sistemi di dosaggio o riscaldamento. Con le varie applicazioni proposte non è necessario variare il locale tecnico.

DESCRIPTION
These kits have been designed to be installed in the assembled plants both during and after the system installation. They will add a skimmer to your plant or turn it into an overflow edge pool, increase suctions or injections and insert dosing or heating systems. These applications will not affect the bunker.

Im-pianto codice *Plant code*	Kit bordo sfioro d.50 cod. KBSS50 *Overflow edge kit d.50 cod. KBSS50*	Kit bordo sfioro d.63 cod. KBSS63 *Overflow edge kit d.63 cod. KBSS63*	Kit bordo sfioro d.90 cod. KBSS90 *Overflow edge kit d.90 cod. KBSS90*	Kit by-pass d.50 cod. KBP50 *By-pass kit d.50 cod. KBP50*	Kit by-pass d.63 cod. KBP63 *By-pass kit d.63 cod. KBP63*	Kit by-pass d.90 cod. KBP90 *By-pass kit d.90 cod. KBP90*	Kit by-pass d.110 cod. KBP110 *By-pass kit d.110 cod. KBP110*	Kit riscaldamento d.50 cod. KRI50 *Heating kit d.50 cod. KRI50*	Kit riscaldamento d.63 cod. KRI63 *Heating kit d.63 cod. KRI63*	Kit sterilizzatore d.50 cod. KST50 *Sterilizer kit d.50 cod. KST50*	valvola d.63 cod.100200715 *Valve d.63 cod.100200715*	Kit uscita d-50 cod. KUS50 *Output kit d-50 cod. KUS50*	Kit uscita d.63-50 cod. KUS63 *Output kit d.63-50 cod. KUS63*	Kit uscita a gomito d.63-50 cod. KUS63G *Elbow output kit d.63-50 cod. KUS63G*	Kit aspirazione d.90-63 cod. KMA63 *Suction kit d.90-63 cod. KMA63*	Kit alimentazione manuale d.32-50 cod. KAL32M *Manual power supply kit d.32-50 cod. KAL32M*	Kit alimentazione automatica d.32-50 cod. KAL32A *Automatic power supply kit d.32-50 cod. KAL32A*
KDM500	●			●				●		●		●				●	●
KDM501	●			●				●		●		●				●	●
KDM502		●		●				●		●		●	●			●	●
KDM503		●			●			●		●			●			●	●
KDM504		●			●			●		●			●			●	●

● Disponibile/*Available*

PUBLIC POOLS

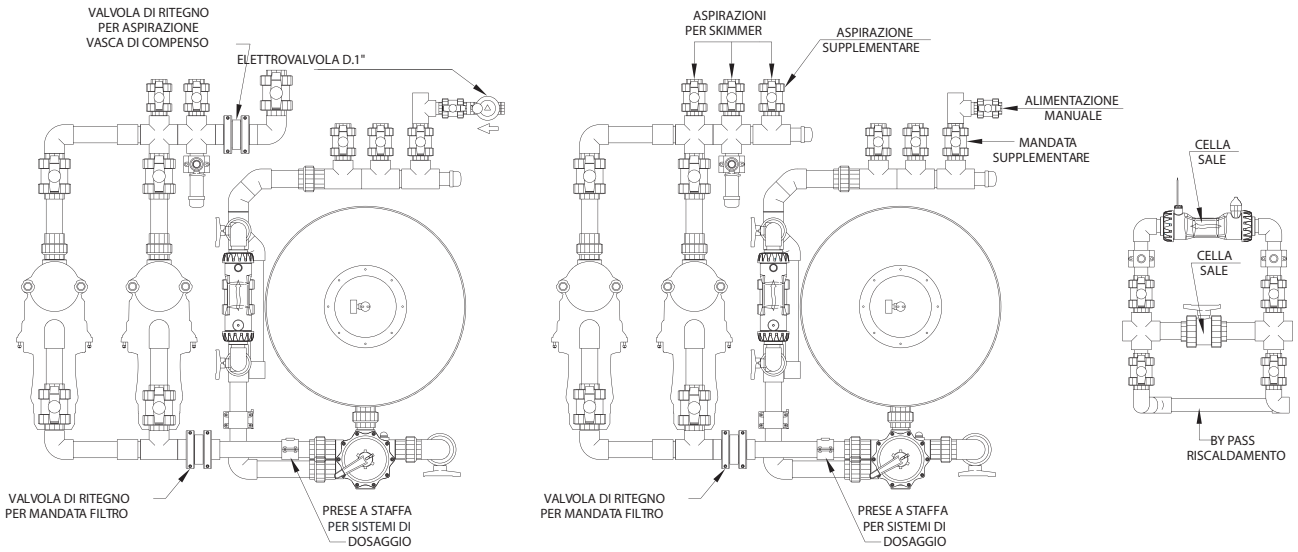

Impianti assemblati *Assembled plants*

CAMPO DI UTILIZZO

Piscine pubbliche - Cat. B

DESCRIZIONE

- Impianto assemblato permette di posizionare velocemente tutti i componenti assemblati in fabbrica con precisione e tranquillità, i documenti a corredo identificano la posizione di ogni pezzo di raccordo tra i vari collettori, sono inoltre compresi idonei staffeggi.
- Il disegno del dimensionamento del locale tecnico risulterà fondamentale per dare tutte le informazioni ai realizzatori di opere edili per identificare ed eseguire le forometrie necessarie per il passaggio delle tubazioni di circolazione.
- Lo schema di funzionamento corredato di tutte le etichette di identificazione permetterà a qualsiasi manutentore di eseguire tutte le operazioni in completa sicurezza.
- Tutti gli impianti fino al D. 920 dei filtri possono essere ospitati nei vani tecnici in vetroresina senza alcuna modifica.

CARATTERISTICHE TECNICHE

- Batteria frontale con valvole a sei vie
- Pompe centrifughe dimensionate alla portata del filtro trifase
- Collettori assemblati
- Manometri in entrata e uscita filtro
- Pompa di scorta trifase
- Raccordi e tubazioni
- Punti di lettura e iniezione prodotti chimici
- Punti di lettura e iniezione per sistema per abbattitore di cloro

Documentazione a corredo:

- Disegno tecnico per assemblaggio in cantiere
- Disegno dimensionamento locale tecnico con forometrie per tubazioni
- Schema di funzionamento

CONTEXT OF USE

Private pools - B Cat.

DESCRIPTION

- *With an assembled plant, you will be able to place quickly and precisely the factory parts. The documentation attached will show you the correct position of each manifold fitting. You will also find suitable brackets.*
- *The bunker design is fundamental to give the operators all information needed to build the holes for the circulation pipes.*
- *The functioning scheme, complete with all the identification tags, will allow any technician to safely carry out the maintenance operation.*
- *All plants with filters up to D. 920 can be hosted in the fibre glass technical compartments without modifications.*

TECHNICAL FEATURES

- *Vertical battery with six-way valves*
- *Centrifugal pumps calibrated on the flow rate of the three-phase filter*
- *Assembled manifolds*
- *Input/output filter manometers*
- *Spare three-phase pump*
- *Fittings and pipes*
- *Chemicals reading points and injection*
- *Chlorine blast reading and injection*

Documentation attached:

- *Technical design for site assembly*
- *Bunker size design with pipe holes*
- *Operating scheme*

Codice *Code*	Portata a velocità 40 mc/h *Flow rate at speed 40 mc/h*	Diametro interno in mm *Internal diameter (mm)*	Altezza filtro *Filter height*	Altezza letto filtrante *Filtering bed height*	Tipo di distr-buzione interna *Internal distribution type*	D Valvola a vie filtri *D Filter multi-way valve*	N° Pompa in kw *No. of Pump (kw)*	N° Aspirazio-ni D.50 *No. suctions D.50*	N° Uscite per Bocchette D.50 *No. Nozzle outputs D.50*	*Price (€)*
KBT400	10	650	1700	1000	candelette/*plugs*	50ø	0.75x2	2	2	
KBT401	17	800	1750	1000	candelette/*plugs*	63ø	1.1x2	2	2	
KBT402	25	950	1760	1000	candelette/*plugs*	63ø	1.5x2	2	3	

Kit aggiuntivi per impianti
Additional kits for plants

CAMPO DI UTILIZZO

Gli impianti di filtrazione sono stati progettati al fine di potere essere facilmente adattati ad ogni tipo di esigenza direttamente in fase di installazione.

CONTEXT OF USE

Our filtration plants have been designed to meet any requirement and to be easily adapted during installation.

DESCRIZIONE

Questi kit sono stati studiati per essere inseriti negli impianti già assemblati sia in fase di installazione che dopo che l'impianto è stato installato. Con l'utilizzo dei kit si potrà trasformare lo stesso impianto in versione con tecnologia ad skimmer oppure in quella con bordo sfioratore, aumentare aspirazioni o mandate e inserire sistemi di dosaggio o riscaldamento.

DESCRIPTION

These kits have been designed to be installed in the assembled plants both during and after the system installation. They will add a skimmer to your plant or turn it into an overflow edge pool, increase suctions or injections and insert dosing or heating systems.

Impianto codice *Plant code*	Kit bordo sfioro d.63 cod. KBS63 *Overflow edge kit d.63 cod. KBS63*	kit by-pass d. 50 cod.kbp50 *By-pass kit d. 50 cod.kbp50*	Kit by-pass d.63 cod. KBP63 *By-pass kit d.63 cod. KBP63*	Kit riscaldamento d.50 cod. KRI50 *Heating kit d.50 cod. KRI50*	Kit sterilizzatore d.50 cod. KST50 *Sterilizer kit d.50 cod. KST50*	Kit uscita supplementare d.63 cod. KUS63 *Additional output kit d.63 cod. KUS63*	Kit uscita supplementare d.50 cod. KUS50 *Additional output kit d.50 cod. KUS50*	Kit alimentazione automatica d.32-50 cod. KAL32A *Automatic power supply kit d.32-50 cod. KAL32A*	kit alimentazione manuale d.32-50 cod.KAL32M *Manual power supply kit d.32-50 cod. KAL32M*	Collare porta sonda cod. ADPSTC *Collare porta sonda cod. ADPSTC*
KBT400	●	●		●	●	●	●	●	●	●
KBT401	●		●	●	●	●		●	●	●
KBT402	●		●	●	●	●		●	●	●

● Disponibile/*Available*

PUBLIC POOLS

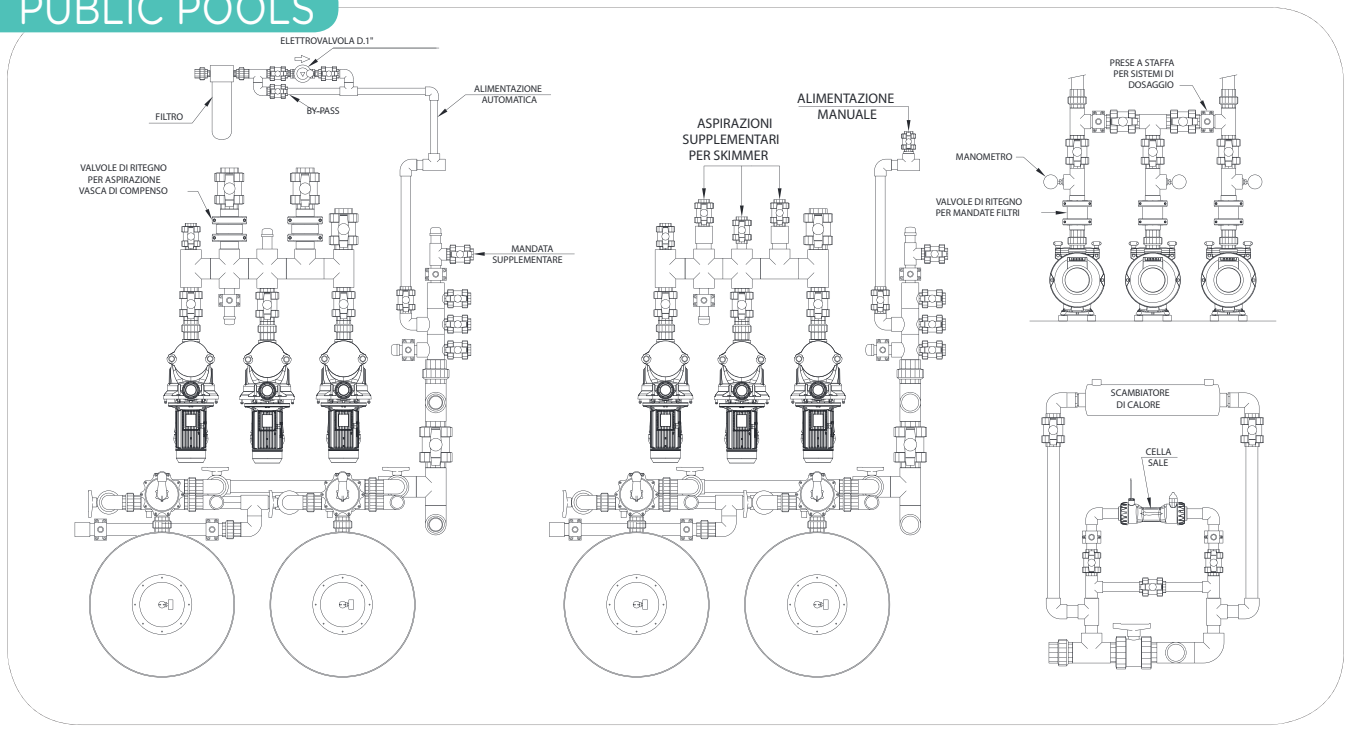

Impianti assemblati *Assembled plants*

CAMPO DI UTILIZZO

Piscine pubbliche - Cat. A

DESCRIZIONE

- Impianto assemblato permette di posizionare velocemente tutti i componenti assemblati in fabbrica con precisione e tranquillità, i documenti a corredo identificano la posizione di ogni pezzo di raccordo tra i vari collettori, sono inoltre compresi idonei staffeggi.
- Il disegno del dimensionamento del locale tecnico risulterà fondamentale per dare tutte le informazioni ai realizzatori di opere edili per identificare ed eseguire le forometrie necessarie per il passaggio delle tubazioni di circolazione.
- Lo schema di funzionamento corredato di tutte le etichette di identificazione permetterà a qualsiasi manutentore di eseguire tutte le operazioni in completa sicurezza.
- Tutti gli impianti fino al D. 920 dei filtri possono essere ospitati nei vani tecnici in vetroresina senza alcuna modifica.

CARATTERISTICHE TECNICHE

- Batteria frontale con valvole a sei vie
- Pompe centrifughe dimensionate alla portata del filtro trifase
- Collettori assemblati
- Manometri in entrata e uscita filtro
- Pompa di scorta trifase
- Raccordi e tubazioni
- Punti di lettura e iniezione prodotti chimici
- Punti di lettura e iniezione per sistema per abbattitore di cloro

Documentazione a corredo:

- Disegno tecnico per assemblaggio in cantiere
- Disegno dimensionamento locale tecnico con forometrie per tubazioni
- Schema di funzionamento

CONTEXT OF USE

Private pools - A Cat.

DESCRIPTION

- *With an assembled plant, you will be able to place quickly and precisely the factory parts. The documentation attached will show you the correct position of each manifold fitting. You will also find suitable brackets.*
- *The bunker design is fundamental to give the operators all information needed to build the holes for the circulation pipes.*
- *The functioning scheme, complete with all the identification tags, will allow any technician to safely carry out the maintenance operation.*
- *All plants with filters up to D. 920 can be hosted in the fibre glass technical compartments without modifications.*

TECHNICAL FEATURES

- *Vertical battery with six-way valves*
- *Centrifugal pumps calibrated on the flow rate of the three-phase filter*
- *Assembled manifolds*
- *Input/output filter manometers*
- *Spare three-phase pump*
- *Fittings and pipes*
- *Chemicals reading points and injection*
- *Chlorine blast reading and injection*

Documentation attached:

- *Technical design for site assembly*
- *Bunker size design with pipe holes*
- *Operating scheme*

Codice *Code*	Portata a velocità 35 mc/h *Flow rate at speed 35 mc/h*	Diametro interno in mm *Internal diameter (mm)*	Altezza filtro *Filter height*	Altezza letto filtrante *Filtering bed height*	Tipo di distribuzione interna *Internal distribution type*	D Valvola a vie filtri *D Filter multi-way valve*	N° Pompa in kw *No. of Pump (kw)*	N° Aspirazioni D.50 *No. suctions D.50*	N° Aspirazioni D.63 *No. suctions D.63*	N° Aspirazioni D.75 *No. suctions D.75*	N° Uscite per Bocchette D.50 *No. Nozzle outputs D.50*	*Price (€)*
KAT3514	18	650	1700	1000	candelette/*plugs*	50ø	0.50x3	1	1	-	3	
KAT3515	30	800	1750	1000	candelette/*plugs*	63ø	1.1x3	1	-	1	4	
KAT3516	44	950	1760	1000	candelette/*plugs*	63ø	1.1x3	1	-	-	5	

Kit aggiuntivi per impianti
Additional kits for plants

CAMPO DI UTILIZZO

Gli impianti di filtrazione sono stati progettati al fine di potere essere facilmente adattati ad ogni tipo di esigenza direttamente in fase di installazione.

CONTEXT OF USE

Our filtration plants have been designed to meet any requirement and to be easily adapted during installation.

DESCRIZIONE

Questi kit sono stati studiati per essere inseriti negli impianti già assemblati sia in fase di installazione che dopo che l'impianto è stato installato. Con l'utilizzo dei kit si potrà trasformare lo stesso impianto in versione con tecnologia ad skimmer oppure in quella con bordo sfioratore, aumentare aspirazioni o mandate e inserire sistemi di dosaggio o riscaldamento. Con le varie applicazioni proposte non è necessario variare il locale tecnico.

DESCRIPTION

These kits have been designed to be installed in the assembled plants both during and after the system installation. They will add a skimmer to your plant or turn it into an overflow edge pool, increase suctions or injections and insert dosing or heating systems. These applications will not affect the bunker.

Impianto codice *Plant code*	Kit bordo sfioro d.63 cod. AKBSS63 *Overflow edge kit d.63 cod. AKBSS63*	Kit bordo sfioro d.75 cod. AKBSS75 *Overflow edge kit d.75 cod. AKBSS75*	Kit by-pass d.63 cod. AKBP63 *By-pass kit d.63 cod. AKBP63*	Kit riscaldamento d.63 cod. AKRI63 *Heating kit d.63 cod. AKRI63*	Kit sterilizzatore d.50 cod. KST50 *Sterilizer kit d.50 cod. KST50*	valvola d.50 cod.100200714 *Valve d.50 cod.100200714*	Kit aspirazione d.63-50 cod. AKAS63 *Suction kit d.63-50 cod. AKAS63*	Kit aspirazione d.75-50 cod. AKAS75 *Suction kit d.75-50 cod. AKAS75*	kit mandata d.50 cod.kus50 *Injection kit d.50 cod.kus50*	Kit alimentazione automatica d.32-50 cod. AKAL32A *Automatic power supply kit d.32-50 cod. AKAL32A*
KAT3514	●		●	●	●		●		●	●
KAT3515		●	●	●	●	●		●	●	●
KAT3516		●	●	●	●	●		●	●	●

● Disponibile/*Available*

PLANTS

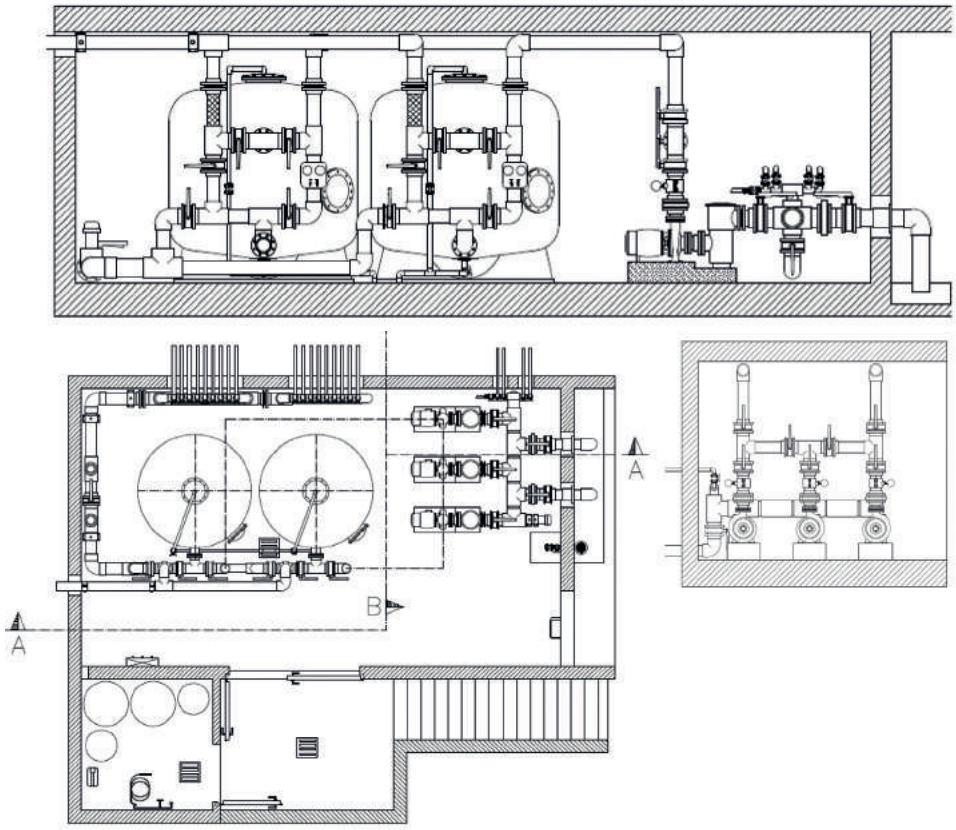

Impianti assemblati di grandi dimensioni *Large assembled plants*

CAMPO DI UTILIZZO

- Impianti modulari assemblati per piscine di grandi dimensioni per acqua clorata - Cat. A

CONTEXT OF USE

- *Modular assembled plants for big-size pools for chlorinated water - A Cat.*

DESCRIZIONE

Impianto assemblato permette di posizionare velocemente tutti i componenti assemblati in fabbrica con precisione e tranquillità, i documenti a corredo identificano la posizione di ogni pezzo di raccordo tra i vari collettori, sono inoltre compresi idonei staffeggi. Il disegno del dimensionamento del locale tecnico risulterà fondamentale per dare tutte le informazioni ai realizzatori di opere edili per identificare ed eseguire le forometrie necessarie per il passaggio delle tubazioni di circolazione. Lo schema di funzionamento corredato di tutte le etichette di identificazione permetterà a qualsiasi manutentore di eseguire tutte.

DESCRIPTION

The assembled plant allows you to quickly and precisely place the factory pieces; the documentation attached helps identifying the right way to fit the manifolds, and you will be provided handy brackets. The bunker design is fundamental to give the operators all information needed to build the holes for the circulation pipes. The functioning scheme, complete with all the identification tags, will allow any technician to safely carry out the maintenance operation.

CARATTERISTICHE TECNICHE

- Batteria frontale con valvole a farfalla o valvole a sfera
- Pompe centrifughe dimensionate alla portata del filtro trifase
- Collettori assemblati
- Pannello manometri in entrata e uscita filtro
- Pompa di scorta trifase
- Raccordi e tubazioni
- Punti di lettura e iniezione prodotti chimici
- Punti di lettura e iniezione per sistema per abbattitore di cloro
- Documentazione a corredo;
- Disegno tecnico per assemblaggio in cantiere
- Disegno dimensionamento locale tecnico con forometrie per tubazioni
- Schema di funzionamento

TECHNICAL FEATURES

- *Vertical battery with butterfly or ball valves*
- *Centrifugal pumps calibrated on the flow rate of the three-phase filter*
- *Assembled manifolds*
- *Panel of the input/output manometers*
- *Spare three-phase pump*
- *Fittings and pipes*
- *Chemicals reading points and injection*
- *Chlorine blast reading and injection*
- *Attached documentation;*
- *Technical design for site assembly*
- *Bunker size design with pipe holes*
- *Operating scheme*

Codice *Code*	Portata a velocità 35 mc/h *Flow rate at speed 35 cu. m/h*	Diametro interno in mm *Internal diameter (mm)*	Altezza filtro *Filter height*	Altazza letto filtrante *Filtering bed height*	Tipo di distribuzione interna *Internal distribution type*	D Batteri filtri *D filters*	N° Pompa in kw *No. of Pump (kw)*	N° Aspirazioni vasca di compenso *No. Compensation tank suction*	N° presa di fondo *No. of main drains*	N° Aspirafango *No. Mud suction*	N° Uscite per Bocchette *No. Nozzle outputs*	By-pass *By-pass*	Listino (€) *Price List (€)*
KAT3500	135,2	1100 x 4	1950	1000	piastre/*plates*	90	5x2.2	4x110ø	2x110ø	4x50ø	8x63ø	2x90ø	
KAT3501	172,4	1250 x 4	2000	1000	piastre/*plates*	110	5 x 3.0	4x125ø	2x125ø	4x50ø	10x63ø	2x110ø	
KAT3502	214,4	1400 x 4	2050	1000	piastre/*plates*	110	5 x 4.0	4x140ø	2x125ø	4x50ø	14x63ø	2x110ø	
KAT3503	280	1600 X 4	2350	1000	piastre/*plates*	140	5 x 5.5	4x160ø	2x125ø	4x50ø	20x63ø	2x140ø	
KAT3504	354,4	1800 X 4	2450	1000	piastre/*plates*	140	5 x 5.5	4x160ø	2x125ø	4x50ø	24x63ø	2x140ø	
KAT3505	443,2	2000 X 4	2450	1000	piastre/*plates*	160	5 x 5.5	4x200ø	2x160ø	8x50ø	32x63ø	2x160ø	
KAT3506	532	2200 X 4	2500	1000	piastre/*plates*	160	5 x7.5	4x200ø	2x160ø	8x50ø	36x63ø	2x160ø	
KAT3507	67,6	1100 x 2	1950	1000	piastre/*plates*	90	3x2.2	2x110ø	1x110ø	2x50ø	4x63ø	90ø	
KAT3508	86,2	1250 x 2	2000	1000	piastre/*plates*	110	3 x 3.0	2x125ø	1x125ø	2x50ø	5x63ø	110ø	
KAT3509	107,2	1400 x 2	2050	1000	piastre/*plates*	110	3 x 4.0	2x140ø	1x125ø	2x50ø	7x63ø	110ø	
KAT3510	140	1600 X 2	2350	1000	piastre/*plates*	140	3 x 5.5	2x160ø	1x125ø	2x50ø	10x63ø	140ø	
KAT3511	177,2	1800 X 2	2450	1000	piastre/*plates*	140	3 x 5.5	2x160ø	1x125ø	2x50ø	12x63ø	140ø	
KAT3512	221,6	2000 X 2	2450	1000	piastre/*plates*	160	3 x 5.5	2x200ø	1x160ø	4x50ø	16x63ø	160ø	
KAT3513	266	2200 X 2	2500	1000	piastre/*plates*	160	3 x7.5	2x200ø	1x160ø	4x50ø	18x63ø	160ø	

SKIMMER



Kit circolazione skimmer per strutture pannelli-PVC
Skimmer circulation kit for PVC-panels structures

CAMPO DI UTILIZZO
Kit per la circolazione con Tecnologia a Skimmer con strutture in Pannelli con rivestimento in PVC.

DESCRIZIONE
Skimmer
Bocchette a parete
Prese di fondo
Kit di collegamento
Tubazioni e raccordi
Materiali di consumo
Regolatore di livello

CONTEXT OF USE
Circulation kit using Skimmer technology with panel structures with PVC lining.

DESCRIPTION
Skimmer
Side wall nozzles
Main drains
Connection kit
Pipes and fittings
Consumables
Level adjuster

Codice *Code*	n° Skimmer *No. of skimmers*	Aqua flex rotoli 25 mt *Aqua flex rolls 25 mt*	Regolatore di livello *Level adjuster*	n° bocchette *No. of nozzles*	n° Prese di fondo *No. of main drains*	Raccordi accessori *Auxiliary fittings*	Colla e detergente *Glue and detergent*	*Price (€)*
Skimmer sfioratore/ *Overflow skimmer*								
KACSP100	1	3	1	2	1	si	si	
KACSP101	2	4	1	2	1	si	si	
KACSP102	2	4	1	3	1	si	si	
KACSP103	3	4	1	3	1	si	si	
KACSP104	3	5	1	4	1	si	si	
KACSP105	4	5	1	4	1	si	si	
KACSP106	4	5	1	5	1	si	si	
KACSP107	5	6	1	5	1	si	si	
KACSP108	5	7	1	8	1	si	si	
Skimmer angolare/ *Corner skimmer*								
KACSP200	2	3	1	2	1	si	si	
KACSP201	2	4	1	3	1	si	si	
KACSP202	4	4	1	4	1	si	si	
KACSP203	4	5	1	5	1	si	si	
KACSP204	5	6	1	5	1	si	si	
KACSP205	6	6	1	6	1	si	si	
KACSP206	6	7	1	8	1	si	si	
Skimmer classic/ *Classic skimmer*								
KACSP300	1	3	-	2	1	si	si	
KACSP301	2	4	-	2	1	si	si	
KACSP302	2	4	-	3	1	si	si	
KACSP303	3	4	-	3	1	si	si	
KACSP304	3	5	-	4	1	si	si	
KACSP305	4	5	-	4	1	si	si	
KACSP306	4	5	-	5	1	si	si	
KACSP307	5	6	-	5	1	si	si	
KACSP308	5	7	-	8	1	si	si	

Codice/*Code*	Descrizione/*Description*	*Price (€)*
KPFR100	Kit presa di fondo da collegare in by-pass *Main drain kit for by-pass connection*	

SKIMMER



Kit circolazione skimmer per strutture cemento-PVC
Skimmer circulation kit for PVC-concrete structures

CAMPO DI UTILIZZO

Kit per la circolazione con Tecnologia a Skimmer con strutture in cemento con rivestimento in PVC.

CONTEXT OF USE

Circulation kit using Skimmer technology with concrete structures with PVC lining.

DESCRIZIONE

Skimmer
Bocchette a parete
Passanti a muro
Prese di fondo
Kit di collegamento
Tubazioni e raccordi
Materiali di consumo
Regolatore di livello

DESCRIPTION

Skimmer
Side wall nozzles
Wall-through pipes
Main drains
Connection kit
Pipes and fittings
Consumables
Level adjuster

Codice *Code*	n° Skimmer *No. of skimmers*	Aqua flex rotoli 25 mt *Aqua flex rolls 25 mt*	Regolatore di livello *Level adjuster*	n° bocchette *No. of nozzles*	Passante a muro *Wall-through pipe*	n° Prese di fondo *No. of main drains*	Raccordi accessori *Auxiliary fittings*	Colla e detergente *Glue and detergent*	*Price (€)*
Skimmer sfioratore/ *Overflow skimmer*									
KACSP109	1	3	1	2	2	1	si	si	
KACSP110	2	4	1	2	2	1	si	si	
KACSP111	2	4	1	3	3	1	si	si	
KACSP112	3	4	1	3	3	1	si	si	
KACSP113	3	5	1	4	4	1	si	si	
KACSP114	4	5	1	4	4	1	si	si	
KACSP115	4	5	1	5	5	1	si	si	
KACSP116	5	6	1	5	5	1	si	si	
KACSP117	5	7	1	8	8	1	si	si	
Skimmer angolare/ *Corner skimmer*									
KACSP207	2	3	1	2	2	1	si	si	
KACSP208	2	4	1	3	3	1	si	si	
KACSP209	4	4	1	4	4	1	si	si	
KACSP210	4	5	1	5	5	1	si	si	
KACSP211	5	6	1	5	5	1	si	si	
KACSP212	6	6	1	6	6	1	si	si	
KACSP213	6	7	1	8	8	1	si	si	
Skimmer classic/ *Classic skimmer*									
KACSP309	1	3		2	2	1	si	si	
KACSP310	2	4		2	2	1	si	si	
KACSP311	2	4		3	3	1	si	si	
KACSP312	3	4		3	3	1	si	si	
KACSP313	3	5		4	4	1	si	si	
KACSP314	4	5		4	4	1	si	si	
KACSP315	4	5		5	5	1	si	si	
KACSP316	5	6		5	5	1	si	si	
KACSP317	5	7		8	8	1	si	si	

Codice/*Code*	Descrizione/*Description*	*Price (€)*
KPFR100	Kit presa di fondo da collegare in by-pass *Main drain kit for by-pass connection*	

SKIMMER



Kit circolazione skimmer per strutture cemento-piastrelle
Skimmer circulation kit for tiles-concrete structures

CAMPO DI UTILIZZO
Kit per la circolazione con Tecnologia a Skimmer con strutture in cemento con rivestimento in Piastrelle.

CONTEXT OF USE
Circulation kit using Skimmer technology with concrete structures with Tiles.

DESCRIZIONE
Skimmer
Bocchette a parete
Passanti a muro
Prese di fondo
Kit di collegamento
Tubazioni e raccordi
Materiali di consumo
Regolatore di livello

DESCRIPTION
Skimmer
Side wall nozzles
Wall-through pipes
Main drains
Connection kit
Pipes and fittings
Consumables
Level adjuster

Codice *Code*	n° Skimmer *No. of skimmers*	Aqua flex rotoli 25 mt *Aqua flex rolls 25 mt*	Regolatore di livello *Level adjuster*	n° bocchette *No. of nozzles*	Passante a muro *Wall-through pipe*	n° Prese di fondo *No. of main drains*	Raccordi accessori *Auxiliary fittings*	Colla e detergente *Glue and detergent*	*Price (€)*
Skimmer sfioratore/ *Overflow skimmer*									
KACSP118	1	3	1	2	2	1	si	si	
KACSP119	2	4	1	2	2	1	si	si	
KACSP120	2	4	1	3	3	1	si	si	
KACSP121	3	4	1	3	3	1	si	si	
KACSP122	3	5	1	4	4	1	si	si	
KACSP123	4	5	1	4	4	1	si	si	
KACSP124	4	5	1	5	5	1	si	si	
KACSP125	5	6	1	5	5	1	si	si	
KACSP126	5	7	1	8	8	1	si	si	
Skimmer angolare/ *Corner skimmer*									
KACSP214	2	3	1	2	2	1	si	si	
KACSP215	2	4	1	3	3	1	si	si	
KACSP216	4	4	1	4	4	1	si	si	
KACSP217	4	5	1	5	5	1	si	si	
KACSP218	5	6	1	5	5	1	si	si	
KACSP219	6	6	1	6	6	1	si	si	
KACSP220	6	7	1	8	8	1	si	si	
Skimmer classic/ *Classic skimmer*									
KACSP318	1	3		2	2	1	si	si	
KACSP319	2	4		2	2	1	si	si	
KACSP320	2	4		3	3	1	si	si	
KACSP321	3	4		3	3	1	si	si	
KACSP322	3	5		4	4	1	si	si	
KACSP323	4	5		4	4	1	si	si	
KACSP324	4	5		5	5	1	si	si	
KACSP325	5	6		5	5	1	si	si	
KACSP326	5	7		8	8	1	si	si	

Codice/*Code*	Descrizione/*Description*	*Price (€)*
KPFR101	Kit presa di fondo da collegare in by-pass *Main drain kit for by-pass connection*	

OVERFLOW EDGE



Kit circolazione bordo sfioratore per strutture pannelli-PVC
Overflow edge circulation kit for PVC-panels structures

CAMPO DI UTILIZZO
Kit per la circolazione con Tecnologia a bordo sfioratore con strutture in pannelli con rivestimento in PVC.

CONTEXT OF USE
Circulation kit using overflow edge technology with panel structures with PVC lining

DESCRIZIONE
Bocchette a pavimento
Prese di fondo
Aspirafango
Kit di collegamento
Tubazioni e raccordi
Materiali di consumo
Tubazioni e raccordi per collettore di sfioro

DESCRIPTION
Floor nozzles
Main drains
Mud suction nozzle
Connection kit
Pipes and fittings
Consumables
Pipes and fittings for overflow manifolds

Codice *Code*	n° collettori d.125 *no. of manifolds d.125*	Aqua flex rotoli 25 mt *Aqua flex rolls 25 mt*	Tubo PVC d 125 *PVC pipe d. 125*	Aspirafango *Mud suction nozzle*	n° bocchette *No. of nozzles*	n° Prese di fondo *No. of main drains*	Raccordi accessori *Auxiliary fittings*	Colla e detergente *Glue and detergent*	*Price (€)*
KACBL100	2	3	18	1	2	1	si	si	
KACBL101	2	3	18	1	3	1	si	si	
KACBL102	2	4	24	1	4	1	si	si	
KACBL103	3	4	24	1	5	1	si	si	
KACBL104	4	5	30	1	5	1	si	si	
KACBL105	4	6	30	2	8	1	si	si	
KACBL106	4	6	36	2	10	1	si	si	

Codice/*Code*	Descrizione/*Description*	*Price (€)*
KPFR100	Kit presa di fondo da collegare in by-pass *Main drain kit for by-pass connection*	

OVERFLOW EDGE



Kit circolazione bordo sfioratore per strutture cemento-PVC
Overflow edge circulation kit for concrete-PVC structures

CAMPO DI UTILIZZO

Kit per la circolazione con Tecnologia a bordo sfioratore con strutture in cemento con rivestimento in PVC.

CONTEXT OF USE

Circulation kit using overflow edge technology with concrete structures with PVC lining

DESCRIZIONE

Bocchette a pavimento
Prese di fondo
Aspirafango
Kit di collegamento
Tubazioni e raccordi
Materiali di consumo
Tubazioni e raccordi per collettore di sfioro
* Sono esclusi accessori per vasca di compenso

DESCRIPTION

Floor nozzles
Main drains
Mud suction nozzle
Connection kit
Pipes and fittings
Consumables
Pipes and fittings for overflow manifolds
* *Accessories for compensation tank are excluded*

Codice *Code*	n° collettori d.125 *no. of manifolds d.125*	Aqua flex rotoli 25 mt *Aqua flex rolls 25 mt*	Tubo PVC d 125 *PVC pipe d. 125*	Aspirafango *Mud suction nozzle*	Passante a muro *Wall-through pipe*	n° bocchette *No. of nozzles*	n° Prese di fondo *No. of main drains*	Raccordi accessori *Auxiliary fittings*	Colla e detergente *Glue and detergent*	*Price (€)*
KCCBL100	2	3	18	1	1	2	1	si	si	
KCCBL101	2	3	18	1	1	3	1	si	si	
KCCBL102	2	4	24	1	1	4	1	si	si	
KCCBL103	3	4	24	1	1	5	1	si	si	
KCCBL104	4	5	30	1	1	5	1	si	si	
KCCBL105	4	6	30	2	2	8	1	si	si	
KCCBL106	4	6	36	2	2	10	1	si	si	

Codice/*Code*	Descrizione/*Description*	*Price (€)*
KPFR100	Kit presa di fondo da collegare in by-pass *Main drain kit for by-pass connection*	

OVERFLOW EDGE



Kit circolazione bordo sfioratore per strutture cemento-piastrelle
Overflow edge circulation kit for concrete-tiles structures

CAMPO DI UTILIZZO
Kit per la circolazione con Tecnologia a bordo sfioratore con strutture in cemento con rivestimento in Piastrelle.

CONTEXT OF USE
Circulation kit using overflow edge technology with concrete structures with Tiles.

DESCRIZIONE
Bocchette a pavimento
Prese di fondo
Aspirafango
Passante a muro
Kit di collegamento
Tubazioni e raccordi
Materiali di consumo
Tubazioni e raccordi per collettore di sfioro
*Sono esclusi accessori per vasca di compenso

DESCRIPTION
Floor nozzles
Main drains
Mud suction nozzle
Wall-through pipe
Connection kit
Pipes and fittings
Consumables
Pipes and fittings for overflow manifolds
**Accessories for compensation tank are excluded*

Codice *Code*	n° collettori d.125 *no. of manifolds d.125*	Aqua flex rotoli 25 mt *Aqua flex rolls 25 mt*	Tubo PVC d 125 *PVC pipe d. 125*	Aspirafango *Mud suction nozzle*	Passante a muro *Wall-through pipe*	n° bocchette *No. of nozzles*	n° Prese di fondo *No. of main drains*	Raccordi accessori *Auxiliary fittings*	Colla e detergente *Glue and detergent*	*Price (€)*
KACBP100	2	3	18	1	1	2	1	si	si	
KACBP101	2	3	18	1	1	3	1	si	si	
KACBP102	2	4	24	1	1	4	1	si	si	
KACBP103	3	4	24	1	1	5	1	si	si	
KACBP104	4	5	30	1	1	5	1	si	si	
KACBP105	4	6	30	2	2	8	1	si	si	
KACBP106	4	6	36	2	2	10	1	si	si	

Codice/*Code*	Descrizione/*Description*	*Price (€)*
KPFR101	Kit presa di fondo da collegare in by-pass *Main drain kit for by-pass connection*	

POOL LINING PVC SKIMMER



Kit rivestimento in PVC per tecnologia a skimmer calcolato per parete h120 h220 e parete h140 fondo piano

PVC LINING KIT FOR SKIMMER TECHNOLOGY suitable for h 120 h 220 wall and h 140 wall, flat bottom

CAMPO DI UTILIZZO

Piscine pubbliche e private per rivestimento in membrane di PVC

Tecnologia a Skimmer con rivestimento in membrane di PVC

CONTEXT OF USE

Public and private pools with PVC membrane lining

Skimmer technology with PVC membrane lining

DESCRIZIONE

Profilo in PVC 25x20x3 in aste da 3 mt
Rotoli Elbe H 1.65 in rotoli da L 25 MT – L 12,5 mt
Profilo in PVC flexiflow interno
Profilo in PVC flexiflow esterno
Rivetti in alluminio 3,4x11 in conf.100 pz
Chiodi ad espansione
PVC liquido per sigillatura chimica del PVC del colore del rivestimento
Solvente THF per saldatura
Applicatore per PVC liquido

DESCRIPTION

PVC profile 25x20x3 in 3 m bars.
Elbe rolls H 1.65 L 25 m – L 12.5 m
Internal Flexiflow PVC profile
External Flexiflow PVC profile
Aluminium rivets 3.4x11 - package 100 pcs
Expansion bolts
Liquid PVC for chemical sealing of PVC lining colour
THF thinner for welding
Liquid PVC applicator

CARATTERISTICHE TECNICHE

Fabbricato in PVC, completamente riciclabile. Proprietà chimiche e meccani che vengono assicurate dagli additivi rispettosi delle leggi internazionali. Il PVC non rilascia diossine nell'atmosfera e può essere riciclato mediante degassificazione, il PVC è normalmente riutilizzato per ulteriori pavimentazioni. Resistente e impermeabile, costruito con PVC rinforzato con uno spessore di 1,50 mm assicura una perfetta tenuta della piscina. Liscio e piacevole al tatto, è durevole nel tempo e facile da mantenere. Stabile contro i raggi UV. Resistente al maltempo e al freddo. Antimicrobi. Saldabile. Privo di metalli pesanti e fisicamente testato secondo EN 71/3. Resistente ai prodotti per la pulizia della vasca e ai detergenti per la depurazione dell'acqua se effettuata attenendosi perfettamente alle indicazioni e con una temperatura dell'acqua fino a 28°C.

TECHNICAL FEATURES

Made in fully recyclable PVC. Chemical and mechanical properties are ensured by additives in compliance with international regulations. PVC does not release dioxins into the atmosphere and can be recycled through degasification. After recycling, it is normally reused to produce materials for floor lining. Strong and waterproof, made in reinforced PVC with a thickness of 1.50 mm, it guarantees excellent pool sealing. Smooth and pleasant to the touch, durable and low-maintenance. UV-resistant. Resistant to adverse weather conditions and cold temperatures. Antimicrobial. Weldable. Free from heavy metals and physically tested in compliance with EN 71/3. Resistant to pool detergents and water purification products, if these are used according to the instructions and with a water temperature up to 28°C.

OPTIONAL

Codice/*Code*	Descrizione/*Description*	*Price (€)*
800800072	Collante per rivestimento Kg 5/ *Kg 5 glue for pool lining*	
808800033	Materassino h 1500 L 15 mt sp.5 mm a cellula chiusa per pareti e fondo/*Closed-cell technology mat h 1500 L 15 m thickness 5 mm for walls and floor*	
808800034	Materassino H 1500 L 15 mt sp.10 mm a cellula chiusa per pareti e fondo/*Closed-cell technology mat H 1500 L 15 m thickness 10 mm for walls and floor*	

Dimensione (m) *Dimension (m)*	Rotoli h 1.65 mt. 25 *Rolls h 1.65 m 25*	Rotoli h 1.65 antiscivolo m² *Non-slip h 1.65 rolls sq. m*	PVC liquido Kg 1 *Liquid PVC kg 1*	Profilo pvc per ancoraggio mt. 50 *PVC profile for fastening m 50*	Profilo in alluminio mt.3 *Aluminium profile m 3*	Profilo in alluminio mt.3 pretagliato *Pre-cut aluminium profile m 3*	Chiodi ad espansione 4.8x26 *Expansion bolts 4.8x26*	Rivetti 3.4x11 conf. 50 *Rivets 3.4x11 - package 50 pcs*	RIVESTIMENTO ELBTAL colori (azzurro-blu-bianco-grigio-grigio scuro-sabbia) *ELBTAL LINING colours (light blue-blue-white-grey-dark grey-sand)*
RETTANGOLARE/*RECTANGULAR*									
3.20x7.20	1½		1	50	21			50	Cod. KEK100
4.00x8.00	2		1	50	24			100	Cod. KEK101
4.00x8.00+R1.5	2½	8.25	1	50	21	6	5	100	Cod. KEK102
4.00x8.00+RET 1.6x2.4	2½	8.25	1	50	30		5	100	Cod. KEK103
4.80x9.60	2½		1	50	30			100	Cod. KEK104
4.80x9.60+R1.5	3	8.25	1	50	27	6	5	100	Cod. KEK105
4.80x9.60+RET 1.6x2.4	3	8.25	1	50	33		5	100	Cod. KEK106
5.00x10.00	3		1	50	30			100	Cod. KEK107
5.00x10.00+R1.5	3½	8.25	2	50	27	6	5	150	Cod. KEK108
5.00x10.00+RET 1.6x2.4	3½	8.25	2	50	36		5	150	Cod. KEK109
5.60x11.20	3½		2	50	36			150	Cod. KEK110
5.60x11.20+R1.5	4	8.25	2	50	33	6	5	150	Cod. KEK111
5.60x11.20+RET 1.6x2.4	4	8.25	2	50	39		5	150	Cod. KEK112
6.00x12.00	4		2	50	36			150	Cod. KEK113
6.00x12.00+R1.5	4	8.25	2	50	33	6	5	150	Cod. KEK114
6.00x12.00+ RET 1.6x2.4	4	8.25	2	50	42		5	150	Cod. KEK115
6.80x12.80	4½		2	50	42			150	Cod. KEK116
6.80x12.80+R 1.5	5	8.25	2	50	39	6	5	200	Cod. KEK117
6.80x12.80+ RET 1.6x2.4	5	8.25	2	50	45		5	200	Cod. KEK118
7.00x14.00	5		2	50	42			200	Cod. KEK119
ORIONE									
4.00x8.00	2		1	50	18	9		150	Cod. KEK120
5.00x10.00	2½		1	50	21	9		150	Cod. KEK121
6.00x12.00	3½		2	50	24	12		150	Cod. KEK122
SIRIO									
4.00x8.00	2		1	50	9	15		150	Cod. KEK123
5.00x10.00	2½		1	50	9	18		150	Cod. KEK124
6.00x12.00	3		2	50	9	21		200	Cod. KEK125
ANDROMEDA									
4.00x8.00	2		1	50		21		150	Cod. KEK126
5.00x10.00	2½		1	50		27		150	Cod. KEK127
6.00x12.00	3½		1	50		33		200	Cod. KEK128

Aggiungere le prime due lettere del colore di rivestimento scelto al codice del kit (per es. Sa-Sabbia, Bi-bianco, ecc.) per identificare il prodotto.
Add the first two letters of the lining color to the code of the chosen kit (for example Sa-Sand, Wh-White, ecc.) to identify the product.

PERIMETER EDGE KIT

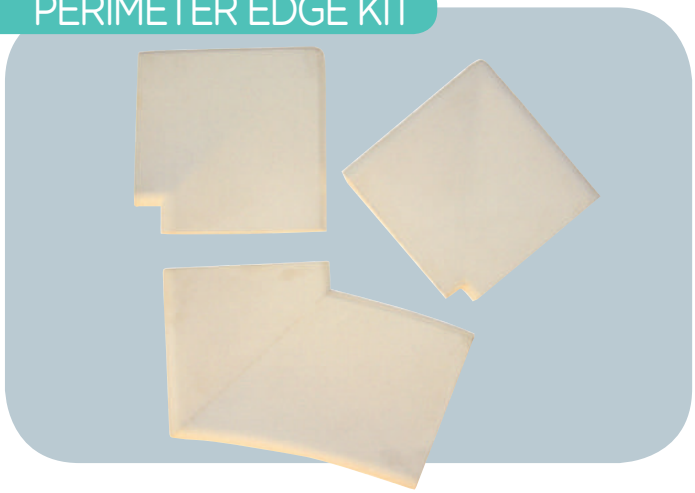

Kit bordi perimetrali
Perimeter edge kit

CAMPO DI UTILIZZO
Bordo perimetrale per piscine con tecnologia a skimmer

CONTEXT OF USE
Perimeter edge for pools with skimmer technology

DESCRIZIONE
Bordo in graniglia di marmo e cemento bianco disponibili per piscine con lati diritti o con lati free form o raggiati.

DESCRIPTION
Edge in marble grit and white concrete available for pools with straight, free form or round sides.

CARATTERISTICHE TECNICHE
Agglomerato in cemento e graniglia di marmo , il bordo viene utilizzato principalmente per proteggere la piscina dagli elementi inquinanti.

TECHNICAL FEATURES
Concrete and marble grit agglomerate, the edge is mainly used to protect the pool from pollutants.



Kit bordi perimetrali
Perimeter edge kit

Dimensione (m) *Dimension (m)*	Bordo diritto *Straight edge*	Bordo ad Angoli 90° *90° corner edge*	Bordo ad Angoli 270° *270° corner edge*	Bordo ad Angoli scala romana *Roman step corner edge*	Bordo scala romana r 1.5 *Roman step edge r 1.5*	Kit bordi perimetrali bianchi lisci *White smooth perimeter edge kit*	Kit bordi perimetrali bianchi antiscivolo *Non-slip white perimeter edge kit*	Kit bordi perimetrali colorati *Coloured perimeter edge kit*
RETTANGOLARE/*RECTANGULAR*								
3.20x7.20	35	4				KGKX100	KGKX200	KGKX300
4.00x8.00	42	4				KGKX101	KGKX201	KGKX301
4.00x8.00+R1.5	38	4		2	10	KGKX102	KGKX202	KGKX302
4.00x8.00+RET 1.6x2.4	47	6	2			KGKX103	KGKX203	KGKX303
4.80x9.60	50	4				KGKX104	KGKX204	KGKX304
4.80x9.60+R1.5	46	4		2	10	KGKX105	KGKX205	KGKX305
4.80x9.60+RET 1.6x2.4	55	6	2			KGKX106	KGKX206	KGKX306
5.00x10.00	52	4				KGKX107	KGKX207	KGKX307
5.00x10.00+R1.5	48	4		2	10	KGKX108	KGKX208	KGKX308
5.00x10.00+RET 1.6x2.4	57	6	2			KGKX109	KGKX209	KGKX309
5.60x11.20	58	4				KGKX110	KGKX210	KGKX310
5.60x11.20+R1.5	54	4		2	10	KGKX111	KGKX211	KGKX311
5.60x11.20+RET 1.6x2.4	63	6	2			KGKX112	KGKX212	KGKX312
6.00x12.00	62	4				KGKX113	KGKX213	KGKX313
6.00x12.00+R1.5	58	4		2	10	KGKX114	KGKX214	KGKX314
6.00x12.00+RET 1.6x2.4	67	6	2			KGKX115	KGKX215	KGKX315
6.80x12.80	66	4				KGKX116	KGKX216	KGKX316
6.80x12.80+R 1.5	61	4		2	10	KGKX117	KGKX217	KGKX317
6.80x12.80+RET 1.6x2.4	71	6	2			KGKX118	KGKX218	KGKX318
7.00x14.00	72	4				KGKX119	KGKX219	KGKX319

Kit bordi perimetrali forme free form
Free form perimeter edge kit

Dimensione (m) *Dimension (m)*	Bordo diritto *Straight edge*	Bordo ad Angoli 90° *90° corner edge*	Bordo r 1.5 *Edge r 1.5*	Bordo r 2 *Edge r 2*	Bordo r 1.5rovescio *Edge r 1.5 inverted*	Bordo r 1.8rovescio *Edge r 1.8 inverted*	Bordo r 2rovescio *Edge r 2 inverted*	Bordo r 2.5 *Edge r 2.5*	Bordo r 3 *Edge r 3*	Bordo r 5 *Edge r 5*	Bordo r 5.5 *Edge r 5.5*	Bordo r 7.5 *Edge r 7.5*	Kit bordi perimetrali bianchi lisci *White smooth perimeter edge kit*	Kit bordi perimetrali bianchi antiscivolo *Non-slip white perimeter edge kit*	Kit bordi perimetrali colorati *Coloured perimeter edge kit*
ORIONE															
4.00x8.00	30	2		15									KGKX120	KGKX220	KGKX320
5.00x10.00	37	2						18					KGKX121	KGKX221	KGKX321
6.00x12.00	43	2							21				KGKX122	KGKX222	KGKX322
SIRIO															
4.00x8.00	8		11	18			3						KGKX123	KGKX223	KGKX323
5.00x10.00	10			15		3		25					KGKX124	KGKX224	KGKX324
6.00x12.00	12						3	18	25				KGKX125	KGKX225	KGKX325
ANDROMEDA															
4.00x8.00				30	3							14	KGKX126	KGKX226	KGKX326
5.00x10.00					4			36		19			KGKX127	KGKX227	KGKX327
6.00x12.00					4				42			24	KGKX128	KGKX228	KGKX328

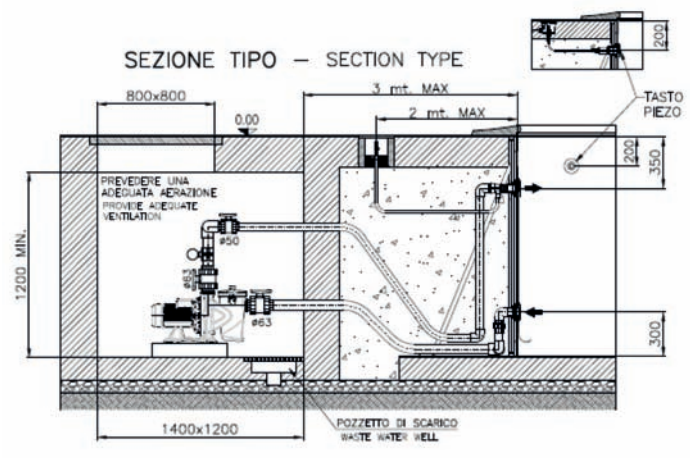

Codice *Code*	Bocchette idro n° *Whirlpool nozzles no.*	Aspirazione D. *Suction D.*	Alimentazione V *Power supply V*	Pompa kw *Pump kw*	Quadro elettrico* *Electric panel**	Pulsante pneumatico *Push-button*	Listino *Price List*
PANNELLI CON PVC/*PANELS WITH PVC*							
KDIAL109	2	63x2	monofase / *single-phase*	0.5	5 A	1	
KDIAL110	3	63x2	monofase / *single-phase*	0.75	6.3 A	1	
KDIAL111	3	63x2	trifase / *three-phase*	0.75	4-2.4 A	1	
KDIAL112	4	63x2	monofase / *single-phase*	1.1	7 A	1	
KDIAL113	4	63x2	trifase / *three-phase*	1.1	4-2.4 A	1	
KDIAL114	5	75x4	monofase / *single-phase*	1.5	9 A	1	
KDIAL115	5	75x4	trifase / *three-phase*	1.5	6-3.5 A	1	
KAIAL116	6	75x4	monofase / *single-phase*	2.2	12 A	1	
KDIAL117	6	75x4	trifase / *three-phase*	2.2	8.7 5	1	
CEMENTO CON PVC/*CONCRETE WITH PVC*							
KDIBL209	2	63x2	monofase / *single-phase*	0.5	5 A	1	
KDIBL210	3	63x2	monofase / *single-phase*	0.75	6.3 A	1	
KDIBL211	3	63x2	trifase / *three-phase*	0.75	4-2.4 A	1	
KDIBL212	4	63x2	monofase / *single-phase*	1.1	7 A	1	
KDIBL213	4	63x2	trifase / *three-phase*	1.1	4-2.4 A	1	
KDIBL214	5	75x4	monofase / *single-phase*	1.5	9 A	1	
KDIBL215	5	75x4	trifase / *three-phase*	1.5	6-3.5 A	1	
KDIBL216	6	75x4	monofase / *single-phase*	2.2	12 A	1	
KDIBP217	6	75x4	trifase / *three-phase*	2.2	8.7 5	1	
CEMENTO CON PIASTRELLE/*CONCRETE WITH TILES*							
KDICP309	2	63x2	monofase / *single-phase*	0.5	5 A	1	
KDICP310	3	63x2	monofase / *single-phase*	0.75	6.3 A	1	
KDICP311	3	63x2	trifase / *three-phase*	0.75	4-2.4 A	1	
KDICP312	4	63x2	monofase / *single-phase*	1.1	7 A	1	
KDICP313	4	63x2	trifase / *three-phase*	1.1	4-2.4 A	1	
KDICP314	5	75x4	monofase / *single-phase*	1.5	9 A	1	
KDICP315	5	75x4	trifase / *three-phase*	1.5	6-3.5 A	1	
KDICP316	6	75x4	monofase / *single-phase*	2.2	12 A	1	
KDICP317	6	75x4	trifase / *three-phase*	2.2	8.7 5	1	

*Quadro elettrico escluso/**Electric panel excluded*

Aeromassaggio
Aeromassage

Codice *Code*	Bocchette geyser n° *Geyser nozzles no.*	Alimentazione V *Power supply Vtt*	Soffianti kw *Blowers kw*	Quadro elettrico *Electric panel*	Pulsante pneumatico *Pneumatic push-button*	Listino *Price List*
RIVESTIMENTO CON PVC/*PVC LINING*						
KASCL115	1	monofase / *single-phase*	0.9	6-9	1	
KASCL116	2	monofase / *single-phase*	0.9	6-9	1	
RIVESTIMENTO CON PIASTRELLE/*TILE LINING*						
KASCP215	1	monofase / *single-phase*	0.9	6-9	1	
KASCP216	2	monofase / *single-phase*	0.9	6-9	1	

*Quadro elettrico escluso/**Electric panel excluded*

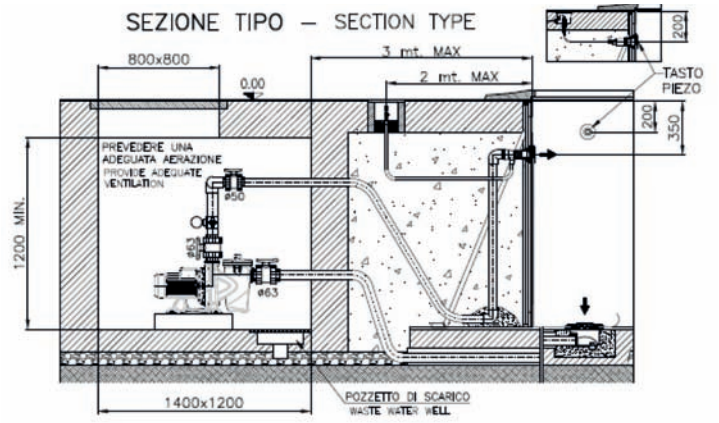

Idromassaggio
Whirlpool

Codice *Code*	Bocchette idro n° *Whirlpool nozzles no.*	Aspirazione D. *Suction D.*	Alimentazione V *Power supply V*	Pompa kw *Pump kw*	Quadro elettrico *Electric panel*	Pulsante pneumatico *Push-button*	Listino *Price List*
PANNELLI CON PVC/*PANELS WITH PVC*							
KAIAP100	2	63x2	monofase/ *single-phase*	0.5	5 A	1	
KAIAP101	3	75x2	monofase/ *single-phase*	0.75	6.3 A	1	
KAIAP102	3	75x2	trifase/ *three-phase*	0.75	4-2.4 A	1	
KAIAP103	4	75x2	monofase/ *single-phase*	1.1	7 A	1	
KAIAP104	4	75x2	trifase/ *three-phase*	1.1	4-2.4 A	1	
KAIAP105	5	90x2	monofase/ *single-phase*	1.5	9 A	1	
KAIAP106	5	90x2	trifase/ *three-phase*	1.5	6-3.5 A	1	
KAIAP107	6	110x2	monofase / *single-phase*	2.2	12 A	1	
KAIAP108	6	110x2	trifase/ *three-phase*	2.2	8.7 5	1	
CEMENTO CON PVC/*CONCRETE WITH PVC*							
KAIBP200	2	63x2	monofase/ *single-phase*	0.5	5 A	1	
KAIBP201	3	75x2	monofase/ *single-phase*	0.75	6.3 A	1	
KAIBP202	3	75x2	trifase / *three-phase*	0.75	4-2.4 A	1	
KAIBP203	4	75x2	monofase/ *single-phase*	1.1	7 A	1	
KAIBP204	4	75x2	trifase/ *three-phase*	1.1	4-2.4 A	1	
KAIBP205	5	90x2	monofase/ *single-phase*	1.5	9 A	1	
KAIBP206	5	90x2	trifase/ *three-phase*	1.5	6-3.5 A	1	
KAIBP207	6	110x2	monofase/ *single-phase*	2.2	12 A	1	
KAIBP208	6	110x2	trifase/ *three-phase*	2.2	8.7 5	1	
CEMENTO CON PIASTRELLE/*CONCRETE WITH TILES*							
KAICP300	2	63x2	monofase/ *single-phase*	0.5	5 A	1	
KAICP301	3	75x2	monofase/ *single-phase*	0.75	6.3 A	1	
KAICP302	3	75x2	trifase/ *three-phase*	0.75	4-2.4 A	1	
KAICP303	4	75x2	monofase/ *single-phase*	1.1	7 A	1	
KAICP304	4	75x2	trifase/ *three-phase*	1.1	4-2.4 A	1	
KAICP305	5	90x2	monofase/ *single-phase*	1.5	9 A	1	
KAICP306	5	90x2	trifase/ *three-phase*	1.5	6-3.5 A	1	
KAICP307	6	110x2	monofase/ *single-phase*	2.2	12 A	1	
KAICP308	6	110x2	trifase/ *three-phase*	2.2	8.7 5	1	

Aeromassaggio
Aeromassage

Impianto continuo/ *Continuous operation*

Codice *Code*	Bocchette geyser n° *Geyser nozzles no.*	Alimentazione V *Power supply Vt*	Soffianti cl 40 *Blowers cl 40*	Soffianti cl 50-60 *Blowers cl 50-60*	Quadro elettrico *Electric panel*	Pulsante pneumatico *Push-button*	Listino *Price List*
RIVESTIMENTO CON PVC/*PVC LINING*							
KASCL100	2	monofase / *single-phase*	0.8 kw		6-9 A	1	
KASCL101	3	monofase / *single-phase*	1.1 kw		6-9 A	1	
KASCL102	3	trifase / *three-phase*	1.1 kw		2-4 A	1	
KASCL103	4	monofase / *single-phase*		1.5 kw	9-12 A	1	
KASCL104	4	trifase / *three-phase*		1.5 kw	4-6 A	1	
RIVESTIMENTO CON PIASTRELLE/*TILE LINING*							
KASCP200	2	monofase / *single-phase*	0.8 kw		6-9 A	1	
KASCP201	3	monofase / *single-phase*	1.1 kw		6-9 A	1	
KASCP202	3	trifase / *three-phase*	1.1 kw		2-4 A	1	
KASCP203	4	monofase / *single-phase*		1.5 kw	9-12 A	1	
KASCP204	4	trifase / *three-phase*		1.5 kw	4-6 A	1	

Impianto continuo con lettini/ *Continuous operation with steel deck*

Codice *Code*	Lettini Inox *Steel deck*	Alimentazione V *Power supply Vt*	Soffianti cl 40 *Blowers cl 40*	Soffianti cl 50-60 *Blowers cl 50-60*	Quadro elettrico *Electric panel*	Pulsante pneumatico *Push-button*	Listino *Price List*
RIVESTIMENTO CON PVC/*PVC LINING*							
KASCL105	1	monofase / *single-phase*	1.1 kw		6-9 A	1	
KASCL106	1	trifase / *three-phase*	1.1 kw		2-4 A	1	
KASCL107	2	monofase / *single-phase*		1.5 kw	9-12 A	1	
KASCL108	2	trifase / *three-phase*		1.5 kw	4-6 A	1	
RIVESTIMENTO CON PIASTRELLE/*TILE LINING*							
KASCP205	1	monofase / *single-phase*	1.1 kw		6-9 A	1	
KASCP206	1	trifase / *three-phase*	1.1 kw		2-4 A	1	
KASCP207	2	monofase / *single-phase*		1.5 kw	9-12 A	1	
KASCP208	2	trifase / *three-phase*		1.5 kw	4-6 A	1	

OPTIONAL



100605510

Codice/*Code*	Descrizione/*Description*	*Price (€)*
100160510	Pozzetto in vetroresina 100 x 70 h 60 cm/ *Fiber glass bunker 100 x 70 h 60 cm*	



Cascate statiche
Static Water Cascades

CAMPO DI UTILIZZO

Per piscine pubbliche e private con tipologie a skimmer o bordo sfioro

CONTEXT OF USE

For public and private pools with skimmer or overflow edge technology

DESCRIZIONE

Sono un ornamento che si può trovare in luoghi pubblici e privati per offrire agli osservatori un senso di tranquillità e relax modello bali ideali per momenti di relax o massaggi cervicali

Kit impianto cascate:
Modello bali inox 316 completa di ancoraggio
Pompa autoadescante con prefiltro
Pulsante pneumatico ON-OFF
Quadro elettrico
Raccorderia valvole e tubazioni di collegamento per una distanza MAX 4 mt
Prese di aspirazione

DESCRIPTION

This decoration can be installed in public and private areas to convey a sense of peacefulness and relaxation. Bali model, ideal for relaxing moments or neck massages

Water cascade system kit:
Bali model 316 stainless steel with fasteners
Self-priming pump with pre-filter
ON-OFF pneumatic push-button
Electric panel
Fittings, valves and connection pipes for a distance of up to 4 m
Suction points

Codice *Code*	Dimensioni cm *Dimensions cm*	Cascata BALI *BALI Cascades*	Attacchi ø *Fittings ø*	Griglie doppia di Aspirazione *Double suction grid*	Alimentazione V *Power supply Vt*	Pompa kw *Pump kw*	Quadro elettrico *Electric panel*	Pulsante pneumatico *Pneumatic push-button*	Listino *Price List*
KAFCI110	h 690x673	Bali 350	1"½ F	ø 50	monofase	1.1	7 A	1	
KAFCI111	h 690x673	Bali 350	1"½ F	ø 50	trifase	1.1	5-2.9 A	1	
KAFCI112	h 690x673	Bali 500	2" F	ø 63	monofase	1.5	9 A	1	
KAFCI113	h 690x673	Bali 500	2" F	ø 63	trifase	1.5	6-3.5 A	1	

OPTIONAL

Codice/*Code*	Descrizione/*Description*	*Price (€)*
100160510	Pozzetto in vetroresina 100x70h60/ *Fiber glass bunker 100x70h60*	



Cascate Mini Bali
Mini Bali Cascades

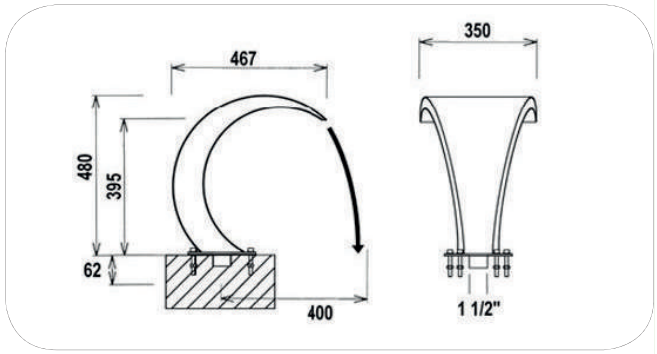

Codice/*Code*	Descrizione/*Description*	*Unit*	*Price (€)*
600600014	Cascata inox 316 mini bali - portata 20 mc/h / *Inox 316 waterfall mini bali - flow rate 20 mc/h*	NR	



Cascate Bali
Bali Cascades

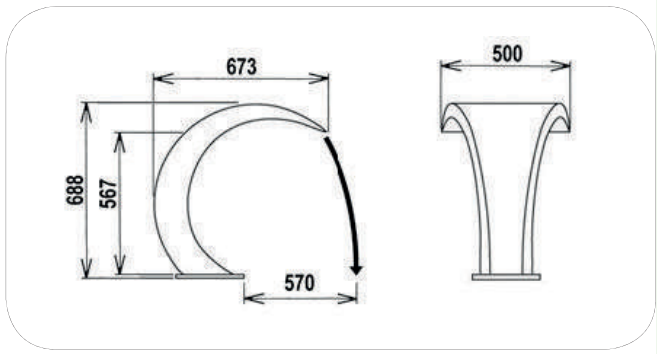

Codice/*Code*	Descrizione/*Description*	*Unit*	*Price (€)*
600600030	Cascata inox 316 Bali lucida-portata 30 mc/h / *Waterfall inox 316 polished-flow rate 30 mc/h*	NR	
600600034	Ancoraggio / *Anchor*	NR	
600600035	Cornice inox 316 / *Frame Inox 316*	NR	

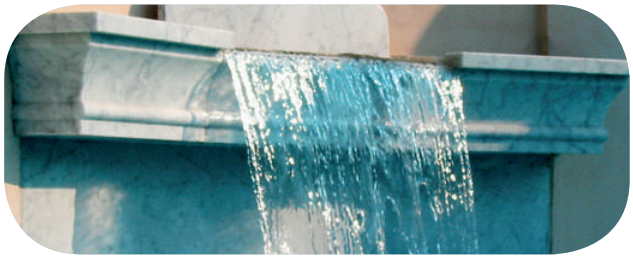

Cascate a parete statiche
Static Wall-Mounted Water Cascades

CAMPO DI UTILIZZO
Per piscine pubbliche e private con tipologie a skimmer o bordo sfioro da murare in parete

DESCRIZIONE
Sono un ornamento che si può trovare in luoghi pubblici e privati per offrire agli osservatori un senso di tranquillità e relax modello Maui ideali per momenti di relax o massaggi cervicali.
Kit impianto cascate a parete:
Modello Maui inox 316
Pompa autoadescante con prefiltro
Pulsante on-off pneumatico
Quadro elettrico
Raccorderia valvole e tubazioni di collegamento per una distanza MAX 4 mt
Prese di aspirazione

CONTEXT OF USE
For public and private pools with skimmer or overflow edge technology, to be installed into the wall

DESCRIPTION
This decoration can be installed in public and private areas to convey a sense of peacefulness and relaxation. Maui model, ideal for relaxing moments or neck massages.
Wall-mounted cascade system kit:
Maui model 316 stainless steel
Self-priming pump with pre-filter
On-off push-button
Electric panel
Fittings, valves and connection pipes for a distance of up to 4 m
Suction points

Codice *Code*	Cascata Maui *Maui Cascade*	Attacchi ø *Fittings ø*	Griglie doppia di Aspirazione *Double suction grid*	Alimentazione V *Power supply Vt*	Pompa kw *Pump kw*	Quadro elettrico *Electric panel*	Pulsante pneumatico *Pneumatic push-button*	Listino (€) *Price List (€)*
KAFCI115	Maui 500	2"F	ø 63	monofase	1.1	6-9 A	1	
KAFCI116	Maui 500	2"F	ø 63	trifase	1.1	5-2.9 A	1	
KAFCI117	Maui 300	2"F	ø 50	monofase	0.33	6-9 A	1	

OPTIONAL



100160510

Codice/*Code*	Descrizione/*Description*	*Price (€)*
100160510	Pozzetto in vetroresina 100x70h60/ *Fiber glass bunker 100x70h60*	



Cascate a parete Maui
Wall-Mounted Water Cascades Maui

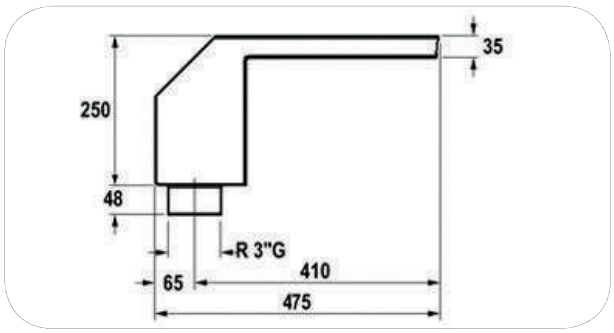

Codice/*Code*	Descrizione/*Description*	*Unit*	*Price (€)*
600600050	Cascata a parete inox 316 MAUI 300 mm - portata 10 mc/h *Wall-Mounted Water Cascades MAUI Inox 316 300 mm - flow rate 10 mc/h*	NR	
600600051	Cascata a parete inox 316 MAUI 500 mm - portata 20 mc/h *Wall-Mounted Water Cascades MAUI Inox 316 500 mm - flow rate 20 mc/h*	NR	

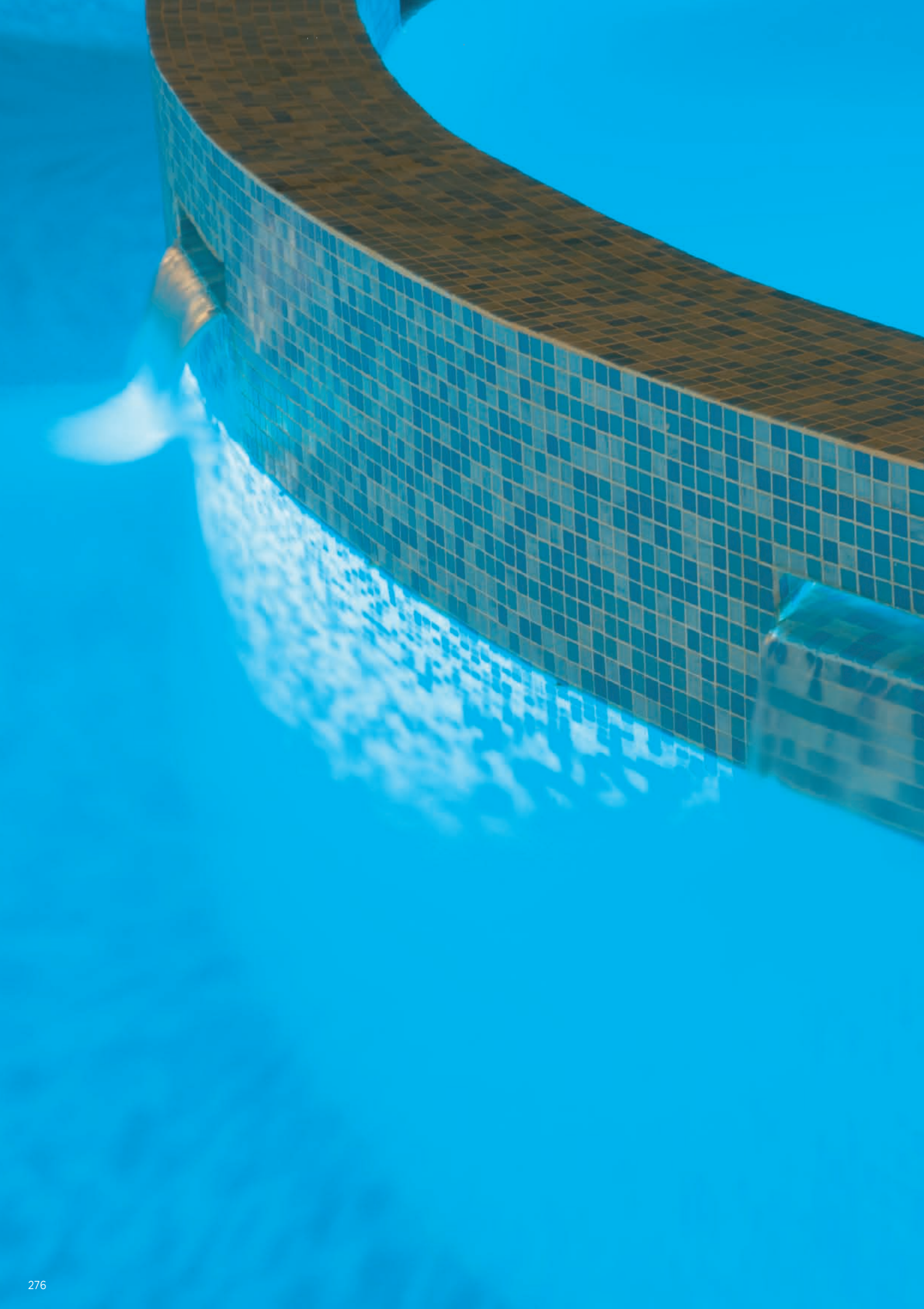

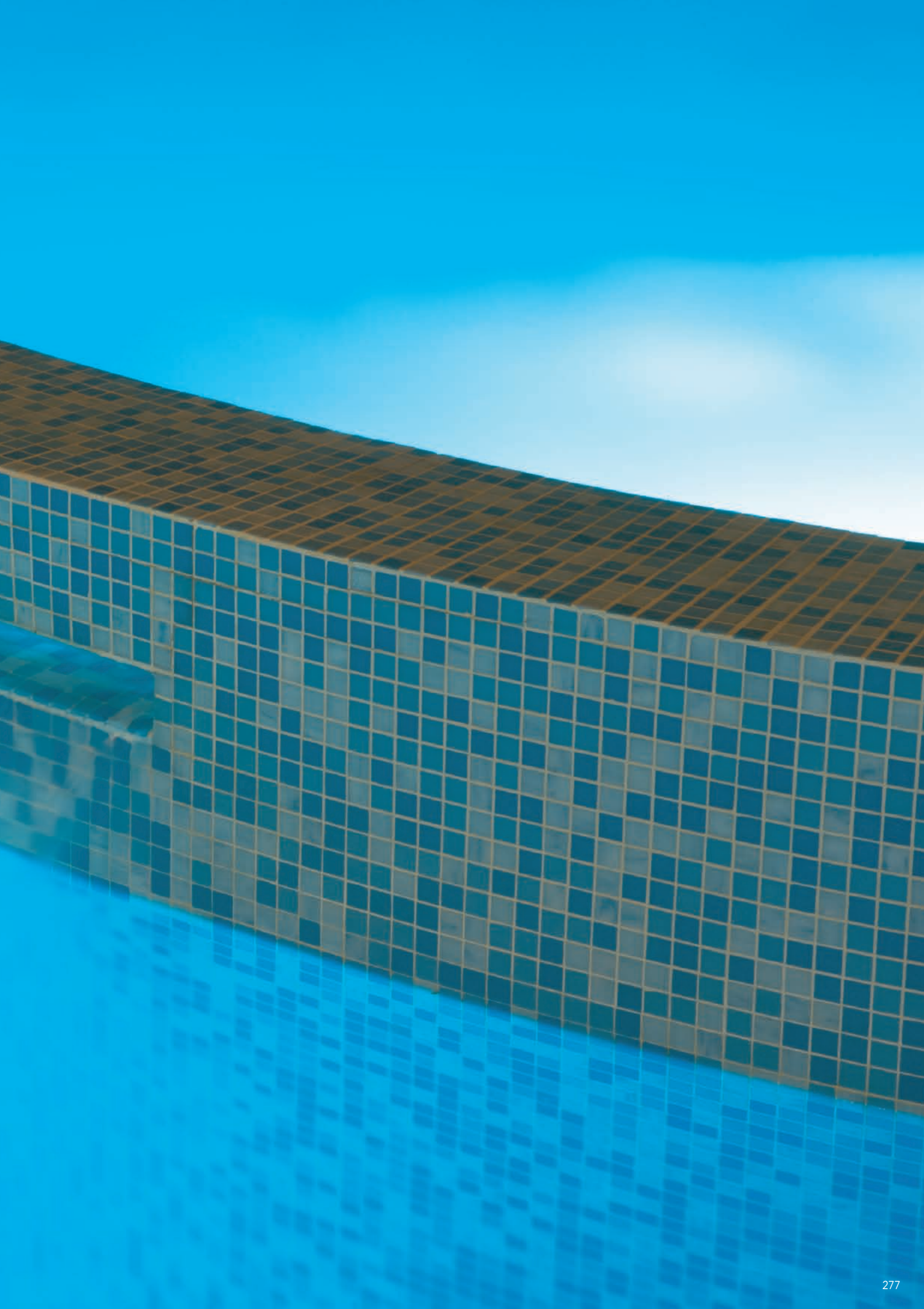

MODULO PREVENTIVI PISCINE

Mod. **A27**
Rev. 04 - ITA

DATA _____ **RIF. COMMERCIALE AQUA** _____

CLIENTE _____ **RIF. CLIENTE** _____

DATI IDENTIFICATIVI PISCINA

INSTALLAZIONE ☐ INTERRATA ☐ FUORI TERRA

CLASSIFICAZIONE _____ **DIMENSIONI** _____ **ALTEZZA** _____

TIPO DI STRUTTURA ☐ PREFABBRICATA MAGNELIS ☐ CEMENTO + LINER ☐ CEMENTO + PIASTRELLE ☐ CASSERI EPS

TIPO SCALA ☐ RETTANGOLARE lungh.mt _____ ☐ ROMANA raggio.mt _____

TIPO RIVESTIMENTO ☐ **LINER** tipo _____ colore _____ ☐ **PIASTRELLE** **BORDO** ☐ TIPO _____

CIRCOLAZIONE

☐ **SKIMMER** tipo ☐ SFIORATORE ☐ ANGOLO ☐ CLASSICO q.tà _____

☐ **BORDO SFIORO**

BOCCHETTE q.tà _____ ☐ ASPIRAFANGO q.tà _____ ☐ BOCCHETTE IDRO q.tà _____

FILTRAZIONE ☐ IMPIANTO ASSEMBLATO ☐ POZZETTO ☐ MONOFASE ☐ TRIFASE NOTE _____

QUADRO ☐ T. CONTROL _____ ☐ CLASSICO _____

ILLUMINAZIONE: indicare quantità

	Faro nicchia ø302	Faro bocchetta ø297	Faro bocchetta ø216	Faretto spot
Luce bianca	☐ -18w ☐ -24w ☐ -35w	☐ -18w ☐ -24w ☐ -35w	☐ -10w ☐ -18w	☐ -7W
Luce bianco-blu	☐ -18w ☐ -24w ☐ -35w	☐ -18w ☐ -24w ☐ -35w	☐ -10w ☐ -18w	☐ -7W
Color-RGB	☐ -18w ☐ -24w ☐ -35w	☐ -18w ☐ -24w ☐ -35w	☐ -10w ☐ -18w	☐ -8W

COPERTURE ☐ INVERNALE ☐ ESTIVA ☐ SICUREZZA ☐ TAPPARELLA IMMERSA ☐ TAPPARELLA ESTERNA

RISCALDAMENTO ☐ POMPA CALORE _____ ☐ SCAMBIATORE CALORE _____

DOSAGGIO ☐ AQUA SALT tipo _____ ☐ PANNELLO DOSAGGIO tipo _____ ☐ POMPA tipo _____

RELAX ☐ NUOTO CONTROCORRENTE ☐ BOCCHETTE GEYSER q.tà _____ ☐ LETTINI q.tà _____ ☐ TRAMPOLINO q.tà _____

ALTRO

Disegno Quotato

SWIMMING POOL QUOTATION FORM

Mod. **A27**
Rev. 04 - ENG

DATA _____ **AQUA COMMERCIAL REF.** _____

CUSTOMER _____ **CUSTOMER REFERENCE** _____

SWIMMING POOL SPECIFICATIONS

HOT TO INSTALL ☐ UNDER FLOOR LEVEL ☐ OVER FLOOR LEVEL

TYPE _____ **OVERALL SIZE** _____ **HEIGHT** _____

STRUCTURE TYPE ☐ MODULAR MAGNELIS ☐ CONCRETE + PVC LINER ☐ CONCRETE + TILES ☐ EPS FORMWORKS

LADDER TYPE ☐ SQUARE lenght.mt _____ ☐ ROUND radius.mt _____

COATING TYPE ☐ **PVC LINER** type _____ color _____ ☐ **TILES** **EDGE** ☐ type _____

CIRCULATION

☐ **SKIMMER** type ☐ OVERFLOW ☐ ANGULAR ☐ CLASSIC q.ty _____

☐ **OVER FLOW**

INLET q.ty _____ ☐ VACUUM INLET q.ty _____ ☐ WHIRLPOOL INLET q.ty _____

FILTRATION ☐ ASSEMBLED KIT ☐ BUNKER ☐ SINGLE-PHASE ☐ THREE-PHASE NOTE _____

ELECTRIC PANEL ☐ T. CONTROL _____ ☐ CLASSIC _____

LIGHTING: indicate quantity

	Lighthouse-niche ø302 -			Nozzle lighthouse ø297 -			Nozzle lighthouse ø216 -		Spot led
WHITE	☐ -18w	☐ -24w	☐ -35w	☐ -18w	☐ -24w	☐ -35w	☐ -10w	☐ -18w	☐ -7W
WHITE/BLUE	☐ -18w	☐ -24w	☐ -35w	☐ -18w	☐ -24w	☐ -35w	☐ -10w	☐ -18w	☐ -7W
COLOR-RGB	☐ -18w	☐ -24w	☐ -35w	☐ -18w	☐ -24w	☐ -35w	☐ -10w	☐ -18w	☐ -8W

COVER ☐ WINTER ☐ SUMMER ☐ SAFETY ☐ RIGID COVER UNDER WATER ☐ RIGID COVER OVER WATER

HEATING ☐ HEAT PUMP _____ ☐ HEAT EXCHANGER _____

DOSING ☐ AQUA SALT type _____ ☐ DOSING PANEL type _____ ☐ PUMP type _____

RELAX ☐ COUNTERCURRENT ☐ GEYSER INLET q.ty _____ ☐ POOL BED q.ty _____ ☐ DIVING BOARD q.ty _____

OTHER _____

Overall Sizes

MODULO PREVENTIVI POZZETTI-IMPIANTI

Mod. A28
Rev. 02 - ITA

DATA | RIF. COMM ERCIALE AQUA

CLIENTE | RIF. CLIENTE

TIPOLOGIA

☐ POZZETTO POLIETILENE EASY 1&2 ☐ POZZETTO VETRORESINA EASY 3&4&5 ☐ IMPIANTO ASSEMBLATO

☐ BATTERIA FRONTALE ø ☐ KIT IDROMASSAGGIO ☐ ALTRO

DATI TECNICI

TIPO FILTRO N° ☐ VEL/MS 35 ☐ VEL/MS 40 ☐ VEL/MS 50

TIPO POMPA N° kW ☐ MONOFASE ☐ TRIFASE

BOCCHETTE	Ø	N°		☐ BY-PASS ESTERNO	Ø	N°	
SKIMMER	Ø	N°		☐ BY-PASS INTERNO	Ø	N°	
PRESA DI FONDO	Ø	N°		☐ GENERATORE DI CLORO	M3	Tipo	
ASPIRAFANGO	Ø	N°		☐ SCAMBIATORE DI CALORE	Kcal	Tipo	
VASCA DI COMPENSO	Ø	N°		☐			

☐ POMPA IDRO kW Tipo ASPIRAZIONE ø N° MANDATE ø N°

☐ SOFFIANTE kW Tipo MANDATE ø N°

☐ QUADRO ELETTRONICO T° CONTROL MOD. ☐ QUADRO ELETTRICO

☐ TRASFORMATORE W Tipo ☐ QUADRO IDROMAS.

NOTE

Schema

BUNKER-KIT QUOTATION FORM

Mod. A28
Rev. 02 - ENG

DATA _____ AQUA COMMERCIAL REF. _____

CUSTOMER _____ CUSTOMER REFERENCE _____

TYPE

☐ EASY 1&2 POLYETHYLENE ☐ EASY 3&4&5 FIBER GLASS BUNKER ☐ PRE-ASSEMBLED KIT

☐ FRONTAL GROUP ø ☐ WHIRLPOOL KIT ☐ OTHER _____

TECHNICAL FEATURES

FILTER TYPE _____ N° _____ ☐ FLOW/MS 35 ☐ FLOW/MS 40 ☐ FLOW/MS 50

PUMP TYPE _____ N° _____ kW _____ ☐ SINGLE-PHASE ☐ THREE-PHASE

INLETS	Ø	N°	☐ EXTERNAL BY-PASS	Ø	N°	
SKIMMERS	Ø	N°	☐ INTERNAL BY-PASS	Ø	N°	
DRAINS	Ø	N°	☐ CHLORINE GENERATOR	M3	Type	
VACUUM INLETS	Ø	N°	☐ HEAT EXCHANGER	Kcal	Type	
OVERFLOW TANK	Ø	N°	☐			

☐ WHIRLPOOL PUMP kW Type SUCTION ø N° OUTLET ø N°

☐ BLOW PUMP kW Type OUTLET ø N°

☐ T CONTROL ELECTRIC PANEL _____ ☐ ELETRIC PANEL _____

☐ POWER TRANSFORMER _____ Type _____ ☐ WHIRLPOOL CONTROL BOX _____

NOTE _____

Diagram

CONDIZIONI GENERALI DI VENDITA

Il presente documento contiene le condizioni generali di vendita (di seguito "**CGV**") dei prodotti commercializzati dalla AQUA S.P.A., avente sede legale in via Tonino Crotti, 1 – 42018 San Martino in Rio (RE) – Italia - C.F. e P.IVA 02026440350 (di seguito, per brevità, "**Venditore**" o "**AQUA**").

1. Oggetto

1.1 Le presenti CGV - ove non derogate da specifico accordo scritto tra il Venditore e il Cliente, quest'ultimo come di seguito definito - regolano tutti i contratti di vendita relativi ai prodotti commercializzati dal Venditore (di seguito, per brevità, "**Prodotti**" o, singolarmente, "**Prodotto**"), in qualunque forma stipulati: mediante ordine, sottoscrizione di contratti scritti, per via telematica, ecc.

1.2 Verranno conclusi - in conformità a quanto indicato al precedente Art. 1.1 - unicamente contratti di vendita di Prodotti per uso imprenditoriale e/o professionale a clienti (di seguito, per brevità, "**Clienti**" o, singolarmente, "**Cliente**" - ai fini delle presenti CGV, Venditore e Cliente di seguito per brevità anche, congiuntamente, "**Parti**"), essendo esclusa la vendita a privati consumatori finali.

1.3 Eventuali eccezioni alle presenti CGV saranno sottoposte dal Venditore al Cliente in forma scritta e sottoscritte per accettazione dal Cliente. Qualsivoglia modifica unilaterale introdotta dal Cliente e non sottoscritta dal Venditore per accettazione sarà da ritenersi nulla.

2. Prodotti

2.1 Le informazioni sui Prodotti contenute sui cataloghi del Venditore, presenti sul sito aziendale e/o in altri documenti divulgativi analoghi hanno valore puramente indicativo e le immagini fotografiche che accompagnano la descrizione dei Prodotti possono non renderne perfettamente le caratteristiche tecniche, cromatiche o dimensionali e, per questo motivo, si ritengono non vincolanti per il Venditore.

2.2 Il Venditore si riserva la facoltà, in qualunque momento, di dismettere dai cataloghi Prodotti o di introdurne di nuovi, nuove famiglie o nuove gamme di Prodotti, a propria esclusiva discrezione e senza obbligo di preavviso.

2.3 Il Venditore si riserva il diritto di modificare le caratteristiche tecniche e funzionali dei Prodotti in qualunque momento, a propria esclusiva discrezione e senza obbligo di preavviso.

3. Contratto di vendita

3.1 L'ordine del Cliente deve contenere la chiara individuazione dei Prodotti da acquistare e, in particolare, i codici identificativi dei Prodotti e le rispettive quantità richieste. In mancanza di tali dati, l'ordine dei Prodotti si intenderà come non

GENERAL CONDITIONS OF SALE

This document outlines the general conditions of sale (hereinafter, "**GCS**") of the products traded by AQUA S.P.A., with head office located in Via Tonino Crotti, 1 – 42018 San Martino in Rio (RE) – Italy – Tax ID and VAT Reg. No. 02026440350 (hereinafter, "**Seller**" or "**AQUA**").

1. Subject-Matter

1.1 These GCS – where not derogated by specific written agreement between the Seller and the Client, the latter as defined hereafter – regulate all the sales contracts regarding the products traded by the Seller (hereinafter, "**Products**" or individually, "**Product**"), in any way drawn-up, through an order, signing of written contracts online, etc.

1.2 Only sales contracts to client shall be concluded for Products for business or professional use in compliance with section 1.1 (hereinafter, "**Clients**" or individually "**Client**" for purposes of these GCS, the Seller and the Client are hereinafter, jointly referred to as the "**Parties**"), as the sale to end private consumers is excluded.

1.3 Any exceptions to these GCS shall be submitted by the Seller to the Client in writing and must be signed for approval by the Client. Any unilateral amendment introduced by the Client that is not signed by the Seller for approval shall be considered void.

2. Products

2.1 Information on Products that are contained in the catalogues of the Seller, available in the corporate website or present in any other similar document that is disseminated, shall be considered approximate only and the photographic images that accompany the description of the Products may not give an accurate representation of the technical features, colours or sizes and for this reason, they shall not be binding on the Seller.

2.2 The Seller reserves the right at any time to remove Products from the catalogues or add new products, new categories or range of Products, at its sole discretion with no obligation to give prior notice.

2.3 The Seller reserves the right to amend the technical and functional characteristics of the Products at any time, at its sole discretion with no obligation to give prior notice.

3. Sales Contract

3.1 The Client's order must include a clear description of the Products to be purchased and in particular, include the identification codes of the Products and the respective requested quantities. Without said data, the order of the Products shall be

pervenuto al Venditore.
3.2 L'ordine del Cliente costituisce proposta contrattuale e non è vincolante per il Venditore fino all'invio della conferma d'ordine da parte del Venditore stesso. In caso di difformità tra ordine del Cliente e conferma d'ordine del Venditore, si considererà prevalente quest'ultima, contestabile dal Cliente entro i successivi 5 (cinque) giorni solari.
3.3 Nel formulare l'ordine, il Cliente prende atto delle quantità minime di vendita previste dal Venditore per ogni Prodotto, nonché del minimo di fatturazione previsto da AQUA per il settore specifico, come indicati dal Venditore nei cataloghi e/o all'atto dell'ordine.
3.4 Il Cliente accetta e riconosce che la propria emissione d'ordine sancisce l'accettazione delle presenti CGV da parte del Cliente, il quale rinuncia conseguentemente all'applicazione di eventuali proprie condizioni generali di acquisto considerate singolarmente e/o nel loro complesso. Ai fini di legge, ove non espressamente allegate e incluse in un contratto formalmente sottoscritto tra il Cliente e il Venditore, le presenti CGV sono in ogni caso sottoscritte in calce alla presente dal Cliente per accettazione almeno una volta ogni anno e così trasmesse al Venditore al più tardi al momento di e unitamente al successivo ordine emesso.
3.5 L'attività svolta da agenti, intermediari di AQUA e/o dalla struttura commerciale del Venditore non impegnano in alcun modo quest'ultimo fintantoché ciascun ordine ricevuto dai suddetti non sia seguito dalla conferma d'ordine scritta da parte del Venditore. Solo a seguito di detta conferma, pertanto, il Venditore si intenderà onerato dell'evasione dell'ordine accettato.

4. Prezzi di vendita

4.1 I prezzi di vendita dei prodotti sono calcolati "Ex Works" ("Franco Fabbrica") - sede del Venditore - e l'imposta sul valore aggiunto è esclusa e sarà applicata ai sensi di legge. Sono, altresì, esclusi eventuali altri oneri e costi (ad es. costi di trasporto, oneri doganali, dazi, ecc) che dovessero sorgere per la consegna dei Prodotti - come concordata tra Venditore e Cliente – e che saranno da aggiungere a tali prezzi.
4.2 Il Venditore si riserva la facoltà di modificare, a propria discrezione ed in qualunque momento, il prezzo dei Prodotti, alla luce dell'intervenuta variazione dei costi delle materie prime, della manodopera e/o di altre componenti di costo connesse con il ciclo produttivo posto in essere da AQUA, previa apposita segnalazione scritta al Cliente.

5. Condizioni di pagamento

5.1 Nell'ipotesi di conclusione del contratto con modalità di pagamento differite, le stesse sono indicate di volta in volta nella conferma d'ordine che il Venditore invia al Cliente. Allo stesso modo, ove il

considered as not received by the Seller.
3.2 The Client's order constitutes a contractual proposal and is not binding on the Seller until the latter forwards an order confirmation. In case of inconsistency between the Client's order and the Seller's order confirmation, the latter shall prevail, but may be disputed by the Client within 5 (five) calendar days thereafter.
3.3 When preparing the order, the Client acknowledges the minimum sales quantities required by the Seller for each Product, as well as the minimum billing set out by AQUA for the specific sector, as specified by the Seller in the catalogues or upon making the order.
3.4 The Client represents and warrants that by issuing an order the latter confirms the acceptance of these GCS and consequently waives the application of any of its general conditions of purchase considered individually or in their entirety. For all legal purposes and where not expressly attached or included in a contract formally signed between the Client and the Seller, these GCS are in any case signed at the foot herein by the Client for acceptance at least once a year and as such forwarded to the Seller, at the latest when and along with the subsequent issued order.

3.5 The activities conducted by agents, brokers of AQUA or by the Seller's organisation do not bind the latter in any way, as long as each order received by them is followed by a written order confirmation from the Seller. Therefore, the Seller shall be bound to process the accepted order only when said order confirmation is forwarded.

4. Sales prices

4.1 The sales prices of the products are calculated EX WORKS - Seller's premises and the value added tax is excluded and shall be applied pursuant to the law. Moreover, any other costs or expenses are excluded (such as transportation costs, custom duties, excise duty, etc.), which may be due for the delivery of the Products, as agreed between the Seller and the Client and which shall be added to said prices.
4.2 The Seller reserves the right to amend the price of the Products, at its own discretion and at any time, in view of a change in costs of raw materials, labour or other cost components related to the production cycle, implemented by AQUA with prior special written notice to the Client.

5. Payment conditions

5.1 In the event that a contract is concluded with deferred payment conditions, said conditions shall be included each time in the order confirmation that the Seller forwards to the Client. Likewise, if

pagamento sia richiesto in via anticipata, sarà il Venditore a darne indicazione nella propria conferma d'ordine inviata al Cliente.
5.2 I pagamenti effettuati in favore del Venditore mediante bonifico bancario o carta di credito dovranno pervenire al Venditore - alle proprie coordinate bancarie previamente indicate al Cliente - esclusivamente da conti correnti intestati al soggetto destinatario della fattura. Non sono ammessi pagamenti da parte di soggetti terzi diversi dall'intestatario della fattura, salvo previo accordo tra il Venditore, il Cliente e, ove diverso dal Cliente, il soggetto destinatario della fattura.
5.3 Resta inteso che eventuali reclami e/o contestazioni non daranno diritto al Cliente - e, ove diverso dal Cliente, all'intestatario della fattura - di sospendere o comunque ritardare i pagamenti dei Prodotti oggetto di contestazione, né tanto meno di altre forniture da parte di AQUA.

5.4 In caso di mancato pagamento, in tutto o in parte, del prezzo di vendita alle scadenze stabilite, a carico del Cliente - o, ove diverso dal Cliente, all'intestatario della fattura - matureranno automaticamente, senza necessità di costituzione in mora, gli interessi moratori ai sensi del Decreto Legislativo n. 231 del 9 ottobre 2002, e successive modifiche, fino alla data dell'effettivo pagamento, ferma restando qualsiasi altra facoltà in capo al Venditore di recupero del proprio credito, prevista dalle presenti CGV e/o dalla legge.
5.5 Il mancato o parziale pagamento, anche di una sola fattura, da parte del Cliente, attribuisce al Venditore la facoltà di rifiutare l'accettazione di nuovi ordini provenienti da quest'ultimo e/o l'esecuzione e il completamento di ordini in corso. Qualora il mancato o parziale pagamento si protragga per un periodo superiore al 30° (trentesimo) giorno dalla data di scadenza della fattura come stabilita, è attribuita al Venditore la facoltà di risolvere immediatamente il contratto di vendita, fermo restando il diritto di AQUA di agire per il risarcimento di ogni e qualsiasi danno patito, ivi inclusa la rifusione delle spese legali connesse ad eventuali azioni di recupero del credito, anche stragiudiziali.
5.6 Il Venditore ha diritto di rifiutarsi di dare corso ed accettare ordini inoltrati sulla base delle presenti CGV nonché di risolvere il contratto già in corso, oltre che nei casi espressamente previsti altrove nelle presenti CGV e dalla normativa applicabile, anche nei seguenti casi:

a. qualora intervenga qualsiasi variazione delle condizioni economico-finanziarie del Cliente che ne comprometta - o possa comprometterne - la capacità di soddisfare le proprie obbligazioni verso il Venditore; o
b. nel caso in cui il Cliente sia soggetto a procedure fallimentari, concorsuali, liquidatorie o altre procedure che ne attestino lo stato di

payment is requested in advance, it shall be the Seller's responsibility to specify it in its order confirmation that is forwarded to the Client.
5.2 Payments made to the Seller by bank transfer or credit card must be received by the Seller at its bank details communicated to the Client beforehand and exclusively from the current accounts in the name of person to whom the invoice is made out to. Payments by third parties who are not the person to whom the invoice is made out to are not allowed, unless agreed beforehand between the Seller and the Client and the recipient of the invoice who is not the Client
5.3 It is understood between the Parties that any complaints or disputes shall not entitle the Client and - if different than the Client - shall not entitle the person to whom the invoice is made out to, to suspend or otherwise delay payment of the Products being disputed and neither suspend other supplies by AQUA.
5.4 If the Client (or if different than the Client, the person to whom the invoice is made out to) fails to pay the sales price at the agreed due dates, in part or in whole, default interest will be due automatically without requiring a letter of formal notice pursuant to the Italian Legislative Decree 231 of 9 October 2002, as amended and supplemented, until the date of actual payment, notwithstanding any other right of the Seller to collect its credit, as provided by these GCS pursuant to the law.

5.5 Non-payment or partial payment by the Client, even of just one invoice, shall entitle the Seller to refuse the acceptance of new orders from the Client or the execution or completion of current orders. Whenever non-payment or partial payment persists for a period of more than the 30th (thirtieth) day as of the due date of the invoice as agreed, the Seller shall be entitled to terminate the sales contract immediately, notwithstanding AQUA's right to claim compensation for any damages suffered, including the reimbursement of legal expenses related to any possible credit collection measures, including out-of-court procedures.

5.6 The Seller is entitled to refuse to process or accept orders that are forwarded based on these GCS or terminate a contract already in force, as well as cases expressly envisaged in these GCS and those envisaged in applicable laws, in the event of the following circumstances:

a. if there is a change in the Client's economic conditions that compromises or that may compromise its ability to meet its own obligations towards the Seller; or
b. if the Client is subject to bankruptcy, insolvency, liquidation or other procedures that may indicate an insolvency condition.

decozione.
5.7 Nei casi di cui al precedente Art. 5.6, il Venditore avrà diritto di chiedere l'intero pagamento, in un'unica soluzione, di quanto ancora dovuto dal Cliente nei limiti consentiti dalla legge.

6. Riserva di Proprietà

In tutti i casi in cui sia pattuito il pagamento differito rispetto alla consegna dei Prodotti, si conviene tra il Venditore e il Cliente che la vendita avvenga con riserva di proprietà sui Prodotti a favore del Venditore. Pertanto, il Cliente ne acquisterà la proprietà soltanto all'atto del pagamento integrale del prezzo complessivo concordato, oltre agli oneri accessori, ma ne assume tutti i rischi dal momento della consegna, ai sensi e per gli effetti di cui all'art. 1523 e ss. del Codice Civile.

7. Consegna dei Prodotti

7.1 Salvo diverso accordo tra le Parti, documentato nella conferma d'ordine del Venditore e/o nel contratto concluso tra le Parti stesse, la consegna dei Prodotti al Cliente avviene "Ex Works" Incoterms®2010 ("Franco Fabbrica") presso la sede del Venditore.
7.2 I termini temporali di consegna indicati dal Venditore o concordati tra le Parti sono stabiliti a favore del Venditore ed hanno carattere indicativo. Pertanto, eventuali ritardi nella consegna dei Prodotti non potranno dar luogo ad alcuna pretesa di risarcimento o di annullamento dell'ordine da parte del Cliente. Il Venditore si riserva la facoltà di effettuare consegne parziali, nel momento e nella misura in cui singole parti del Prodotto siano pronte per la consegna.
7.3 I suddetti termini temporali di consegna sono in ogni caso soggetti al sopravvenire di eventuali Eventi di Forza Maggiore, come disciplinati e definiti al seguente Art. 11, o da atti od omissioni del Cliente.
7.4 Il luogo di consegna indicato dal Cliente è il solo riferimento a cui il Venditore dovrà prestare fede all'atto di consegna dei Prodotti stessi. Per questo motivo all'interno dell'ordine il Cliente dovrà indicare il luogo esatto in cui deve essere effettuata la consegna. Il Venditore, a sua volta, nella conferma d'ordine deve convalidare il luogo di consegna ed i costi di spedizione. Il Cliente accetta che le spese di trasporto, così come previsto dall'art. 5.1, siano totalmente ed interamente a proprio carico. Il Cliente solleva il Venditore da ogni responsabilità in caso di omessa o ritardata consegna derivante da erronee indicazioni del luogo di consegna date dal Cliente.

8. Reclami alla consegna

8.1 Il Cliente è tenuto ad ispezionare con cura i Prodotti consegnati immediatamente all'atto di ricezione degli stessi, qualora il ritiro avvenga "Ex Works", oppure al momento della consegna

5.7 In the cases envisaged in section 5.6 above, the Seller shall have the right to demand full payment in a single instalment of what is still due by the Client pursuant to the law.

6. Retention of Ownership Title

In any case in which a deferred payment is agreed with respect to the delivery of the Products, the Seller and the Client agree that the sale shall take place with retention of ownership title of the Products in favour of the Seller. Therefore, the Client shall acquire the ownership only upon full payment of the overall agreed price, plus ancillary charges, but shall assume all risks as of the time of delivery, pursuant to article 1523 and subsequent articles of the Italian Civil Code.

7. Products Delivery

7.1 Unless agreed otherwise between the Parties, documented in the Seller's order confirmation or in the contract concluded between the Parties, the delivery of the Products to the Client shall take place Ex Works Incoterms®2010 at the Seller's premises.

7.2 The delivery terms specified by the Seller or agreed between the Parties are established in favour of the Seller and are approximate. Therefore, any delays in the delivery of the Products may not entitle Client to assert claim for compensation or cancel the order. The Seller reserves the right to make partial deliveries at the time and to the extent in which individual parts of the Product are ready for delivery.

7.3 The above delivery times are in any case subject to any Force Majeure events, as regulated and defined in section 11 or by acts or omissions of the Client.
7.4 The place of delivery specified by the Client is only a reference which the Seller must observe when delivering the Products. For this reason, into the order, the Client must indicate the exact place where to make the delivery. In turn, the Seller must confirm the delivery place and shipment costs in the order confirmation. The Client accepts that the transportation costs, as envisaged in section 5.1, are completely at its own expense. The Client holds the Seller harmless from any liability in case of omitted or late delivery due to an erroneous indication of the place of delivery provided by the Client.

8. Complaints upon delivery

8.1 The Client must inspect the delivered Products with care immediately once received, whenever the delivery is Ex Works or at the time of the actual delivery in case the Products are shipped to the

effettiva, nel caso in cui i prodotti siano spediti all'indirizzo indicato dal Cliente nell'ordine, considerandosi pertanto lo scarico della merce come il momento di verifica dei Prodotti da parte del Cliente.

8.2 Eventuali rilievi riguardanti lo stato esteriore dei Prodotti e/o delle confezioni, per quanto visibile all'atto della consegna stessa, dovranno essere riportati per iscritto in modo dettagliato sul documento di trasporto o fattura accompagnatoria. Contestualmente, le parti di Prodotto danneggiate e/o difettose debbono essere immediatamente restituite al Venditore (o non ritirate dal Cliente) con spese di trasporto ed assicurazione, ai fini della restituzione al Venditore, a carico del Cliente stesso. Quanto alla sostituzione delle parti di Prodotto danneggiate, si applica la disciplina di cui al seguente Art. 9.

8.3 Eventuali difformità nella quantità dei beni consegnati rispetto all'ordine non daranno diritto alla risoluzione del contratto ad opera del Cliente né alla sospensione dei pagamenti da parte di quest'ultimo, ma solo all'integrazione della fornitura con i beni mancanti.

8.4 L'omessa tempestiva notifica del difetto - ai sensi del presente Art. 8 e del seguente Art. 9 - e conseguente restituzione della parte difettosa/danneggiata da parte del Cliente comporteranno per il Cliente la decadenza da ogni e qualsivoglia azione volta a far valere i suddetti difetti nei confronti del Venditore.

address indicated by the Client in the order, hence considering the unloading of the goods as the Products inspection time for the Client.

8.2 Any remarks regarding the exterior condition of the Products or the packaging, where visible upon the delivery, must be specified in writing and in detail on the transportation document or accompanying invoice. Likewise, parts of a Product that are damaged or defective must be returned to the Seller immediately (or not collected by the Client) with transportation and insurance costs for returning products to the Seller to be paid by the Client. The provisions of the following section 9 shall apply for the replacement of parts of a Product that are damaged.

8.3 Any inconsistencies in the quantity of the goods delivered with respect to those specified in the order, shall not entitle the Client to terminate the contract or suspend payments, but shall only entitle the latter to receive the missing goods.

8.4 The failure to notify a defect in time, pursuant to this section 8 and the following section 9, and the subsequent return of the damaged or defective part by the Client shall forfeit the Client's right to take any and all actions against the Seller for said defects.

9. Garanzia-applicazione

9.1 Il Venditore garantisce che i Prodotti venduti abbiano le qualità essenziali per l'uso a cui sono destinati secondo le specifiche tecniche di ciascun Prodotto e le eventuali specificità riportate nella relativa conferma d'ordine e sono conformi alla legge italiana, nonché alla normativa UE di volta in volta eventualmente applicabile.

9.2 Il Venditore è responsabile per tutti i difetti che compaiano nel Prodotto a seguito di un uso normale dello stesso, purché derivanti esclusivamente da difetti nei materiali e solo se sorti e/o segnalati in pendenza del periodo di garanzia, come dettagliato al seguente Art. 10.

9.3 La garanzia si intende riconosciuta a favore del Cliente e può essere estesa ad eventuali acquirenti successivi solo ed esclusivamente se questi ultimi sono in possesso di relativo titolo di acquisto e previo accordo scritto tra le Parti.

9.4 Per la validità della garanzia prestata dal Venditore, al fine di ottemperare alle norme comunitarie e/o nazionali applicabili ai Prodotti e per tutto il periodo d'uso dei Prodotti medesimi, il Cliente deve attenersi scrupolosamente alle indicazioni contenute nelle istruzioni d'uso e manutenzione fornite dal Venditore, nonché garantire una formazione adeguata del proprio personale o di

9. Warranty-application

9.1 The Seller warrants that the sold Products have the essential quality for their intended use according to the technical specifications of each Product and possible specifications outlined in the respective order confirmation and are in compliance with the Italian law, as well as to EU laws, applicable from time to time.

9.2 The Seller shall be responsible for all defects appearing in the Product as a result of its normal use, provided that they are due exclusively to defects in the materials and only if arisen or if reported during the warranty period, as defined in the following section 10.

9.3 The warranty is granted in favour of the Client and may be extended to any subsequent buyers only if they have the respective purchase title and a written agreement is made between the Parties.

9.4 In order for the warranty provided by the Seller to be valid and for the purpose of observing EU and applicable national laws on the Products and for the entire usage period of the Products, the Client must strictly abide by the instructions outlined in the user and maintenance instructions provided by the Seller, as well as guarantee a proper training of its staff or third parties assigned by the Client to carry out the

terzi eventualmente incaricati dal Cliente - allo svolgimento delle operazioni di installazione, montaggio, smontaggio e riparazione dei Prodotti in modo tale da non arrecare danni a cose e/o persone e da garantire l'operatività in conformità alle normative nazionali, comunitarie e quelle eventualmente più dettagliate presenti nel luogo in cui i Prodotti vengono messi in servizio.

9.5 La garanzia riconosciuta dal Venditore non si ritiene applicabile nei casi in cui il Cliente:

a. non abbia installato i Prodotti in piena conformità alle istruzioni presenti nel manuale d'uso e manutenzione del Prodotto;

b. abbia apportato modifiche o abbia manomesso o danneggiato i Prodotti;

c. abbia utilizzato i Prodotti per scopi diversi dalla loro normale destinazione d'uso, così come in tutte le ipotesi di danno o di mancato funzionamento scaturenti da colpa o negligenza del Cliente, dei suoi dipendenti e ausiliari o di terzi in genere, ivi compresa l'errata installazione, manutenzione o riparazione.

Il Cliente, in ogni caso, si impegna a tenere indenne e manlevare il Venditore da qualsivoglia eventuali richieste di danni e/o sanzioni amministrative, qualora derivanti dalla violazione da parte del Cliente degli obblighi sullo stesso gravanti, così come enunciati nel presente Art. 9.

9.6 La garanzia del Venditore non copre tutte le parti del Prodotto che siano soggette ad usura o parti e componenti di consumo, nonché eventuali danni dovuti a parti soggette ad usura non adeguatamente manutenute e/o sostituite dal Cliente quando usurate. La garanzia del Venditore non copre, altresì, eventuali danni causati ai Prodotti dall'errato magazzinaggio da parte del Cliente, nei casi di Prodotti - la cui proprietà e/o rischi siano già passati in capo al Cliente - in tutto o in parte custoditi nei magazzini del Cliente prima dell'installazione, dell'uso o della eventuale rivendita agli acquirenti finali.

9.7 Fermo restando quanto disciplinato dal precedente Art. 8, il Cliente è tenuto a denunciare al Venditore per iscritto - nei modi indicati al seguente Art. 9.8 - la presenza di eventuali vizi riscontrati nel Prodotto entro 8 (otto) giorni dalla scoperta dei vizi stessi.

9.8 La denuncia di vizi di cui al presente Art. 9 deve essere effettuata dal Cliente a mezzo lettera raccomandata A/R o tramite posta certificata (PEC), ove presente. La data di invio della denuncia da parte del Cliente varrà ai fini della tempestività della stessa nei termini di cui al precedente Art. 9.7. È, all'opposto, esclusa ogni diversa forma di denuncia, in particolare svolta a mezzo mail ordinaria, telefono, fax, a mezzo agente o rappresentante, che il Venditore riterrà conseguentemente come non sollevata. Qualsiasi denuncia di vizi dovrà specificare con precisione il vizio riscontrato ed il/i

installation, assembly, disassembly and repairs of the Products in such a manner as not to cause damages to things or injuries to persons while guaranteeing the operation pursuant to national, EU laws, as well as standards envisaged in the place in which the Products are put into service.

9.5 The warranty recognised by the Seller does not apply in cases where the Client:

a. fails to install the Products in full observance of the instructions set out in the Product's user and maintenance manual;

b. implements changes, tampers with or damages the Products;

c. uses the Products for purposes other than their intended purpose, as in all the cases of damages or lack of operation due to fault or negligence of the Client, its employees, auxiliaries or third parties in general, including improper installation, maintenance or repair.

In any case, the Client undertakes to indemnify and hold the Seller harmless from any claim for damages or administrative fines, whenever derived from a violation by the Client of its obligations, as specified in this section 9.

9.6 The Seller's warranty does not cover any parts of the Product that are subject to wear and tear or consumable parts or components, or for any damages due to parts subject to wear that are serviced or replaced improperly by the Client when worn. Moreover, the Seller's warranty does not cover damages caused to Products that result from improper storage by the Client, in cases in which the Products whose ownership or risks are already transferred to the Client, in part or in whole and that are stored in the Client's warehouses prior to being installed, used or possibly re-sold to end buyers.

9.7 Notwithstanding the provisions of section 8 above, the Client must report to the Seller in writing any defects detected in the Product within 8 (eight) days from the time of their discovery, in the manner indicated in section 9.8.

9.8 The Client must report defects pursuant to this section 9 by registered letter with proof of delivery or by certified email, if available. The forward date of the report by the Client will be valid for purposes of its timeliness pursuant to section 9.7 above. Any other form of reporting is excluded whatsoever, in particular if made by standard email, telephone, fax or through an agent or representative and hence the Seller will consider the reporting as not made. Any report of defects must clearly specify the defect encountered and the involved Product(s).

Prodotto/i cui si riferisce.
9.9 In mancanza di tempestiva denuncia come sopra, il Cliente si intenderà decaduto da qualsiasi diritto ed azione per far valere la garanzia del Venditore in base alle presenti CGV e/o alla legge.
9.10 A seguito della denuncia di vizio, il materiale difettoso dovrà essere recapitato a cura del Cliente - previa autorizzazione da parte del Venditore alla restituzione - presso la sede del Venditore per effettuare la necessaria procedura di verifica e controllo.
Il Cliente dovrà, pena il rifiuto della merce resa, indicare nei propri documenti di trasporto e consegna i dati identificativi del documento di trasporto (DDT) e della fattura di addebito cui le parti restituite si riferiscono, come emessi dal Venditore al momento della vendita del Prodotto, nonché gli estremi della denuncia di vizio. Il Cliente si impegna in ogni caso a non utilizzare i Prodotti eventualmente difettosi e a segnalare senza dilazione anche eventuali contestazioni da parte di terzi di cui sia giunto a conoscenza.
Tutti i Prodotti inviati per riparazione o sostituzione, in quanto coperti da garanzia, dovranno pervenire al Venditore con trasporto prepagato a carico del Cliente e dovranno essere spediti al seguente indirizzo: **AQUA S.P.A. via Tonino Crotti, 1 – 42018 San Martino in Rio (RE) - Italia**. Il materiale inviato senza il compimento da parte del Cliente delle preventive formalità di cui al presente Art. 9.10, non sarà ritirato dal Venditore. Le parti difettose rientreranno nella proprietà del Venditore, a seguito della loro eventuale sostituzione.
9.11 Il controllo da parte del Venditore del materiale reso per vizio avviene entro i successivi 30 (trenta) giorni solari. Qualora il controllo presso la sede del Venditore dimostri l'esistenza del difetto denunciato, il Venditore, a suo insindacabile giudizio, potrà sostituire il Prodotto difettoso o, in alternativa, eliminarne i vizi.
A seguito del controllo il Venditore comunicherà al Cliente quando il prodotto riparato o sostituito potrà essere ritirato presso la sua sede.!
L'eventuale sostituzione del Prodotto difettoso, con un nuovo Prodotto avente le medesime caratteristiche - così come la riconsegna al Cliente del Prodotto riparato - avverranno "Ex Works" (Franco Fabbrica).
9.12 La garanzia concessa in base al presente Art. 9 è da intendersi esclusiva e sostituisce ogni e qualsiasi altra forma eventuale di garanzia, sia essa prevista da norme di legge o da consuetudini commerciali.
9.13 Di conseguenza, è espressamente esclusa qualsiasi responsabilità del Venditore, contrattuale e/o extracontrattuale, per danni diretti o indiretti a persone e/o cose derivanti dall'uso dei Prodotti forniti, fatti salvi esclusivamente i casi di dolo o colpa grave. La responsabilità non si estenderà in ogni

9.9 If the report is not made in a timely manner as specified above, the Client will be forfeited and will no longer have the right to enforce the Seller's warranty based on these GCS and pursuant to law.
9.10 After reporting a defect, the Client is responsible for returning the defective material, after being authorised by the Seller, to the premises of the Seller so that proper inspections and checks can be performed.

The goods will not be accepted if the Client fails to indicate in its transportation documents and delivery notes the identification details of the transportation document and the charged invoice to which the returned parts referred to, as issued by the Seller upon the sale of the Product, as well as the details of the defect report. In any case, the Client undertakes not to use any defective Products and report any disputes by third parties that it becomes aware without delay.

All Products sent for repair or replacement under warranty must be received by the Seller with pre-paid transportation costs by the Client and must be forwarded to the following address: AQUA S.P.A. via Tonino Crotti, 1 – 42018 San Martino in Rio (RE) - Italy. Any materials sent by the Client without following the formalities set out in this section 9.10, will not be accepted by the Seller. Defective parts will regain the ownership of the Seller after they are replaced.

9.11 The Seller shall check the returned materials that are defected within the following 30 (thirty) calendar days. If the results of the inspections conducted at the Seller's premises prove the existence of the alleged defect, the Seller, at its own discretion, may replace the defective Product or, alternatively, remove the defects.
After the inspection, the Seller shall inform the Client when the repaired or replaced product may be collected from its premises.!
The possible replacing of the defective Product with a new Product with the same characteristics, as well as delivering the repaired Product to the Client shall take place Ex Works - the Seller's factory.

9.12 The warranty granted in accordance with this section 9 shall be considered exclusive and replaces any other form of warranty envisaged by law or business practices.

9.13 Consequently, the Seller shall not be held liable for direct or indirect damages caused to people or things deriving from the use of the supplied Products, contractually or non-contractually, with the sole exception of cases of wilful misconduct or gross

caso ai danni indiretti, non prevedibili e comunque al di fuori delle ipotesi per cui possa operare la garanzia sul Prodotto.
9.14 È altresì espressamente esclusa qualsiasi facoltà del Cliente di sospendere o ritardare i propri pagamenti per la fornitura dei Prodotti, anche in caso di reclami, nonché di operare autonomamente riduzioni di prezzo e/o compensazioni tra gli importi dovuti dal Cliente medesimo a titolo di prezzo dei Prodotti e le somme che quest'ultimo ritenga a lui dovute da AQUA a qualsiasi titolo.

10. Garanzia-termini

10.1 I termini della garanzia sono diversi in funzione della tipologia di Prodotto e tengono conto della complessità ed articolazione del Prodotto stesso. Per alcuni Prodotti potranno essere applicati termini di garanzia diversificati alle singole parti che li compongono, in funzione della rispettiva categoria di appartenenza. Il Venditore, nei limiti dell'operatività della garanzia, garantisce esclusivamente che i Prodotti consegnati sono conformi a quelli ordinati, restando inteso che non viene garantita dal Venditore l'idoneità dei Prodotti stessi a soddisfare specifiche esigenze del Cliente o di terzi, salvo che le stesse non abbiano costituito specifico oggetto dell'ordine accettato, con la completa descrizione delle relative esigenze.
10.2 I termini di garanzia decorrono dalla data di vendita del Prodotto stesso da parte del Venditore, da intendersi e identificarsi come la data di fatturazione del bene.
10.3 Fatte salve le precisazioni di cui al precedente Art. 10.1 e/o a diversi accordi tra le Parti, i termini di garanzia generalmente riconosciuti dal Venditore sono i seguenti:

- Prodotti elettromeccanici: **30 mesi** (2,5 anni). Si tratta dei Prodotti che hanno parti elettriche, elettroniche, meccaniche o elettromeccaniche in movimento. Possono rientrare in questa categoria, a titolo meramente esemplificativo, i seguenti Prodotti del Venditore: Pompe Peristaltiche, Elettromagnetiche, a Motore e relativi sistemi compositi, Strumenti e pannelli di regolazione, Agitatori automatici, Contatori, Valvole automatiche, Cloratore, Elettropompe di circolazione, ecc..
- Strutture metalliche per piscina: **120 mesi** (10 anni). Si tratta dei pannelli metallici utilizzati per le strutture delle piscine. La garanzia è riferita esclusivamente a fenomeni di corrosione passante.
- Prodotti statici privi di elettronica: **60 mesi** (5 anni). Si tratta prevalentemente di Prodotti plastici di stampaggio o lavorazione, come filtri, cartucce, bombole, accessori piscina, ecc..

10.4 Alcuni Prodotti, ove costituiti da più componenti diversi, potrebbero avere parti con garanzia diversificata. A titolo meramente esemplificativo, un

negligence. Liability shall not extend to unforeseen indirect damages and in any case damages beyond the cases where the warranty can cover the Product.

9.14 Likewise, the Client shall not be entitled to suspend or delay payments for the supply of the Products, even in case of complaints, or independently implement price reductions or offsets between the amounts due by the Client for the price of the Products and sums that the latter considers due to the Client by AQUA for whatever reason.

10. Warranty-terms

10.1 The warranty terms may vary on the type of Product and take into account the complexity and structure of the Product. Different warranty terms may be applied to individual parts of some Products depending on the respective category. To the extent of the warranty period, the Seller warrants exclusively that the Products delivered are compliant to the ordered ones, it being understood that the Seller does not guarantee that the Products will be suitable to meet the specific needs of the Client or those of third parties, unless these needs are subject-matter of the accepted order with the complete description of the respective needs.

10.2 The warranty terms shall be effective as of the sale date of the Product of the Seller, to be considered and identified as the billing date of the goods.
10.3 Notwithstanding the provisions of section 10.1 above or other agreements between the Parties, the warranty terms generally recognised by the Seller are as follows:

- Electromechanical products: **30 months** (2.5 years). These are Products that have electrical, electronic, mechanical or moving electromechanical parts. By way of example, the following Products of the Seller may be part of this category: Peristaltic pumps, electromagnetic pumps, motor driven pumps and relevant composite systems, tools and control panels, automatic mixers, meters, automatic valves, chlorinator, electric circulator pumps, etc..
- Metal structures for pools: **120 months** (10 years). These are metal panel used for pool structures. The warranty refers exclusively to passing corrosion phenomena.
- Static products without electronics: **60 months** (5 years). These are mainly plastic products for moulding or processing, like filters, cartridges, tanks, pool accessories, etc..

10.4 Some Products that are made-up of different components, could have parts with different

addolcitore avrà garanzia di 30 mesi sulla valvola automatica e di 60 mesi sulle restanti parti, esclusi i materiali di consumo, come le resine.
10.5 Alcuni Prodotti specifici, per la loro particolarità costruttiva o di utilizzo, potrebbero avere garanzie diverse da quelle specificate all'Art. 9 e Art. 10 delle presenti CGV. In questi casi, le diverse modalità di garanzia sono riportate sui relativi documenti tecnici e divulgativi dei Prodotti stessi.

11. Forza Maggiore

11.1 In ogni caso, il Venditore non sarà responsabile nei confronti del Cliente per l'inadempimento di qualsivoglia clausola delle presenti CGV e/o del contratto di vendita, in qualunque modo concluso, qualora l'adempimento delle obbligazioni del Venditore sia reso impossibile o eccessivamente oneroso a causa di eventi imprevedibili ad esso non imputabili (di seguito, per brevità "**Eventi di Forza Maggiore**"). Sono da considerarsi inclusi nella qualifica di Eventi di Forza Maggiore, a titolo esemplificativo ma non esaustivo, i seguenti eventi: incendi, inondazioni, terremoti, esplosioni, incidenti, guerre, rivolte, insurrezioni, sabotaggi, epidemie, restrizioni per quarantena, scioperi, mancanza di mano d'opera, blocchi di trasporto, carenza di energia, mancanza di materie prime o di macchinari per la produzione dei Prodotti, eventi naturali ed atti di qualsiasi pubblica autorità, anche straniera.
11.2 Qualora un Evento di Forza Maggiore impedisca o ritardi la consegna dei Prodotti al Cliente da parte del Venditore o l'esecuzione di una qualsiasi altra obbligazione di quest'ultimo per un periodo superiore a 6 (sei) mesi consecutivi, il Venditore avrà la facoltà di risolvere il contratto di vendita senza alcuna responsabilità di sorta nei confronti del Cliente, fatte salve le previsioni di legge di cui agli artt. 1463 e ss. e 1467 e ss. Codice Civile.

12. Diritti di proprietà industriale ed intellettuale sui Prodotti

Il Venditore è e rimane l'esclusivo titolare di tutti i diritti di proprietà industriale ed intellettuale connessi con la progettazione, realizzazione e produzione dei Prodotti forniti, ivi incluse loro singole parti e la relativa documentazione.

13. Clausola di salvaguardia

Qualora una qualsiasi clausola delle presenti CGV sia considerata invalida o inefficace, tale invalidità o inefficacia non comprometterà la validità delle altre clausole, che continueranno ad avere piena efficacia.

14. Legge Applicabile

Le presenti CGV, nonché qualsiasi contratto di vendita in qualunque modo concluso tra le Parti, saranno regolati ed interpretati in conformità alla

warranties. By way of example, a softener will have a warranty of 30 months on the automatic valve and 60 months on the remaining parts, excluding consumables, like resins.
10.5 Some specific Products due to their particular design or use, may have different warranties than those specified in section 9 and section 10 of these GCS. In these cases, the different warranties are outlined on the respective technical and informative documents of the Products.

11. Force majeure

11.1 In any case, the Seller shall not be held liable towards the Client for a breach of any of the clauses of these GCS or of the sales contract in any way concluded, if the fulfilment of the obligations by the Seller is made impossible or excessively burdensome due to unforeseen causes (hereinafter, "**Force Majeure Events**"). Force Majeure Events shall include by way of example, but not limited to: fires, flooding, earthquakes, explosions, accidents, wars, riots, rising, sabotage, epidemics, quarantine restrictions, strikes, lack of labour, transport blockage, lack of electricity, lack of raw materials or production materials for the Products, natural events or other acts by public authorities, as well as foreign authorities.

11.2 If a Force Majeure Event hinders or delays the delivery of the Products to the Client on the part of the Seller or the fulfilment of any other obligation of the latter for a period of more than 6 (six) consecutive months, the Seller shall have the right to terminate the sales contract without any liability whatsoever towards the Client, notwithstanding the provisions of article 1463 and subsequent articles and article 1467 and subsequent articles of the Italian Civil Code.

12. Industrial property rights and intellectual property rights on the Products

The Seller is and shall remain the exclusive owner of all the industrial and intellectual property rights related to the planning, realisation and production of the supplied Products, including their single parts and respective documentation.

13. Safeguard clause

Whenever any clause of these GCS is considered invalid or ineffective, said invalidity shall not compromise the validity of the remaining clauses which shall continue to remain in full effect.

14. Applicable legislation

These GCS, as well as any sales contract in any way concluded between the Parties, shall be

legge italiana.

15. Giurisdizione e Foro Competente

Ogni e qualsiasi controversia derivante dalle presenti CGV e dai contratti di vendita conclusi sulla base delle stesse, salvo ivi diversamente pattuito tra le Parti, sarà soggetta esclusivamente alla giurisdizione italiana, con attribuzione esclusiva di competenza al Foro di Reggio Emilia.

16. Validità delle CGV

Le presenti CGV hanno decorrenza a partire dall'01/01/2019 e restano valide ed efficaci fino all'approvazione di loro esplicite variazioni. Per quanto attiene gli ordini già confermati da AQUA, presi in carico e pendenti, si applicano le CGV in vigore alla data dell'accettazione dell'ordine da parte del Venditore.

***

Il Cliente sottoscrive per accettazione, ai fini di cui agli artt. 1341 e 1342 Codice Civile, le presenti CGV, espressamente accettandone il contenuto, in particolare quanto alle seguenti clausole: **Art. 2.2; Art. 2.3; Art. 3.4; Art. 4.2, Art. 5.3; Art. 5.5; Art. 5.6; Art. 5.7; Art. 7.2; Art. 8; Art. 9; Art. 10; Art. 14; Art. 15; Art. 16**.

San Martino in Rio li 07/01/2019

regulated and interpreted pursuant to the Italian law.

15. Jurisdiction and Competent Court

Any dispute regarding these GCS or the enforced sales contracts based on said conditions, unless agreed otherwise by the Parties, shall be exclusively subject to Italian jurisdiction, exclusively attributed to the court of Reggio Emilia.

16. Validity of the GCS

These GCS shall be effective as of 01/01/2019 and shall remain valid until approval of their expressed variations. As for orders already confirmed by AQUA, in progress or pending, the GCS in force as of the acceptance date of the order by the Seller shall apply.

***

In compliance with articles 1341 and 1342 of the Italian Civil Code, the Client signs these GCS and expressly approves its contents, in particular the following clauses: **§ 2.2; § 2.3; § 3.4; § 4.2, § 5.3; § 5.5; § 5.6; § 5.7; § 7.2; § 8; § 9; § 10; § 14; § 15; § 16**.

San Martino in Rio - 07/01/2019

Sede Centrale/Headquarters:

- AQUA S.p.A.:
  42018 San Martino in Rio, Reggio Emilia - Italy - Via Crotti 1
  Phone: +39 0522 695805/85 - Fax: +39 0522 646160
  e-mail: aqua@aqua.it - Web: www.aqua.it

- AQUA S.p.A. - divisione piscine/pool division:
  46043 Castiglione d. Stiviere, Mantova - Italy
  Phone: +39 0376 671973 - Fax: +39 0376 940139
  e-mail: infopools@aqua.it - Web: www.aqua.it



Filiali/Branches:

UK **AQUA WATER SYSTEMS LTD:**
Unit 135 Oak Drive Hartlebury Trading Estate,
Worcestershire, DY10 4JB
Phone: +44 (0)1299 251050 - Fax: +44 (0)1299 253704
e-mail: sales@askaqua.co.uk - Web: www.askaqua.co.uk

E **AQUA FILTRACION S.A.:**
Pol. Ind. Castellbisbal Sud 08755
Castellbisbal, Barcellona
Phone:+34 (0)93 7711855 - Fax:+34 (0)93 7711772
e-mail:info@aqua.es - Web: www.aqua.es

TR **AQUA SU ARITIMI SAN. VE MUH. TIC. LTD. STI.:**
Address: Ferhatpasa Mahallesi Maresal Fevzi Cakmak
Cad. - No:45 Pk.34888 Atasehir / Istanbul - Turkey
Phone: +90 216 661 6060 (pbx) Fax: +90 216 661 6850
e-mail: info@aqua.com.tr - Web: www.aqua.com.tr

UAE **AQUA MIDDLE EAST FZC:**
P.O.Box 42585 Sharjah - United Arab Emirates
Tel No. +971 6 526 0563 - Fax No. +971 6 526 0564
e-mail: contact@aqua-me.ae - Web: www.aqua-me.ae

IND **AQUA WATER SYSTEMS INDIA PVT LTD:**
4A/4B/4C-, Puttappa Industrial Estate Mahadevapura
Post, White Field Road, Bangalore 560 048
Phone 0091 80 4152 1313 - Fax 0091 80 4152 1414
e-mail: contact@aquaindia.in - sales@aquaindia.in
Web: www.aquaindia.in

RUS **ООО «AQUA GROUP RUS»**
Jiuridical Address : 107014,Egerskaya str., 1, Moscow, Russia
Residence address: 127081, Chermianskaya str, 3, Mosow, Russia
phone-fax: +7 495 6458078,+7 495 969 2413
e-mail: mail@aqua-italy.ru
Web: www.aqua-italy.ru - www.aqua.it

ООО "АКВА ГРУПП РУС"
Юридический адрес : 107014,Российская Федерация, Москва,ул.Егерская ,д1
Фактический адрес: 127081- Российская Федерация, Москва, ул,Чермянская 3
Телефон/факс: 7 495 6458078, +7 495 969 2413
mail@aqua-italy.ru - www.aqua-italy.ru - www.aqua.it