PISCINA

SWIMMING POOL

Aqua industrial group

IL FUTURO È QUI

Gentile utente,
sull'etichetta prodotto troverà una serie di codici QR come quello che vede a lato.
Fotografandoli con l'apposita applicazione di lettura contenuta nel suo smartphone avrà un accesso diretto ad approfondimenti multimediali (testi, video, ecc.) relativi all'argomento trattato nel capitolo. Provi con questo primo codice che la porterà direttamente al tutorial AQUA.

THE FUTURE IS NOW

Dear user,
on our product label you will find a QR code as the one in the picture. Please scan it through the special software on your smartphone to have direct access to our multimedia contents : texts, videos etc related to the topic deepened in the section. We invite you to try with this first code which will bring you straight to AQUA's tutorial.

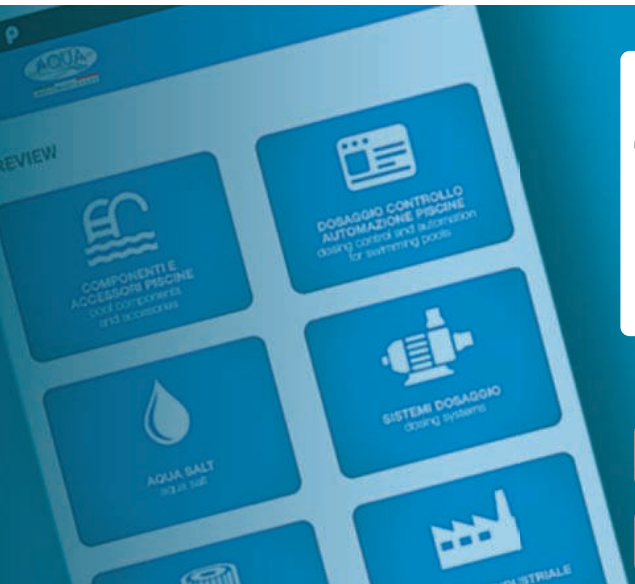

AQUA INDUSTRIAL GROUP

Aqua Industrial Group

Available on the App Store

GET IT ON Google Play

VUOI ESSERE SEMPRE AGGIORNATO SULLE NOVITÀ?

Scarica la nostra App "AQUA INDUSTRIAL GROUP" dall'app-store e rimani connesso con noi.
Troverai tutti i nostri cataloghi, schede prodotti, listini e news del mondo Aqua.
Il tuo catalogo sempre con te, a portata di mano!

WOULD YOU LIKE TO BE ALWAYS UPDATED ON OUR NEWS?

Download our "AQUA INDUSTRIAL GROUP" App from the app-store and stay connected with us.
You will find all our catalogs, product data sheets, price lists and the latest news from AQUA!.
AQUA INDUSTRIAL GROUP APP :
Your catalog at your fingertips!

Indice generale/*General index*

01 FILTRAZIONE *FILTRATION* p. 10-37

02 CIRCOLAZIONE *CIRCULATION* p. 39-63

03 ILLUMINAZIONE *LIGHTING* p. 65-71

04 RIVESTIMENTO *POOL LINING* p. 73-81

05 RACCORDI E VALVOLE *FITTINGS AND VALVES* p. 83-103

06 RELAX *RELAX* p. 105-109

07 QUADRI ELETTRICI *ELECTRONIC PANELS* p. 111-117

08 AQUASALT+ *AQUASALT+* p. 119-123

09 DOSAGGIO *DOSING* p. 125-155

we've
a special
future

AQUA
INDUSTRIAL GROUP

Aquarius

La soluzione per ogni tipo di filtrazione.
The ideal solution for every type of filtration.

- Disponibile in 5 misure
- Interno perfettamente liscio, che riduce la proliferazione di sporco e batteri
- Elastici rispetto ai colpi d'ariete
- Made in Italy
- Coperchio trasparente che permette di vedere cosa succede all'interno

- *Available in 5 different sizes*
- *Smooth inners surface which reduces the proliferation of dirt and bacteria*
- *Elastics in case of water hammer occurrences*
- *Made in Italy*
- *Transparent cover that allows you to see what happens on the inside*

AQUA
INDUSTRIAL GROUP

Aqua Salt +

Il NUOVO generatore di cloro a sale per piscine pubbliche e private firmato AQUA

The NEW chlorine generator for public and private swimming pools designed by AQUA.

- Menù semplificato
- Pressostato per la gestione del dosaggio di cloro in totale sicurezza
- Protezione contro le corrosioni galvaniche
- Eliminazione di parti mobili - No trafilamenti

- *Simplified menu*
- *Pressure switch for managing chlorine dosage in total safety*
- *Protection against galvanic corrosion*
- *Removal of moving parts - No leakage*

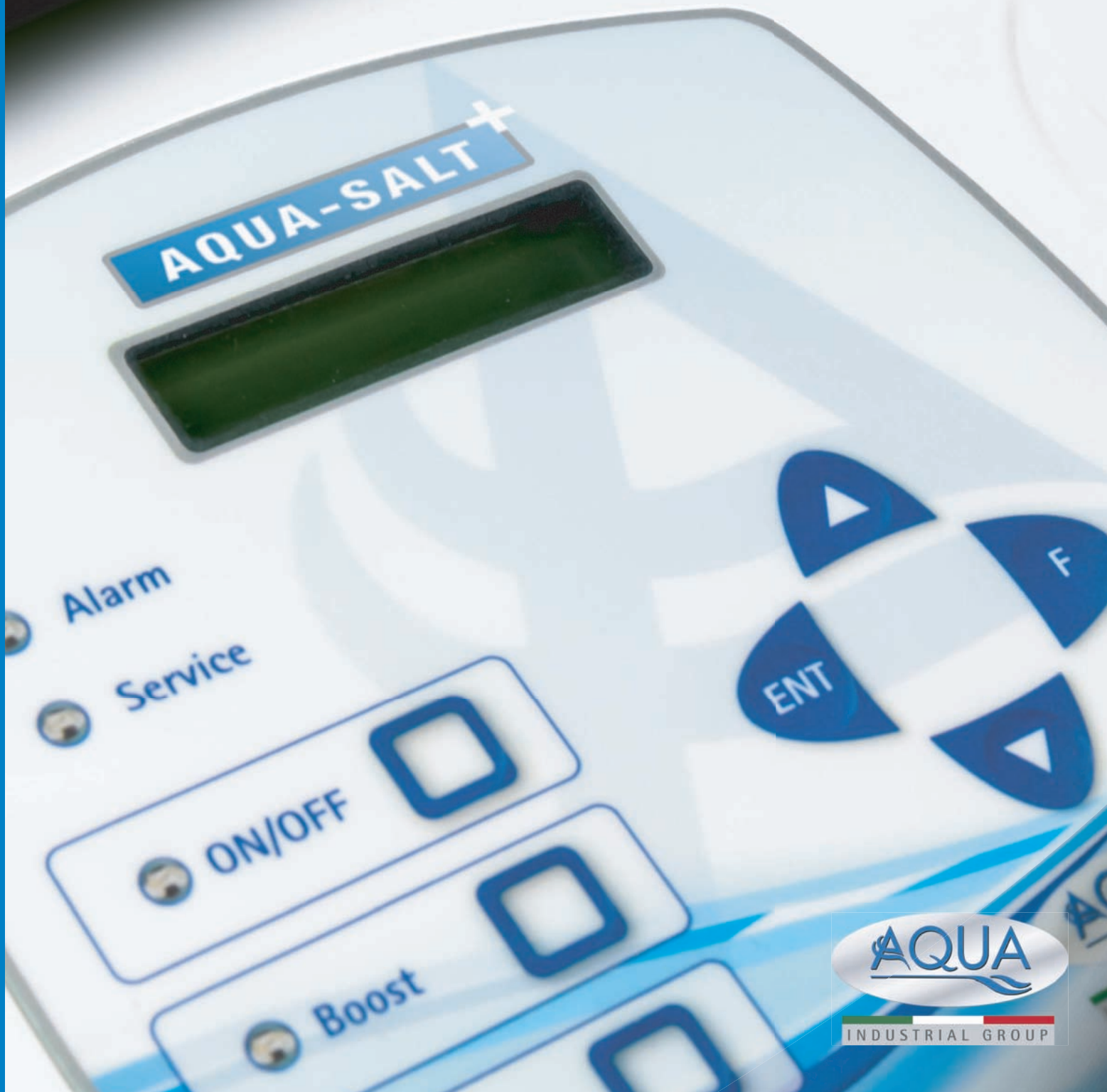

AQUA INDUSTRIAL GROUP

Headlights

Illuminazione led per piscina.
Led pool lighting.

- Faro a nicchia e a bocchetta
- Faretto spot per bocchetta
- Lampada LED bianca, bianco-blu, color RGB

- *Light box and light for nozzle*
- *Light spot for nozzle*
- *LED lamp white, white-blu, color RGB*

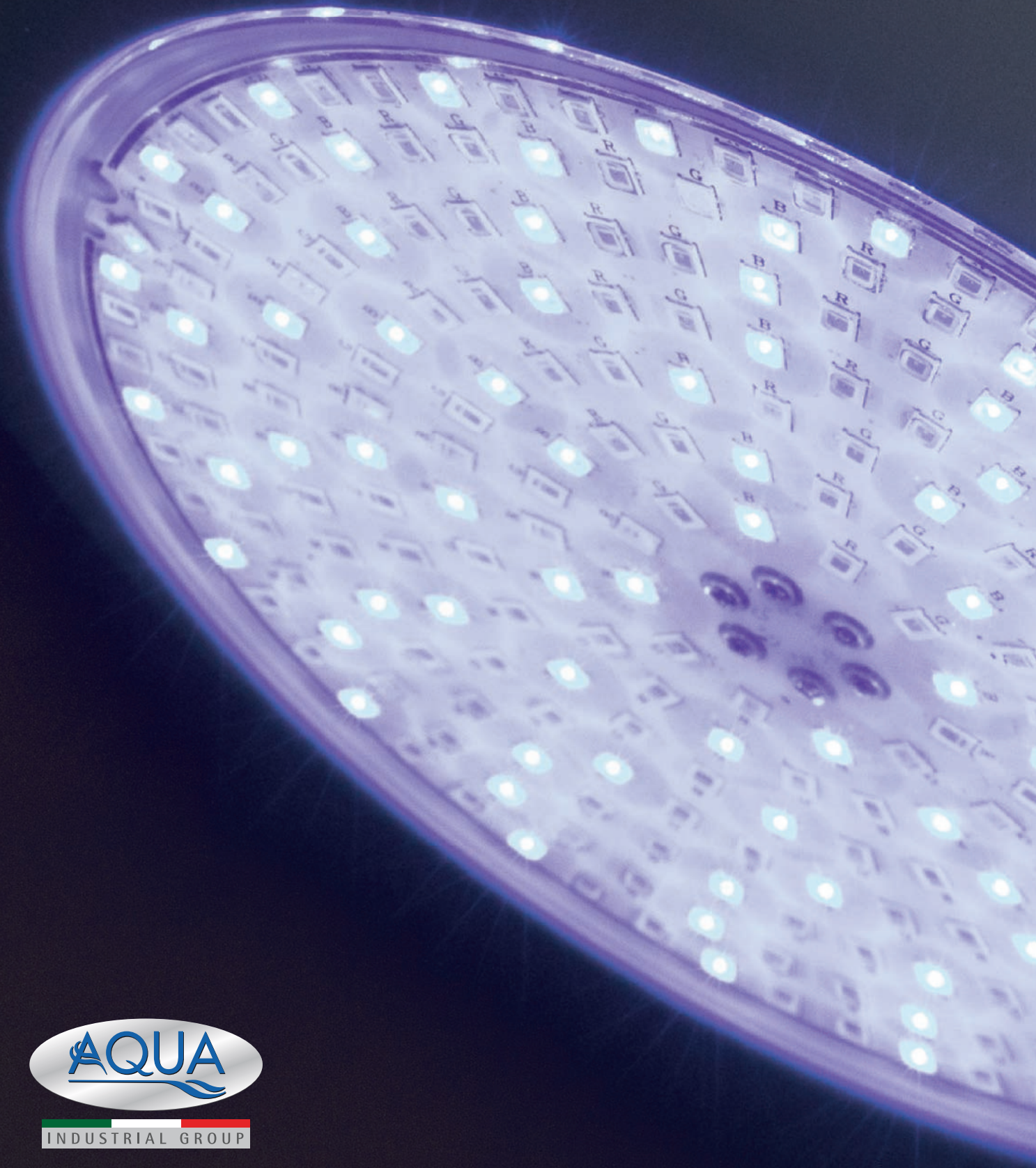

AQUA
INDUSTRIAL GROUP

E.SWIM

Aqua industrial Group in partnership con DAB presentano E.SWIM, la nuova pompa elettronica per piscine ad alta efficienza tecnologica

RISPARMIO ENERGETICO
- Motore sincrono a magneti permanenti ad alta efficienza
- Idraulica ottimizzata per ridurre le perdite di carico
- 8 velocità programmabili con timer

COMFORT
- Silenziosa (Motore raffreddato ad acqua)
- Compatta e senza vibrazioni
- Diagnostica integrata per la protezione della pompa

VERSATILE
- Funzionamento a portata variabile e velocità variabile
- Programmabile da display integrato con interfaccia semplice ed intuitiva
- Comandabile da centralina esterna attraverso cavo di connessione

ENERGY SAVING
- *High efficiency permanent magnet synchronous motor*
- *Optimized hydraulics to reduce pressure drops*
- *8 programmable speeds with timer*

COMFORT
- *Silent (water-cooled engine)*
- *Compact and without vibrations*
- *Integrated diagnostics for pump protection*

VERSATILE
- *Variable flow and variable speed operation*
- *Programmable from integrated display with simple and intuitive interface*
- *Operated from external control unit via connection cable*

Tcontrol

in combinazione con la pompa e.swim garantisce altissimi risparmi energetici

in combination with the e.swim pump it guarantees high energy savings

From industry to you

AQUA INDUSTRIAL GROUP

we are industry & innovation

- 5.000 codici prodotto/*5.000 product codes*
- 105.000 pompe all'anno/*105.000 pumps per year*
- 720 stampi di proprietà/*720 proprietary moulds*
- 24 macchine di stampaggio a iniezione/*24 injection moulding machines*
- 650.000 filtri all'anno/*650.000 filters per year*
- 1.500.000 cartucce filtranti/*1.500.000 filter cartridges*

Norme di Riferimento / *Reference standards*

DM 174/04	DM 174/04 - Regolamento concernente i materiali e gli oggetti che possono essere utilizzati negli impianti fissi di captazione, trattamento, adduzione e distribuzione delle acque destinate al consumo umano. *Ministerial Decree 174/04 - Regulation concerning materials and objects that can be used in fixed system for the collection, treatment, adduction and distribution of water intended for human consumption*
CE	CE - Prodotto soggetto a marcatura CE *CE - Product subject to CE marking*
DM 25/12	DM 25/12 - Disposizioni tecniche concernenti apperecchiature finalizzate al trattamento dell'acqua destinata al consumo umano *Ministerial Decree 25/12 - Technical provisions concercing equipment for the treatment of water intended for human consumption*
ACS	ACS - Attestation de conformité sanitaire (France) *ACS - Certificate of sanitary compliance (France)*
RoHS	RoHS - Direttiva europea "Restiction of Hazardous Substances Directive" *RoHS - European Restriction of Hazardous Substances Directive*
UNI EN 1210	UNI EN 1210 - Prodotti chimici utilizzati per il trattamento di acque destinate al consumo umano *UNI EN 1210 - Chemical products used for the treatment of water intended for human consumption*
UNI EN 16582	UNI EN 16582 - Piscine domestiche *UNI EN 16582 - Domestic swimming pools*
UNI EN 16037	UNI EN 16037 - Piscine - Requisiti degli impianti di circolazione, filtrazione, disinfezione e trattamento chimico dell'acqua in piscina *UNI EN 16037 - Swimming pools - Requirements for the circulation, filtration, disinfection and chemical treatment of swimming pool water*
UNI EN 16713	UNI EN 16713 - Piscine domestiche - Sistemi di distribuzione dell'acqua *UNI EN 16713 - Domestic swimming pools - Water distribution systems*
UNI EN 13451	UNI EN 13451 - Attrezzature per piscine *UNI EN 13451 - Pool equipment*
UNI EN 10326	UNI EN 10326 - Nastri e lamiere di acciaio per impieghi struttrali rivestiti per immersione a caldo in continuo - Condizioni tecniche di fornitura *UNI EN 10326 - Steel strips and sheets for structural use coated by continuous hot dipping - Technical delivery conditions*
NTC 2018 DM 17/01/2018	NTC 2018 - DM 17/01/2018 - Aggiornamento delle norme tecniche per le costruzioni *NTC 2018 - DM 17/01/2018 - Update of the technical standards for constructions*
UNI EN 13967	UNI EN 13967 - Membrane flessibili per impermeabilizzazione - Membrane di materiale plastico e di gomma impermeabili all'umidità incluse membrane di materiale plastico e di gomma destinate ad impedire la riasalita di umidità dal suolo - Definizioni e caratteristiche. *UNI EN 13967 - Flexible membranes for waterproofing - Membranes of plastic and rubber material impermeable to humidity including plastic and rubber membranes intended ti prevent the rising of humitidy from teh soil - Definitions and characteristics*

Note generali: Disponibilita' prodotti
General notes: Product availability

I prodotti con codice in grassetto (vedi esempio a fianco) sono normalmente disponibili a magazzino

Products with the code in bold (see example opposite) are normally available from stock

Per gli altri, contattare il nostro servizio di vendita

For others, contact our sales service

Codice/*Code*	Descrizione/*Description*
400400100P	Canale sfioratore mt. 1 con piletta Ø125mm/
400400102	Canale sfioratore angolo 90°/
400400103	Canale sfioratore angolo 270°/
400400104	Canale sfioratore terminale destro/
400400105	Canale sfioratore terminale sinistro/
400400100	Canale sfioratore diritto mt. 1,00 / *Straight overflow chan*

101 FILTRAZIONE/*FILTRATION*

Grazie alla ventennale esperienza nel settore, Aqua è lieta di offrire la soluzione ideale per ogni Impianto di filtrazione.
Il sistema di filtrazione, cuore pulsante della piscina, è una parte essenziale per ogni tipologia costruttiva, la sua affidabilità e il corretto dimensionamento garantiscono il risultato finale.
Aqua pool Solution vi darà la soluzione che permetterà di offrire un prodotto direttamente dalla fabbrica, già totalmente assemblato, garantito nelle prestazioni e nel rispetto delle normative, con materiali di qualità, in grado di soddisfare la totalità delle esigenze. Pronti da installare e facili da utilizzare, potranno essere alloggiati in locali tecnici in muratura o in pratici locali tecnici prefabbricati. Sono disponibili in una completa gamma di prodotti partendo da grandi impianti per piscine pubbliche fino ad impianti per uso privato, tutti corredati di documentazione che riporta schemi di funzionamento e manuali illustrativi di utilizzo.

Thanks to its twenty year's experience in the industry, Aqua can offer the ideal solution for every filtration system.
The filtration system, the heart of the pool, is an essential part for any pool version, its reliability and proper size ensure the final result is as expected. Aqua Pool Solution fully assembled, guaranteed performance and compliance with standards, high quality materials and meeting all requirements. The products are ready for installation and easy to use, they can be housed in masonry or prefabricated bunkers. They are available in a complete range of solutions from large systems for public pools to private use systems, all supplied with diagrams and user manuals.

Indice/*Index*

Filtrazione piscine private
Private pools filtration 11

Valvole selettrici
Selector valves 22

Media filtranti
Filtering media 23

Pompe
Pumps 24

Ricambi
Spare parts 30

▪ UNI EN 16582 ▪ UNI EN 10637 ▪ UNI EN 16713

AQUARIUS SIDE VALVE

Filtro Aquarius

Aquarius filter

DIMENSIONI/*DIMENSIONS*

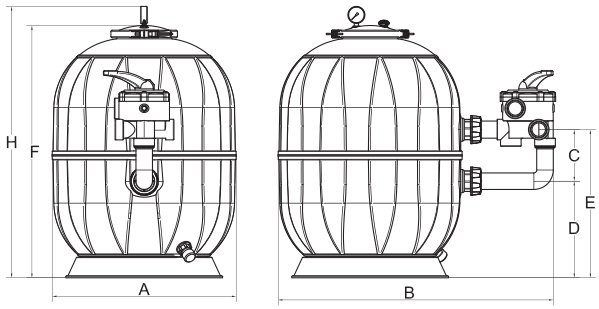

IMBALLO/*PACK*

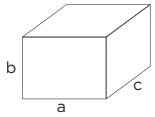

Confezione filtro/*Filter box*:
axbxc: vedi tabella/*look table below*

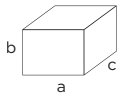

Confezione valvola/*Valve pack*:
axbxc: 180x200x240h mm (6-10-14)
245x240x290h mm (22-35)

Valvola con imballo separato/*Valve with separate box*

CAMPO DI UTILIZZO

Piscine private per acqua dolce e acqua di mare.

CONTEXT OF USE

Private pools with freshwater and sea water.

DESCRIZIONE

Corpo completamente in polipropilene a forma sferica distribuzione a candelette interni anti svitamento con bocchettoni per facilitare le operazioni di manutenzione. Sfiato automatico con filtro superiore, basamento per il sostegno del filtro a doppio anello per garantire stabilità coperchio con sede per manometro e sfiato manuale, la tenuta e garantita da ganasce con viti a farfalla e sede del dado non necessità di utensili. Valvola a sei vie laterale.

DESCRIPTION

Polypropylene spherical body; distribution with micro-hole pipe, anti-slip features with nozzles to ease the maintenance operations. Automatic air bleed with upper filter; base for double-ring filter to guarantee stability; lid with pressure gauge seat and manual air bleed. Seal is guaranteed by clamps with butterfly valves and nut maintenance does not require tools. Side six way valve.

CARATTERISTICHE TECNICHE

- Stampato ad iniezione
- Finitura a spicchi lucidi e satinati
- Distribuzione a candelette drenanti
- Scarico filtro da 3/4"
- Pressione esercizio 1,5 bar (max 2,5 per 35 mc)
- Pressione Max. 4 bar (3,75 per 35 mc)
- Temperatura di esercizio 5-40°C
- Raccordi laterali per diametri ø 50 per filtri d. 450-530-620
- Raccordi laterali per diametri ø 63 per filtri d. 790-950
- Kit di collegamento filtro-valvola
- Valvola a sei vie. (Inclusa)

TECHNICAL FEATURES

- *Injection moulded*
- *Polished and glazed wedges finish*
- *Draining micro-hole pipe distribution*
- *3/4" filter discharge*
- *Use pressure: 1,5 bar (max 2,5 for 35 mc)*
- *Max. pressure 4 bar (3,75 for 35 mc)*
- *Operating temperature 5-40 °C*
- *Side fittings for ø 50 for d. 450-530-620 filters*
- *Side fittings for ø 63 for d. 790-950 filters*
- *Filter-valve connection kit*
- *Six way valve.(Included)*

Codice *Code*	Portata a nominale* *Nom. Flow rate**	Diametro filtro *Filter diameter*	Misure ingombro *Overall sizes*						Attacchi *Connections*	Altezza letto filtrante *Filtering bad height*	Sabbia *Sand*	Peso filtro *Filter weight*	Imballo *Box*	*N° X PALLET*	Prezzo *Price*
	mc/h	Ø A mm	B mm	C mm	D mm	E mm	F mm	H mm	mm	mm	Kg 25 x n°	Kg	axbxc (mm)		€
100100967	6	450	716	150	206	356	585	645	50	300	3	9	477x477x580	16	
100100970	10	530	730	150	281	431	735	795	50	400	4	12	545x545x730	12	
100100973	14	620	820	150	299	449	770	830	50	400	6	14	635x635x750	12	
100100988	22	790	1102	200	360	570	955	1010	63	450	10	27	800x800x965	4	
100100908	35	950	1270	200	370	570	970	1025	63	520	18	37	980x980x970	4	

*Portata calcolata a velocità 50m/h/*Flow rate calculated at 50ml/h*

▪ UNI EN 16582 ▪ UNI EN 10637 ▪ UNI EN 16713

AQUARIUS TOP VALVE

Filtro Aquarius

Aquarius filter

DIMENSIONI/*DIMENSIONS*

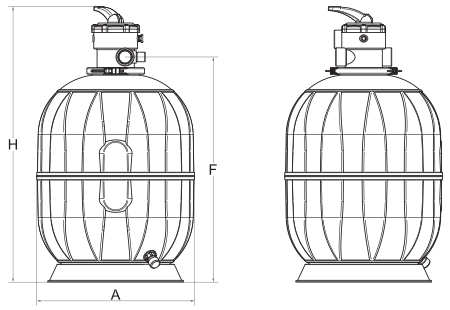

IMBALLO/*PACK*

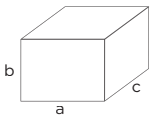

Confezione filtro/*Filter box*:
axbxc: vedi tabella/*look table below*

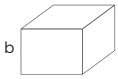

Confezione valvola/*Valve pack*:
axbxc: 210x210x290h mm

Valvola con imballo separato/*Valve with separate box*

CAMPO DI UTILIZZO

Piscine private per acqua dolce e acqua di mare.

CONTEXT OF USE

Private pools with freshwater and sea water.

DESCRIZIONE

Corpo completamente in polipropilene a forma sferica distribuzione a candelette. Basamento per il sostegno del filtro a doppio anello per garantire stabilità la tenuta della valvola a sei vie è garantita da ganasce con viti a farfalla e sede del dado non necessita di utensili. Valvola a sei vie TOP.

DESCRIPTION

100%-polypropylene, ball-shaped body with micro-hole pipe distribution. Supporting base of the double-ring filter to ensure stability. The six-way valve seal is guaranteed by means of jaws with wing screws and the nut seat does not require any tool. TOP six way valve.

CARATTERISTICHE TECNICHE

- Stampato ad iniezione
- Finitura a spicchi lucidi e satinati
- Distribuzione a candelette drenanti
- Scarico filtro da 3/4”
- Pressione Max.4 bar
- Temperatura di esercizio 5-40°C
- Valvola a sei vie

TECHNICAL FEATURES

- *Injection moulded*
- *Polished and glazed wedges finish*
- *Draining micro-hole pipe distribution*
- *3/4” filter discharge*
- *Max. pressure 4 bar*
- *Operating temperature 5-40 °C*
- *Six-way valve*

Codice *Code*	Portata a nominale* *Nom. Flow rate**	Diametro filtro *Filter diameter*	Misure ingombro *Overall sizes*		Attacchi *Connections*	Altezza letto filtrante *Filtering bad height*	Sabbia *Sand*	Peso filtro *Filter weight*	Imballo *Box*	*N° X PALLET*	Prezzo *Price* €
	mc/h	Ø A mm	F mm	H mm	mm	mm	Kg 25 x n°	Kg	axbxc (mm)		
100100968	6	450	600	770	50	300	3	9	477x477x580	16	
100100971	10	530	756	926	50	400	4	12	545x545x730	12	
100100974	14	620	792	962	50	400	6	14	635x635x750	12	

*Portata calcolata a velocità 50m/h/*Flow rate calculated at 50ml/h*

▪ UNI EN 16582 ▪ UNI EN 10637 ▪ UNI EN 16713

AQUARIUS SERIES

Gruppi filtranti su basamento
Base filtration systems

DIMENSIONI/*DIMENSIONS*

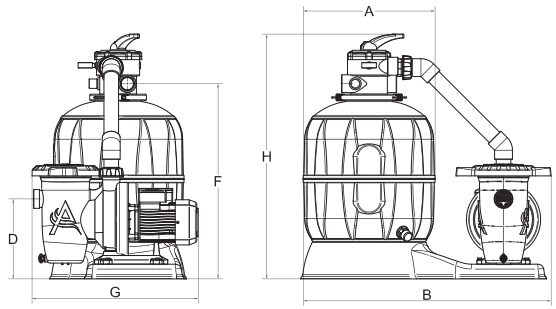

IMBALLO/*PACK*

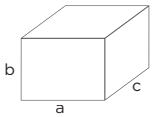

Confezione filtro/*Filter box*:
axbxc: vedi tabella/*look table below*

CAMPO DI UTILIZZO
Piscine private e spa con utilizzo di acqua clorata o trattata con sale.

CONTEXT OF USE
Private pools and health spa with chlorinated or salt-treated water.

DESCRIZIONE
Gruppo filtrante su basamento particolarmente indicato per piscine di piccole dimensioni vasche idromassaggio, piscine fuori terra.

DESCRIPTION
Base filtration system, ideal for small pools, whirlpools and above-ground pools.

CARATTERISTICHE TECNICHE
- Filtro Aquarius
- Valvola top con attacchi 1"1/2
- Pompa centrifuga con prefiltro attacchi d.50
- Collegamento filtro pompa in PVC rigido

TECHNICAL FEATURES
- *Aquarius filter*
- *Top valve with fittings 1"1/2*
- *Centrifugal pump with pre-filter and fittings d.50*
- *Rigid PVC pump filter connection*

Codice *Code*	Portata a nominale* *Nom. Flow rate**	Potenza pompa *Pump power*	Diametro filtro *Filter diameter*	Misure ingombro *Overall sizes*					Attacchi *Connections*	Altezza letto filtrante *Filtering bad height*	Sabbia *Sand*	Peso filtro *Filter weight*	Imballo *Box*	*N° X PALLET*	Prezzo *Price* €
	mc/h	HP/kW (230V)	Ø A mm	B mm	D mm	F mm	G mm	H mm	mm	mm	Kg 25 x n°	Kg	axbxc (mm)		
100100977	6	0,5/0,37	450	850	275	665	570	840	50	300	3	14	900x530x780	4	
100100978	10	0,75/0,55	530	890	275	815	570	990	50	400	4	18	900x530x780	4	
100100979	14	1,0/0,75	620	930	275	855	570	1025	50	400	6	21	930x640x810	4	

*Portata calcolata a velocità 50m/h/*Flow rate calculated at 50m/h*

▪ UNI EN 16582 ▪ UNI EN 10637 ▪ UNI EN 16713

UNDERGROUND BUNKERS

Pozzetto Easy1 Top/*Easy1 Top bunker*

CAMPO DI UTILIZZO/*CONTEXT OF USE*

- Per piscine private di piccole o medie dimensioni trattate con acqua clorata o acqua salata.
- *For small or medium private pools with chlorinated or salted water.*

DESCRIZIONE/*DESCRIPTION*

Le caratteristiche progettuali del pozzetto EASY sono uniche nel mercato. La principale è la possibilità di eseguire le operazioni di ordinaria manutenzione come la pulizia del filtro e della pompa senza dovere entrare nel pozzetto. I collegamenti rivolti verso il basso garantiscono che dopo il reinterro l'impianto non venga sollecitato da tensioni causate dal terreno, cosi facendo i collettori non subiranno le pressioni che normalmente sono responsabili delle perdite d'acqua.

The design characteristics of the EASY bunker are unique on the market, as they enable you to carry out routine maintenance operations, like filter or pump cleaning, without entering the bunker. The connections pointing to the ground make so that, after the backfilling, the whole plant does not receive strains from the ground. In this way, the manifolds will not be subject to the pressures that normally provoke water leaks.

CARATTERISTICHE TECNICHE/*TECHNICAL FEATURES*

- Materia prima riciclabile al 100%.
- Sopporta elevati sbalzi di temperatura (-20 °C/+80 °C).
- Non favorisce lo sviluppo delle alghe in quanto additivato con agenti anti UV.
- Resistente ai più comuni fluidi e reagenti.

Comprende:
- Filtro Aquarius Top
- Pompa di filtrazione
- Collettori in PVC
- Valvole a sfera in PVC
- Uscite con bocchettoni

- *100% recyclable raw material.*
- *It tolerates high temperature changes (-20 °C/+80 °C).*
- *It does not facilitate algae development when anti-UV agents are added.*
- *Resistant to the most common fluids and reagents.*

Comes with:
- *Aquarius Top filter*
- *Filtration pump*
- *PVC sewers*
- *PVC ball valves*
- *Nozzle outlets*

DIMENSIONI/*DIMENSIONS*

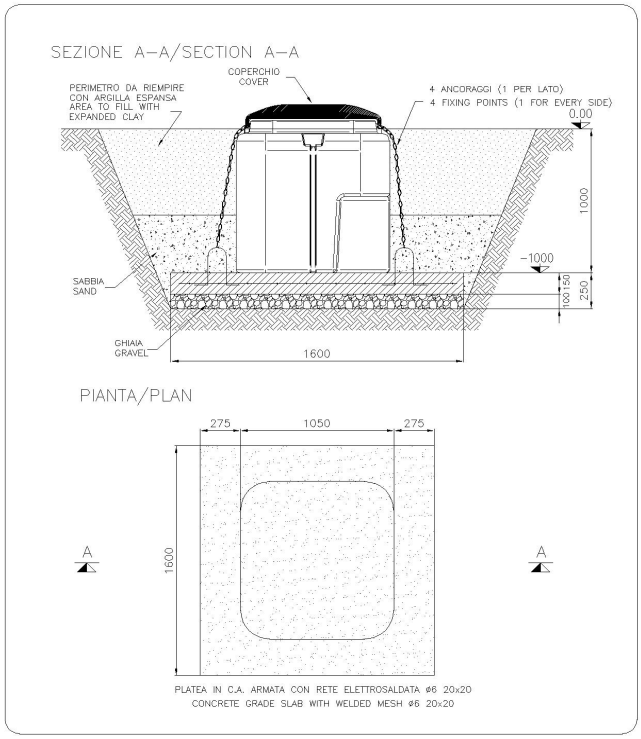

- **Asta di sicurezza INOX** per blocco coperchio pozzetto/***Safe INOX hook*** *to block the cover.*
- **Cerniera con asta INOX** per coperchio pozzetto/***Hinge INOX*** *for cover.*

- **Ancoraggio pozzetto**/***Fixing point***.

- Pompa **0.75-1.00 HP** fissata mediante piastra di fissaggio che facilita lo smontaggio della pompa/ *Pump* **0.75-1.00 HP** *fixed to plate to simplify disassembly.*

- **Scarico pozzetto** per svuotamento/ ***Outlet*** *for discharge.*

- **Valvola a sei vie** con bocchettoni per facilitare la rimozione della valvola per la manutenzione della massa filtrante/ ***Six-way valve*** *with pipe unions to simplify the maintenance.*

- **Filtro 10-14** con valvola TOP per seguire le operazioni senza dover entrare nel pozzetto/***Filter 10-14*** *with top valve to maintenance the system without enter in the bunker.*

- **Etichette identificative** direzionali con numerazione per individuare le valvole (schema riportato sul manuale)/ ***Labels*** *are with numbers and directions for identify valves (scheme in the user manual).*

- **Connessioni di aspirazione e mandata** con bocchettone per facilitare l'orientamento delle tubazioni e **sistema con calotte** per chiusura di sicurezza delle uscite non utilizzate/ ***Suctions*** *and* ***outlets*** *with pipe unions to simplify orientation pipes and* ***Caps*** *to close outlets unused.*

Codice *Code*	Portata a velocità 50mc/h *Flow rate at speed 50 mc/h*	Diametro filtro *Filter diameter*	Volume filtrante *Filtering Volume*	Altezza letto filtrante *Filtering bed height*	Tipo di distribuzione interna *Internal distribution type*	Connessioni *Connections*	Potenza pompa *Power pump*	N° aspirazioni D.50 *No. suctions D.50*	N° uscite per bocchette D.50 *No. outlets for Nozzles D.50*	Prezzo *Price* €
107100516	6	450mm	0,05mc	300	candelette/*plugs*	Ø 50	0,5HP	2	1	
107100590	10	530mm	0,09mc	400	candelette/*plugs*	Ø 50	0,75HP	3	3	
107100591	14	620mm	0,12mc	400	candelette/*plugs*	Ø 50	1,00HP	4	3	

• Esempi di versioni disponibili/*Example of available versions*

Cod. **107100590**

Filtro **10mc/h**-Pompa **0.75** HP-**3** Aspirazioni-**3** Mandate.
Filter 10mc/h-Pump 0.75 HP-3 Suctions-3 Outlets.

Cod. **107100591**

Filtro **14mc/h**-Pompa **1.00**HP-**4** Aspirazioni-**3** Mandate.
Filter 14mc/h-Pump 1.00 HP-4 Suctions-3 Outlets.

• Predisposizioni a richiesta/*Versions on request*

T-CONTROL

Kit staffa/*Bracket kit*-Cod. 108100491C

AQUA SALT
+
CELLA CLORO/
CHLORO CELL

Kit tubi cella Aquasalt/*Tubes kit for Aquasalt cell*-Cod. 107100706
Kit staffa/*Bracket kit*-Cod. 108100491C

Con 2 elettrodi di messa a terra e predisposto per 2 collari (Iniezione/sonda)/ *With 2 ground connections and 2 collar facilities (Injection/Probe)*

Codice/*Code*		Prezzo / *Price* €
108100491C	Staffa per fissaggio quadro elettrico (T-Control/Aquasalt) / *Bracket for fixing control panel (T-Control/Aquasalt)*	
107100705	Kit by-pass esterno / *External by-pass kit* Alternativo/ *Alternative Cod. 107100706*	
107100706	Kit tubi cella Aquasalt con kit messa a terra / *Tubes kit for Aquasalt cell with ground connection kit* Alternativo/ *Alternative Cod. 107100705*	
900SL0102	Pozzetto EASY1 Top vuoto completo di coperchio cm 112x112x115h/*Easy1 Top empty bunker with cover cm 112x112x115h*	
900SL0007	Coperchio pozzetto Easy 1 / *Bunker cover Easy 1*	
MAG001	Maggiorazione montaggio TControl / *Increase for assembly TControl*	
MAG002	Maggiorazione montaggio TControl +Adcel (o Adsal) / *Increase for assembly TControl +Adcel (or Adsal)*	
MAG003	Maggiorazione montaggio TControl +Adcel (o Adsal) / *Increase for assembly TControl +Adcel (or Adsal)*	
100100422	Kit attacco per prova pressione / *Connection Kit for pressure test*	
100100423	Kit svuotamento facilitato pozzetto / *Bunker emptying Kit*	

UNDERGROUND BUNKERS

▪ UNI EN 16582 ▪ UNI EN 10637 ▪ UNI EN 16713

Pozzetto Easy2 Side/*Easy2 Side bunker*

CAMPO DI UTILIZZO/*CONTEXT OF USE*

- Per piscine private di piccole o medie dimensioni trattate con acqua clorata o acqua salata.
- *For small or medium private pools with chlorinated or salted water.*

DESCRIZIONE/*DESCRIPTION*

Le caratteristiche progettuali del pozzetto EASY sono uniche nel mercato. La principale è la possibilità di eseguire le operazioni di ordinaria manutenzione come la pulizia del filtro e della pompa senza dovere entrare nel pozzetto. I collegamenti rivolti verso il basso garantiscono che dopo il reinterro l'impianto non venga sollecitato da tensioni causate dal terreno, cosi facendo i collettori non subiranno le pressioni che normalmente sono responsabili delle perdite d'acqua.

The design characteristics of the EASY bunker are unique on the market, as they enable you to carry out routine maintenance operations, like filter or pump cleaning, without entering the bunker. The connections pointing to the ground make so that, after the backfilling, the whole plant does not receive strains from the ground. In this way, the manifolds will not be subject to the pressures that normally provoke water leaks.

CARATTERISTICHE TECNICHE/*TECHNICAL FEATURES*

- Materia prima riciclabile al 100%.
- Sopporta elevati sbalzi di temperatura (-20 °C/+80 °C).
- Non favorisce lo sviluppo delle alghe quanto additivato con agenti anti UV.
- Resistente ai più comuni fluidi e reagenti.

Comprende:
- Filtro Aquarius Side
- Pompa di filtrazione
- Collettori in PVC
- Valvole a sfera in PVC
- Uscite con bocchettoni

- *100% recyclable raw material.*
- *It tolerates high temperature changes (-20 °C/+80 °C).*
- *It does not facilitate algae development when anti-UV agents are added.*
- *Resistant to the most common fluids and reagents.*

Comes with:
- *Aquarius Side filter*
- *Filtration pump*
- *PVC sewers*
- *PVC ball valves*
- *Nozzle outlets*

DIMENSIONI/*DIMENSIONS*

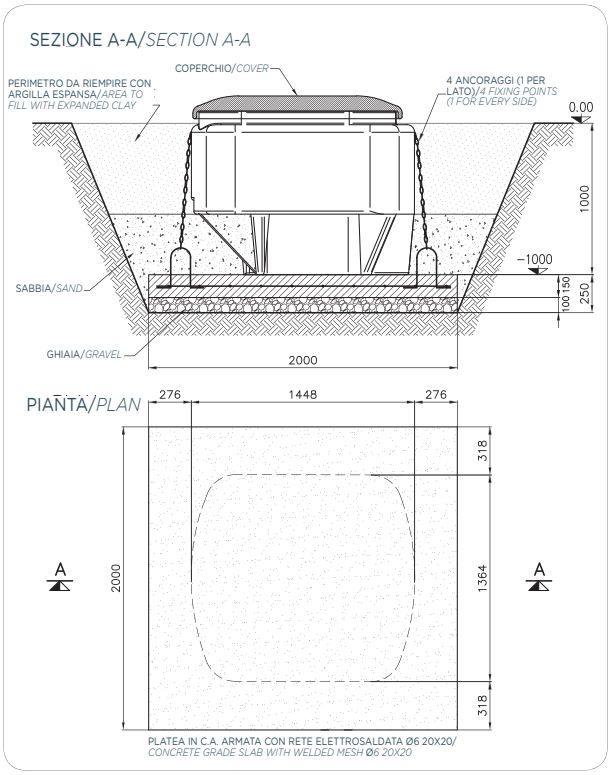

- **Asta di sicurezza INOX** per blocco coperchio pozzetto/***Safe INOX hook*** *to block the cover.*
- **Cerniera con asta INOX** per coperchio pozzetto/***Hinge INOX*** *for cover.*

- **Ancoraggio pozzetto**/***Fixing point***.

- Pompa **1.00-2.00 HP** fissata mediante piastra di fissaggio che facilita lo smontaggio della pompa/***1.00-2.00 HP*** *pump fixed to plate to simplify disassembly.*

- **Scarico pozzetto** per svuotamento/ ***Outlet*** *for discharge.*

- **Valvola a sei vie** con bocchettoni per facilitare la rimozione della valvola per la manutenzione della massa filtrante/ ***Six-way valve*** *with pipe unions to simplify the maintenance.*

- **Filtro 14-22** con valvola SIDE per seguire le operazioni senza dover entrare nel pozzetto/***Filter 14-22*** *with SIDE valve to maintenance the system without enter in the bunker.*

- **Etichette identificative** direzionali con numerazione per individuare le valvole (schema riportato sul manuale)/ ***Labels*** *are with numbers and directions for identify valves (scheme in the user manual).*

- **Connessioni di aspirazione e mandata** con bocchettone per facilitare l'orientamento delle tubazioni e **sistema con calotte** per chiusura di sicurezza delle uscite non utilizzate/ ***Suctions*** *and* ***outlets*** *with pipe unions to simplify orientation pipes and* ***Caps*** *to close outlets unused.*

Codice *Code*	Portata a velocità 50mc/h *Flow rate at speed 50 mc/h*	Diametro filtro *Filter diameter*	Altezza filtro *Filter height*	Altezza letto filtrante *Filtering bed height*	Tipo di distribuzione interna *Internal distribution type*	Connessioni *Connections*	Potenza pompa *Power pump*	N° aspirazioni D.50 *No. suctions D.50*	N° uscite per bocchette D.50 *No. outlets for Nozzles D.50*	Prezzo *Price* €
107100618	10	530mm	735mm	400	candelette/*plugs*	Ø 50	0,75HP	3	3	
107100619	14	620mm	768mm	400	candelette/*plugs*	Ø 50	1,00HP	4	3	
107100524	22	790mm	955mm	450	candelette/*plugs*	Ø 63	2,00HP	4	4	
107100528	22	790mm	955mm	450	candelette/*plugs*	Ø 63	2,00HP	4	4	

• Versioni disponibili/*Available versions*

COD. 107100618

1 - Pompa 0.75 HP/220 V./ *Pump 0.75 HP/220V.*
2 - n. 3 aspirazioni d. 50/*n. 3 suctions d. 50*
3 - n. 3 mandata d. 50/ *n. 3 entry d. 50*
4 - Filtro AQUARIUS d. 530 mm-10 m3/h
AQUARIUS filter d. 530 mm-10 m3/h
5 - By-pass per elettrolisi/*By-pass for electrolysis*
6 - By-pass per riscaldamento/*By-pass for heating*

COD. 107100619

1 - Pompa 1.0 HP/220 V./*Pump 1.0 HP/220V.*
2 - n. 4 aspirazioni d. 50/*n. 4 suctions d. 50*
3 - n. 3 mandata d. 50/ *n. 3 entry d. 50*
4 - Filtro AQUARIUS d. 620 mm-14 mc/h
AQUARIUS filter d. 620 mm-14mc/h
5 - By-pass per elettrolisi/*By-pass for electrolysis*
6 - By-pass per riscaldamento/*By-pass for heating*

COD. 107100524

1 - Pompa Dab 2.0 HP/220 V./*Dab pump 2.0 HP/220V.*
2 - n. 4 aspirazioni d. 50/*n. 4 suctions d. 50*
3 - n. 4 mandata d. 50/ *n. 4 entry d. 50*
4 - Filtro AQUARIUS d. 790 mm-22 mc/h
AQUARIUS filter d. 790 mm-22 mc/h

COD. 107100528

1 - Pompa Dab 2.0 HP/220 V./*Dab pump 2.0 HP/220V.*
2 - n. 4 aspirazioni d. 50/*n. 4 suctions d. 50*
3 - n. 4 mandata d. 50/ *n. 4 entry d. 50*
4 - Filtro AQUARIUS d. 790 mm-22 mc/h
AQUARIUS filter d. 790 mm-22mc/h
5 - By-pass per elettrolisi/*By-pass for electrolysis*
6 - By-pass per riscaldamento/*By-pass for heating*

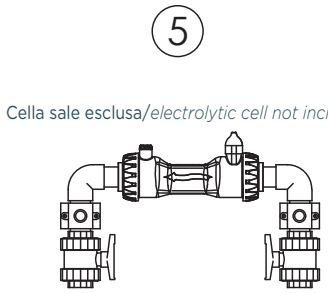

Cella sale esclusa/*electrolytic cell not included*

By-pass elettrolisi/*By-pass for electrolysis*

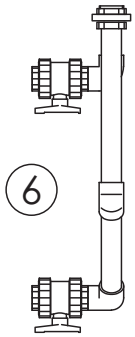

By-pass riscaldamento/*By-pass for heating*

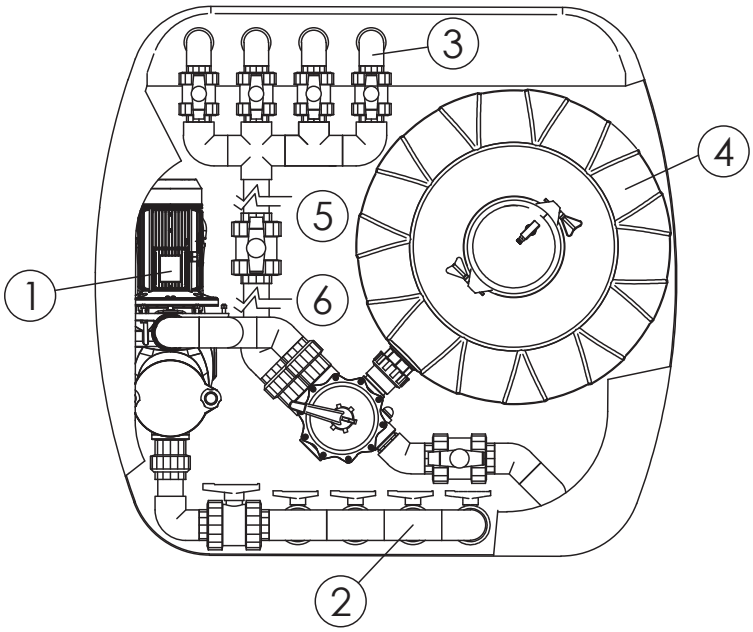

Codice/*Code*		Prezzo/*Price* €
108100491C	Staffa per fissaggio quadro elettrico / *Electric panel fixing bracket*	
900SL0101	Pozzetto EASY2 vuoto completo di coperchio 137x144xh93 cm /*Empty bunker with lid 137x144xh93 cm*	
900SL0009	Coperchio pozzetto Easy 2/*Bunker cover Easy 2*	
MAG001	Maggiorazione montaggio TControl / *Increase for assembly TControl*	
MAG002	Maggiorazione montaggio TControl +Adcel (o Adsal) / *Increase for assembly TControl +Adcel (or Adsal)*	
MAG003	Maggiorazione montaggio TControl +Adcel (o Adsal) / *Increase for assembly TControl +Adcel (or Adsal)*	
100100422	Kit attacco per prova pressione / *Connection Kit for pressure test*	
100100423	Kit svuotamento facilitato pozzetto / *Bunker emptying Kit*	

▪ UNI EN 16582 ▪ UNI EN 10637 ▪ UNI EN 16713

UNDERGROUND BUNKERS

Pozzetto Easy3 Side/*Easy3 Side bunker*

CAMPO DI UTILIZZO/*CONTEXT OF USE*

- Per piscine private di piccole o medie dimensioni trattate con acqua clorata o acqua salata.
- *For small or medium private pools with chlorinated or salted water.*

DESCRIZIONE/*DESCRIPTION*

Le caratteristiche progettuali del pozzetto EASY sono uniche nel mercato. La principale è la possibilità di eseguire le operazioni di ordinaria manutenzione come la pulizia del filtro e della pompa senza dovere entrare nel pozzetto. I collegamenti rivolti verso il basso garantiscono che dopo il reinterro l'impianto non venga sollecitato da tensioni causate dal terreno, cosi facendo i collettori non subiranno le pressioni che normalmente sono responsabili delle perdite d'acqua.
The design characteristics of the EASY bunker are unique on the market, as they enable you to carry out routine maintenance operations, like filter or pump cleaning, without entering the bunker. The connections pointing to the ground make so that, after the backfilling, the whole plant does not receive strains from the ground. In this way, the manifolds will not be subject to the pressures that normally provoke water leaks.

CARATTERISTICHE TECNICHE/*TECHNICAL FEATURES*

Interamente costruito in vetroresina isoltalica gelcot di finitura interno bianco. Coperchio cernierato con molle per apertura agevolata. Chiusura di sicurezza. Coperchio con maniglia.
Sopporta elevati sbalzi di temperatura (-20°C / +80°C).
Comprende:
- Filtro Aquarius Side
- Pompa di filtrazione
- Collettori in PVC
- Valvole a sfera in PVC
- Uscite con bocchettoni

Built entirely of fiberglass isophthalic gelcoat with white interior fini-shing. Cover with hinges with springs for easy opening. Safety lock. Cover with handle.
Withstands high temperature range (-20°C / +80°C)
Comes with:
- *Fiberglass filter*
- *Filtration pump*
- *PVC collectors*
- *PVC ball valves*
- *Outputs with unions*

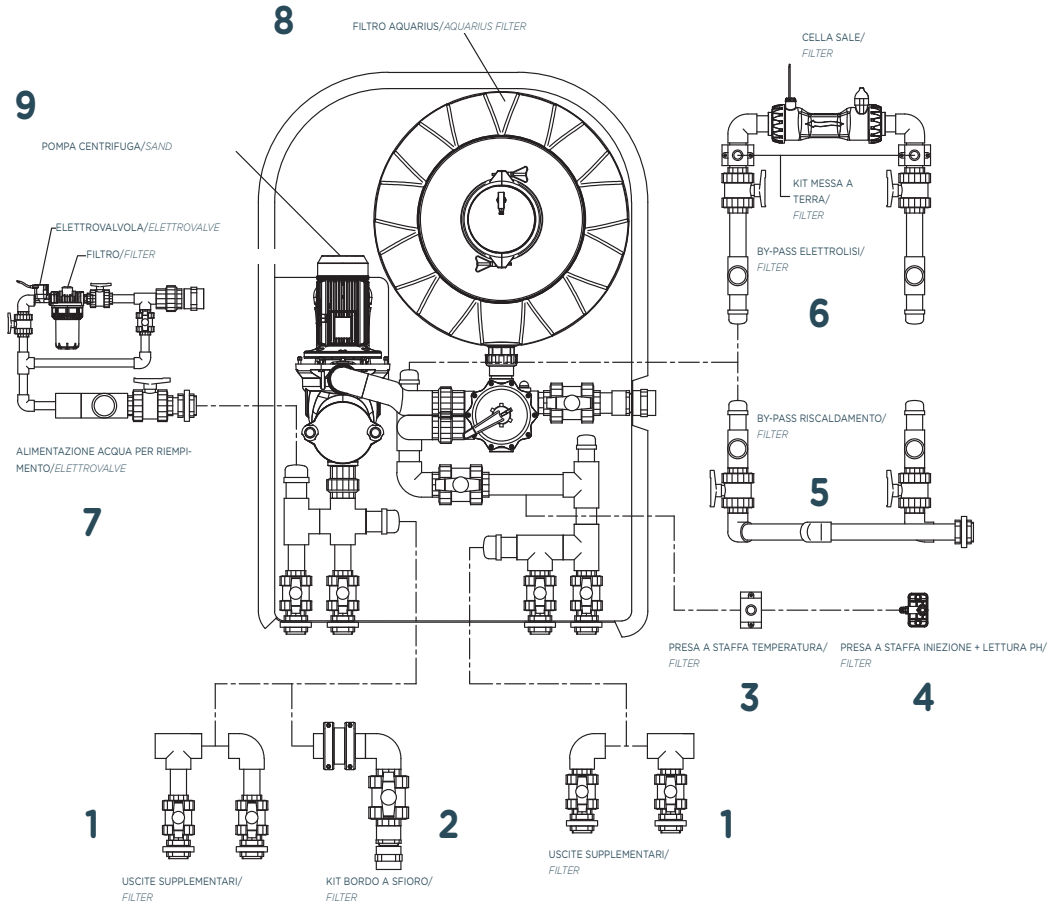

1-Uscite supplementari
Cod. 107100640/642/643
Additional outputs
Cod. 107100640/642/643

2-Versione bordo a sfioro
Over flow version

3-Presa a staffa per
Sonda di Temperatura
Outlet bracket for temperature probe

4-Presa a staffa iniezione e
portasonda PH
Cod. ADPSTC
Outlet bracket for injection
and PH probe holder
Cod. ADPSTC

5-By-pass per riscaldamento
Cod. 107100647
By-pass for heating
Cod. 107100647

6-By-pass per elettrolisi
Cod. 107100645
By-pass for electrolysis
Cod. 107100645

7-Alimentazione acqua
Cod. 107100648
Water supply
Cod. 107100648

8-Filtro AQUARIUS
AQUARIUS filter

9-Pompa DAB
DAB pump

Tecnologia a skimmer/*Skimmer technology*

Codice *Code*	Portata a velocità 50mc/h *Flow rate at speed 50 mc/h*	Diametro filtro *Filter diameter*	Volume filtrante *Filtering volume*	Altezza letto filtrante *Filtering bed height*	Tipo di distribuzione interna *Internal distribution type*	Connessioni *Connections*	Potenza pompa *Power pump*	N° aspirazioni *No. suctions*	N° uscite per bocchette *No. outlets for Nozzles*	Prezzo *Price* €
107100620	10	530mm	0,09mc	400	candelette/*plugs*	Ø 50	0,75HP	2	2	
107100622	14	620mm	0,12mc	400	candelette/*plugs*	Ø 50	1,00HP	2	2	
107100624	22	790mm	0,22mc	450	candelette/*plugs*	Ø 63	2,00HP	2	2	

Tecnologia a sfioro/*Overflow technology*

Codice *Code*	Portata a velocità 50mc/h *Flow rate at speed 50 mc/h*	Diametro filtro *Filter diameter*	Volume filtrante *Filtering volume*	Altezza letto filtrante *Filtering bed height*	Tipo di distribuzione interna *Internal distribution type*	Connessioni *Connections*	Potenza pompa *Power pump*	N° aspirazioni *No. suctions*	N° uscite per bocchette *No. outlets for Nozzles*	Prezzo *Price* €
107100621	10	530mm	0,09mc	400	candelette/*plugs*	Ø 50	0,75HP	2+1	2	
107100623	14	620mm	0,12mc	400	candelette/*plugs*	Ø 50	1,00HP	2+1	2	
107100625	22	790mm	0,22mc	450	candelette/*plugs*	Ø 63	2,00HP	2+1	2	

DIMENSIONI/*DIMENSIONS*

SEZIONE A-A/*SECTION A-A*

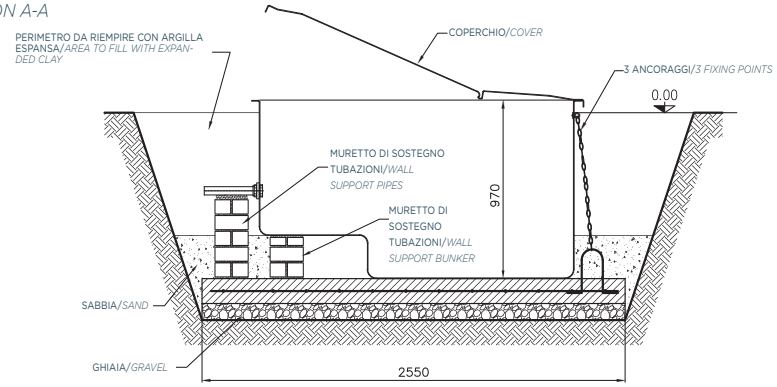

PIANTA/*PLAN*

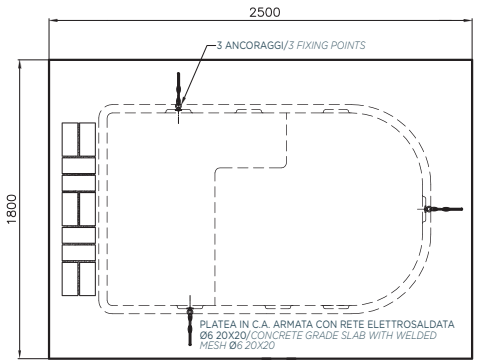

OPTIONAL/ *OPTIONAL*

Codice *Code*	Descrizione *Description*	Prezzo/*Price* €
107100640	Uscita supplementare d. 50 x 1"1/2 / *Additional output d. 50 x 1"1/2*	
107100642	Uscita supplementare d. 63 x 1"1/2 / *Additional output d. 63 x 1"1/2*	
107100643	Uscita supplementare a T d. 63 x 1"1/2 / *Additional output T form d. 63 x 1"1/2*	
107100648	KIT alimentazione acqua / *KIT water supply*	
107100645	BY-PASS per elettrolisi/ *BY-PASS for electrolysis*	
107100647	BY-PASS per riscaldamento / *BY-PASS for heating*	
108100492C	Staffa di sostegno a L / *Support bracket L form*	
MAG001	Maggiorazione montaggio TControl / *Increase for assembly TControl*	
MAG002	Maggiorazione montaggio TControl +Adcel (o Adsal) / *Increase for assembly TControl +Adcel (or Adsal)*	
MAG003	Maggiorazione montaggio TControl +Adcel (o Adsal) / *Increase for assembly TControl +Adcel (or Adsal)*	
100100422	Kit attacco per prova pressione / *Connection Kit for pressure test*	
100100423	Kit svuotamento facilitato pozzetto / *Bunker emptying Kit*	

▪ UNI EN 16582 ▪ UNI EN 10637 ▪ UNI EN 16713

UNDERGROUND BUNKERS

Pozzetto Easy4 Side/*Easy4 Side bunker*

CAMPO DI UTILIZZO/*CONTEXT OF USE*

- Per piscine private di piccole o medie dimensioni trattate con acqua clorata o acqua salata.
- *For small or medium private pools with chlorinated or salted water.*

DESCRIZIONE/*DESCRIPTION*

Le caratteristiche progettuali del pozzetto EASY sono uniche nel mercato. La principale è la possibilità di eseguire le operazioni di ordinaria manutenzione come la pulizia del filtro e della pompa senza dovere entrare nel pozzetto. I collegamenti rivolti verso il basso garantiscono che dopo il reinterro l'impianto non venga sollecitato da tensioni causate dal terreno, cosi facendo i collettori non subiranno le pressioni che normalmente sono responsabili delle perdite d'acqua.
The design characteristics of the EASY bunker are unique on the market, as they enable you to carry out routine maintenance operations, like filter or pump cleaning, without entering the bunker. The connections pointing to the ground make so that, after the backfilling, the whole plant does not receive strains from the ground. In this way, the manifolds will not be subject to the pressures that normally provoke water leaks.

CARATTERISTICHE TECNICHE/*TECHNICAL FEATURES*

Interamente costruito in vetroresina isoltalica gelcot di finitura interno bianco. Coperchio cernierato con molle per apertura agevolata. Chiusura di sicurezza. Coperchio con maniglia.
Sopporta elevati sbalzi di temperatura (-20°C / +80°C).
Comprende:
- Filtro Aquarius Side
- Pompa DAB
- Collettori in PVC
- Valvole a sfera in PVC
- Uscite con bocchettoni

Built entirely of fiberglass isophthalic gelcoat with white interior finishing. Cover with hinges with springs for easy opening. Safety lock. Cover with handle.
Withstands high temperature range (-20°C / +80°C)
Comes with:
- *Fiberglass filter*
- *DAB pump*
- *PVC collectors*
- *PVC ball valves*
- *Outputs with unions*

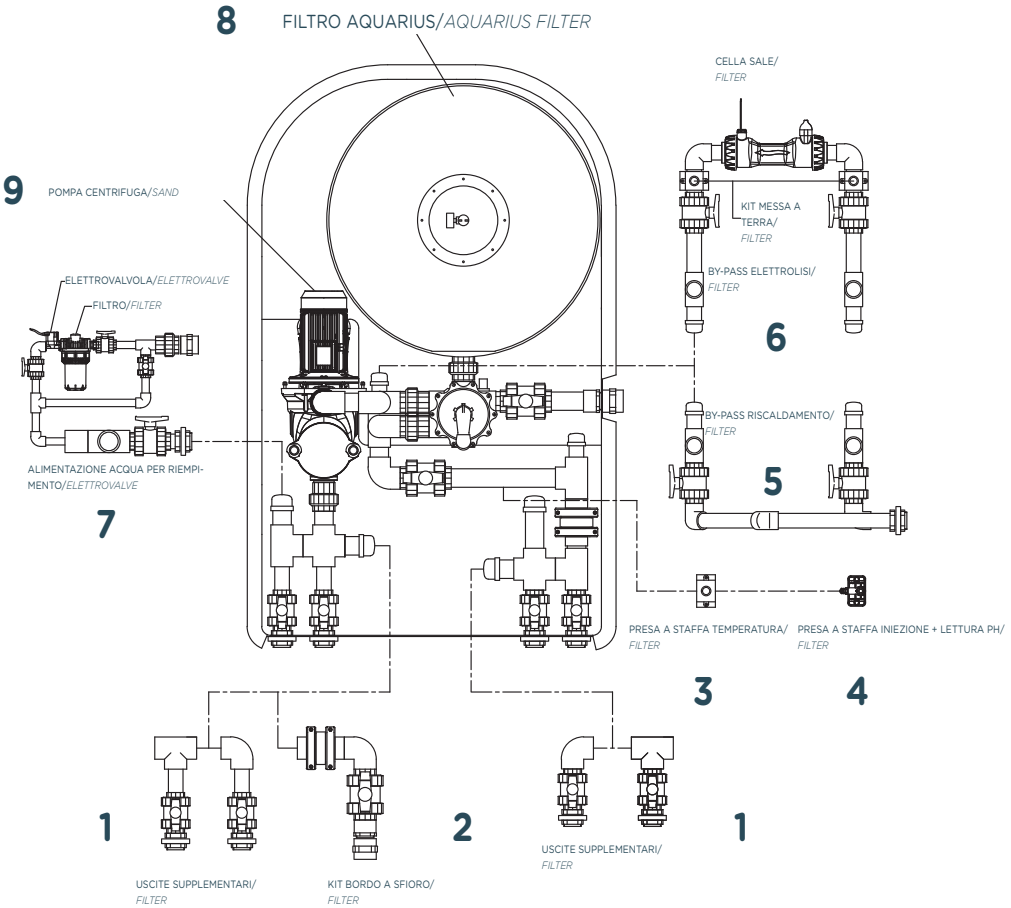

1-Uscite supplementari
Cod. 107100640/642/643
Additional outputs
Cod. 107100640/642/643

2-Versione bordo a sfioro
Touch edge version

3-Presa a staffa per
Sonda di Temperatura
Outlet bracket for temperature probe

4-Presa a staffa iniezione e
portasonda PH
Cod. ADPSTC
Outlet bracket for injection
and PH probe holder
Cod. ADPSTC

5-By-pass per riscaldamento
Cod. 107100647
By-pass for heating
Cod. 107100647

6-By-pass per elettrolisi
Cod. 107100645
By-pass for electrolysis
Cod. 107100645

7-Alimentazione acqua
Cod. 107100648
Water supply
Cod. 107100648

8-Filtro AQUARIUS
AQUARIUS filter

9-Pompa DAB
DAB pump

Tecnologia a skimmer/*Skimmer technology*

Codice *Code*	Portata a velocità 50mc/h *Flow rate at speed 50 mc/h*	Diametro filtro *Filter diameter*	Volume filtrante *Filtering volume*	Altezza letto filtrante *Filtering bed height*	Tipo di distribuzione interna *Internal distribution type*	Connessioni *Connections*	Potenza pompa *Power pump*	N° aspirazioni *No. suctions*	N° uscite per bocchette *No. outlets for Nozzles*	Prezzo *Price* €
107100626	35	950mm	0,37mc	520	candelette/*plugs*	Ø 63	3.00 HP	3	3	

Tecnologia a sfioro/*Overflow technology*

Codice *Code*	Portata a velocità 50mc/h *Flow rate at speed 50 mc/h*	Diametro filtro *Filter diameter*	Volume filtrante *Filtering volume*	Altezza letto filtrante *Filtering bed height*	Tipo di distribuzione interna *Internal distribution type*	Connessioni *Connections*	Potenza pompa *Power pump*	N° aspirazioni *No. suctions*	N° uscite per bocchette *No. outlets for Nozzles*	Prezzo *Price* €
107100627	35	950mm	0,37mc	520	candelette/*plugs*	Ø 63	3.00 HP	3+1	3+1	

DIMENSIONI/*DIMENSIONS*

SEZIONE A-A/*SECTION A-A*

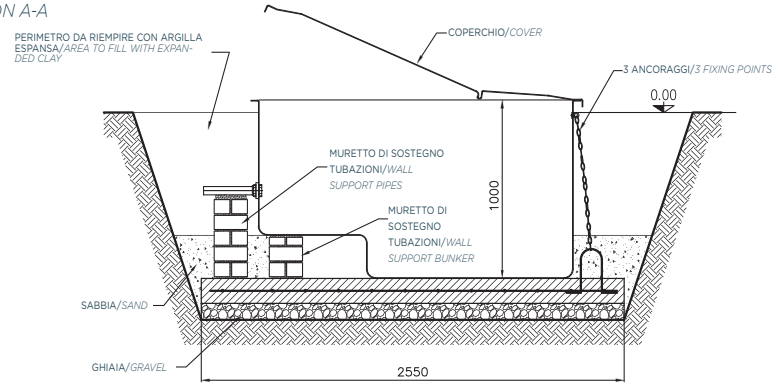

PIANTA/*PLAN*

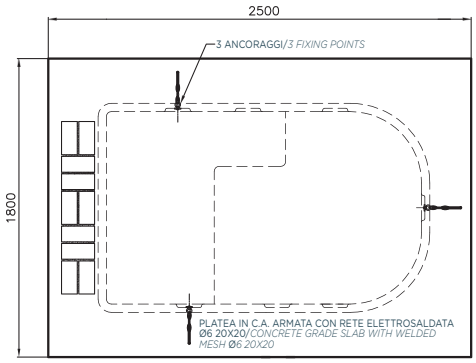

OPTIONAL/ *OPTIONAL*

Codice *Code*	Descrizione *Description*	Prezzo/*Price* €
107100640	Uscita supplementare d. 50 x 1"1/2 / *Additional output d. 50 x 1"1/2*	
107100642	Uscita supplementare d. 63 x 1"1/2 / *Additional output d. 63 x 1"1/2*	
107100643	Uscita supplementare a T d. 63 x 1"1/2 / *Additional output T form d. 63 x 1"1/2*	
107100648	KIT alimentazione acqua / *KIT water supply*	
107100645	BY-PASS per elettrolisi/ *BY-PASS for electrolysis*	
107100647	BY-PASS per riscaldamento / *BY-PASS for heating*	
108100492C	Staffa di sostegno a L / *Support bracket L form*	
MAG001	Maggiorazione montaggio TControl / *Increase for assembly TControl*	
MAG002	Maggiorazione montaggio TControl +Adcel (o Adsal) / *Increase for assembly TControl +Adcel (or Adsal)*	
MAG003	Maggiorazione montaggio TControl +Adcel (o Adsal) / *Increase for assembly TControl +Adcel (or Adsal)*	
100100422	Kit attacco per prova pressione / *Connection Kit for pressure test*	
100100423	Kit svuotamento facilitato pozzetto / *Bunker emptying Kit*	

▪ UNI EN 16582 ▪ UNI EN 10637 ▪ UNI EN 16713

SELECTOR VALVES

Valvole selettrici top a sei manuali

Six-way top selector valves

Imballo/*Box* axbxc (mm) 210x210x290h

CAMPO DI UTILIZZO

Per filtri a sabbia senza uscite laterali.

DESCRIZIONE

Valvola selettrice a sei vie da abbinare a filtri a sabbia senza uscite laterali con funzioni manuali.
Funzioni:
- Filtrazione
- Controlavaggio
- Scarico
- Risciacquo
- Ricircolo
- Inverno

CARATTERISTICHE TECNICHE

- Corpo in ABS con cinque attacchi
- Leva di comando
- Viti in acciaio inox 304
- Etichette multilingua

CONTEXT OF USE

For sand filters without side couplings.

DESCRIPTION

Six-way selector valve to combine without sand filters with side couplings all manual functions.
Functions:
- *filtration*
- *backwash*
- *discharge*
- *rinse*
- *recirculation*
- *winter*

TECHNICAL FEATURES

- *ABS body with five bouts*
- *Control handle*
- *304 Stainless steel screws*
- *Multilingual labels*

Codice/*Code*	Descrizione/*Description*	*N° X PALLET*	*Unit*	Prezzo/*Price* €
100100583	Valvola selettrice top 1"1/2/ *Top Selector valve 1"1/2*	140	NR	

▪ UNI EN 16582 ▪ UNI EN 10637 ▪ UNI EN 16713

Valvole selettrici a sei vie

Six-way selector valves

Imballo/*Box* axbxc (mm) 180x200x240h (6-10-14)
Imballo/*Box* axbxc (mm) 245x240x290h (22-35)

CAMPO DI UTILIZZO

Per filtri a sabbia con uscite laterali.

DESCRIZIONE

Valvola selettrice a sei vie da abbinare a filtri a sabbia con attacchi laterali tutte le funzioni manuali.
Funzioni:
- Filtrazione
- Controlavaggio
- Scarico
- Risciacquo
- Ricircolo
- Inverno

CARATTERISTICHE TECNICHE

- Corpo in ABS con cinque attacchi
- Leva di comando
- Viti in acciaio inox 304
- Etichette multilingua

CONTEXT OF USE

For sand filters with side couplings.

DESCRIPTION

Six-way selector valve to combine with sand filters with side c plings all manual functions.
Functions:
- *filtration*
- *backwash*
- *discharge*
- *rinse*
- *recirculation*
- *winter*

TECHNICAL FEATURES

- *ABS body with five bouts*
- *Control handle*
- *304 Stainless steel screws*
- *Multilingual labels*

Codice/*Code*	Descrizione/*Description*	*N° X PALLET*	*Unit*	Prezzo/*Price* €
100100483	Valvola selettrice 1"1/2-50 D./ *Selector valve 1"1/2-50 D.*	216	NR	
100100946	Valvola selettrice 1"1/2 all open/ *Selector valve 1"1/2 all open*	216	NR	
100100484	Valvola selettrice 2"-63 D./ *Selector valve 2"-63 D.*	105	NR	
100100956	Valvola selettrice 2"all open/ *Selector valve 2"all open*	105	NR	

FILTERING MEDIA

Sabbia quarzifera granulare
Granular quartz sand

04-08 mm

1-3 mm

CAMPO DI UTILIZZO
Sabbia quarzifera lavata da utilizzare come massa filtrante in filtri con distribuzione a piastre e a candelette

CONTEXT OF USE
Washed quartz sand used as filtering mass in filters with plates and arm collector distribution.

DESCRIZIONE
Il quarzo macinato composta da SIO2 del 95% granuli di forma poliedrica con granulometria controllata di colore bianco in sacchi da 25 kg.

DESCRIPTION
SIO2 ground quartz is composed by 95% granules with polyhedral shape and white controlled granulometry in bags, 25 kg each.

CARATTERISTICHE TECNICHE
- Forma poliedrica
- Colore bianco
- Massa 1400 kg/m³

TECHNICAL FEATURES
- *Polyhedral shape*
- *White colour*
- *Mass 1400 kg/cu. m*

Codice/*Code*	Descrizione/*Description*	*Pack*	*Unit*	Prezzo/*Price* €
100100012N	Sabbia quarzifera granulometria 0,4-0,8 mm/ *Quartz sand granulometry 0,4-0,8 mm*	Kg.25	NR	
100100013N	Sabbia quarzifera granulometria 1-3 mm/ *Quartz sand granulometry 1-3 mm*	Kg.25	NR	

Sabbia di vetro ecologico
Ecological glass sand

DESCRIZIONE
La Sabbia di Vetro garantisce una migliore filtrazione dell'acqua della piscina. È composta da materiale ecologico al 100% proveniente da vetro riciclato. Il vetro viene frantumato, macinato e setacciato. Durante la fase di filtrazione, la sabbia di Vetro grazie alla sua granulometria, intrappola i detriti anche quelli più piccoli dando all'acqua un grado maggiore di cristallinità.

DESCRIPTION
Glass Sand guarantees a better water filtration. It is composed by 100% eco-friendly materials and it comes from recycled glass. The glass is crushed, ground and sifted. During filtration, Glass Sand catches even the smaller particles thanks to its specific granulometry, thus providing a higher crystalline aspect to the water.

CARATTERISTICHE TECNICHE
Vetro riciclato 100 %
Totale assenza di porosità
Impossibilita di formazione batteriche di masse filtranti
Può essere utilizzata in sostituzione della Sabbia.

TECHNICAL FEATURES
100 % recycled glass
No porosity
No bacterial formation in the filtering mass
It can replace the Sand

NORMATIVE
- UNI EN ISO14021

STANDARDS
- *UNI EN ISO14021*

Codice/*Code*	Descrizione/*Description*	*Pack*	*Unit*	Prezzo/*Price* €
100100019	Sabbia di vetro granulometria 0,5-1 mm/ *Glass sand granulometry 0,5-1 mm*	Kg.25	NR	
100100020	Sabbia di vetro granulometria 1-3 mm/ *Glass sand granulometry 1-3 mm*	Kg.25	NR	

▪ RoHS ▪ CE ▪ UNI EN 16582 ▪ UNI EN 10637 ▪ UNI EN 16713 ▪ UNI EN 13451

EUROSWIM PUMP

Elettropompe centrifughe per piscina

Centrifugal motor pumps for pools

CAMPO DI UTILIZZO

Sviluppata per la circolazione e la filtrazione di acqua nelle piscine domestiche e residenziali. Idonea anche in applicazioni particolari dove è richiesta la movimentazione di liquidi aggressivi. Idonea per acqua salata. Nuovo coperchio.

DESCRIZIONE

Corpo pompa e ghiera prefiltro in tecnopolimero rinforzato con fibre di vetro. Coperchio prefiltro in policarbonato trasparente e antiossidazione per garantire una visibilità costante nel tempo.
Filtro in nylon. Girante in tecnopolimero rinforzata con fibre di vetro, sviluppata per garantire una totale copertura e isolamento dell'albero motore dal liquido pompato. Diffusore in tecnopolimero rinforzato. Tenuta meccanica in carbone/allumina/NBR/AISI 316.
O-ring corpo pompa in NBR, viteria e ghiere di rinforzo in acciaio AISI 304. Tappi di carico e scarico a farfalla che non richiedono l'utilizzo di utensili per la rimozione e il riposizionamento.
Grado di protezione del motore e della morsettiera: IP 55.
Classe di isolamento: F. Tensioni di serie: monofase 220/240V - 50 Hz. Trifase 230/400V - 50 Hz. Campo di funzionamento: fino a 42 m3/h con prevalenza fino a 22 m.
Liquido pompato: acqua pulita o leggermente sporca con corpi solidi in sospensione, fibre lunghe; acqua particolarmente aggressiva con alte percentuali di cloro/bromo e PHMB (Poli Esametilene Biguanide) o acqua trattata con processo cloro elettrolisi.
Campo di temperatura del liquido: fino a 60° C.
Massima temperatura ambiente: +50°C.
Massima pressione d'esercizio: 2,5 bar.
Installazione: fissa o portatile in posizione orizzontale.

CONTEXT OF USE

Developed to improve the circulation and filtration of domestic and residential pools. It is suitable also for specific applications where aggressive liquids are used. Suitable for salted water. New lid.

DESCRIPTION

Pump body and pre-filter ring nut in techno-polymer reinforced with glass fibres. Pre-filter lid in transparent and antioxidant polycarbonate that guarantees a long-term visibility.
Nylon filter. Techno-polymer impeller reinforced with glass fibres, developed to perfectly protect and insulate the shaft from the liquid pumped in. Diffuser in reinforced techno-polymer. Mechanic seal in carbon/aluminium oxide/NBR/AISI 316.
Pump body O-ring in NBR, reinforcement screws and ring nuts in AISI 304 steel. Butterfly charge/discharge valves that do not require special tools to be removed/refitted.
Motor and terminal box protection class: IP 55.
Insulation class: Series voltage: single-phase 220/240V - 50 Hz. Three-phase 230/400V - 50 Hz. Range of operation: up to 42 cu. m/h with prevalence up to 22 m.
Liquid pumped in: clean or slightly dirty water with solid bodies or long fibres in suspension; aggressive water with high percentages of chlorine/bromine and PHMB (Polyhexamethylene biguanide) or chlorine-electrolysis treated waters.
Liquid operating temperature: up to 60° C.
Maximum surrounding temperature: +50 °C.
Max. operating pressure: 2.5 bar.
Installation: fixed or portable, in horizontal position.

Codice *Code*	Descrizione *Description*	Potenza Nominale *Nominal Power*	Assorbimento Max A *Max Current A*	Alimentazione *Power supply*	Portata *Flow-rate*			Prezzo *Price*
		(HP-kW)	A		8mt.	10mt.	12mt.	€
100100370	Euroswim	0,5 HP - 0,33 kW	4,2	1 ~ x 220 - 240 V	14	11	-	
100100371	Euroswim	0,75 HP - 0,5 kW	5,0	1 ~ x 220 - 240 V	17,1	13,8	9,9	
100100372	Euroswim	1,0 HP - 0,75 kW	6,3	1 ~ x 220 - 240 V	21	18	14	
100100373	Euroswim	1,5 HP - 1,1 kW	7,0	1 ~ x 220 - 240 V	26	23	19	
100100374	Euroswim	2,0 HP - 1,5 kW	8,6	1 ~ x 220 - 240 V	31	29	26	
100100375	Euroswim	3,0 HP - 2,2 kW	12,0	1 ~ x 220 - 240 V	42,6	39,6	36,6	
100100376	Euroswim	0,75 HP - 0,5 kW	3,2-2,0	3 ~ x 230-400 V	17,1	13,8	9,9	
100100377	Euroswim	1,0 HP - 0,75 kW	4,0-2,4	3 ~ x 230-400 V	21	18	14	
100100378	Euroswim	1,5 HP - 1,1 kW	6,5-3,7	3 ~ x 230-400 V	26	23	19	
100100379	Euroswim	2,0 HP - 1,5 kW	7,2-4,0	3 ~ x 230-400 V	31	29	26	
100100380	Euroswim	3,0 HP - 2,2 kW	8,75-5,0	3 ~ x 230-400 V	42,6	39,6	36,6	

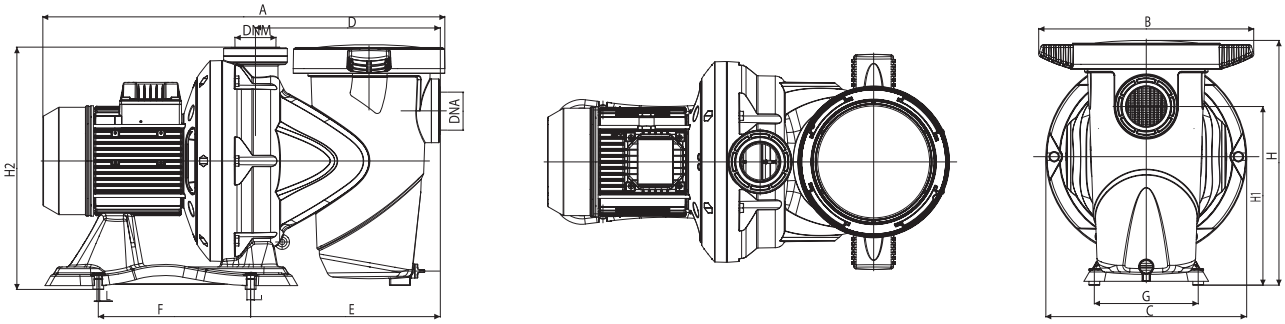

Descrizione *Description*	Dimensioni/ *Dimensions*												DNA	DNM	Imballo *Packaging* (mm)	Peso *Weight* (Kg)	N° X PALLET
	A	B	C	D	E	F	G	H	H1	H2	I	L					
100100370	536	242	242	257	265	220	150	351	222	314	11	6,5	2″	2″	600X360X400	16	8
100100371	552	242	245	257	265	220	150	351	222	314	11	6,5	2″	2″	600X360X400	16,5	8
100100372	552	242	245	257	265	220	150	351	222	314	11	6,5	2″	2″	600X360X400	17	8
100100373	574	250	290	267	274	220	150	387	258	350	11	6,5	2″	2″	720X350X430	22	6
100100374	648	250	290	267	274	220	150	387	258	350	11	6,5	2″	2″	720X350X430	24	6
100100375	648	252	290	267	274	220	150	387	258	350	11	6,5	2″	2″	720X350X430	24,5	6
100100376	552	242	245	257	265	220	150	351	222	314	11	6,5	2″	2″	600X360X400	16,5	8
100100377	552	242	245	257	265	220	150	351	222	314	11	6,5	2″	2″	600X360X400	17	8
100100378	574	250	290	267	274	220	150	387	258	350	11	6,5	2″	2″	720X350X430	22	6
100100379	574	250	290	267	274	220	150	387	258	350	11	6,5	2″	2″	720X350X430	22	6
100100380	648	252	290	267	274	220	150	387	258	350	11	6,5	2″	2″	720X350X430	24,5	6

MODELLO / *MODEL:* **0,5 HP**

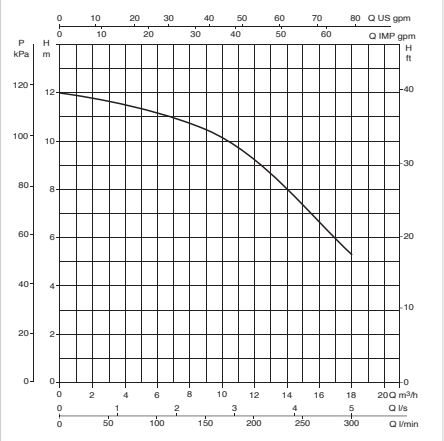

MODELLO / *MODEL:* **0,75 HP**

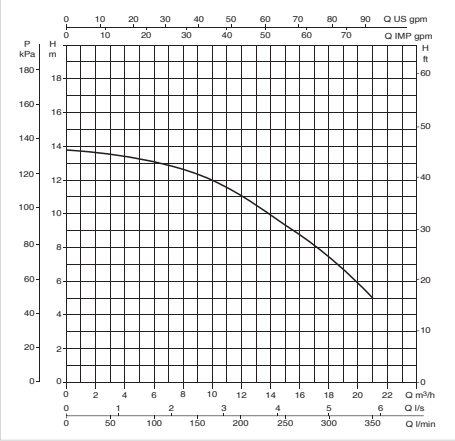

MODELLO / *MODEL:* **1,0 HP**

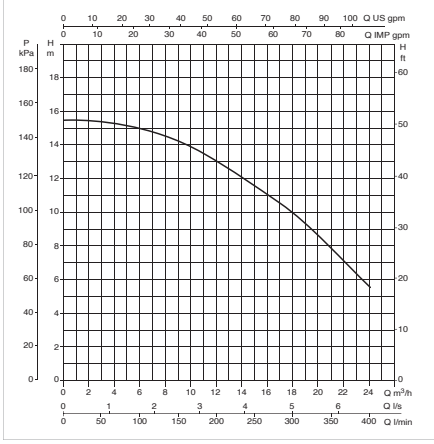

MODELLO / *MODEL:* **1,5 HP**

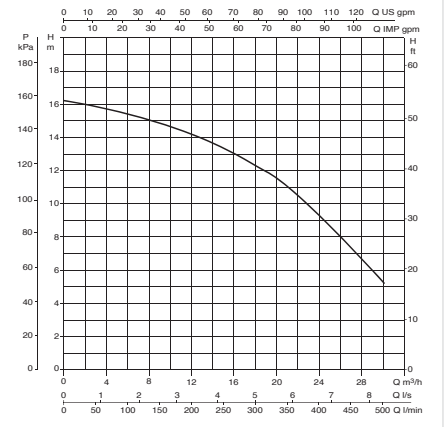

MODELLO / *MODEL:* **2,0 HP**

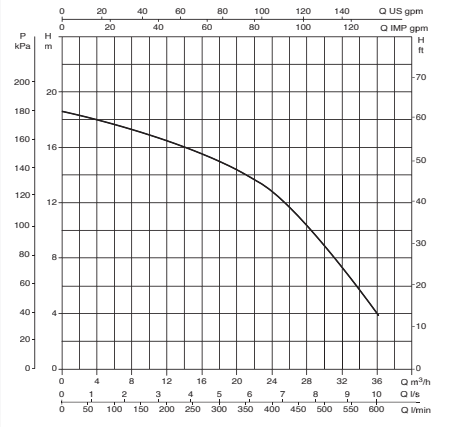

MODELLO / *MODEL:* **3,0 HP**

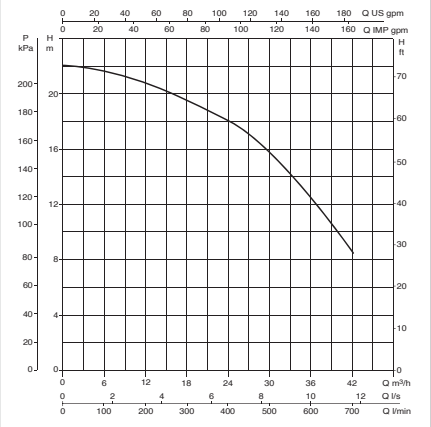

▪ RoHS ▪ CE ▪ UNI EN 16582 ▪ UNI EN 10637 ▪ UNI EN 16713 ▪ UNI EN 13451

E.SWIM PUMPS

Pompa elettronica da piscina a velocità variabile

Variable speed electronic pool pump

CAMPO DI UTILIZZO

Sviluppata per la circolazione e la filtrazione di acqua nelle piscine domestiche e residenziali. Idonea anche in applicazioni particolari dove è richiesta la movimentazione di liquidi aggressivi. Idonea per acqua salata. Particolarmente indicata per la sua efficienza, che garantisce un sostanziale risparmio energetico, e per la sua silenziosità, che la rende adatta ad ambienti dove il comfort sonoro è essenziale.

DESCRIZIONE

Girante e voluta progettate per minimizzare le perdite di carico, migliorando le prestazioni idrauliche e la riduzione dei consumi.
Coperchio del pre-filtro in policarbonato trasparente e antiossidante per garantire una visibilità costante nel tempo.
Idraulica sviluppata per garantire una totale copertura e isolamento dell'albero motore dal liquido pompato.
Tappi di carico e scarico a farfalla che non richiedono l'utilizzo di utensili per la rimozione e il riposizionamento.
Motore elettrico sincrono brushless, con il rotore incapsulato magnetizzato, comandato dal convertitore di frequenza.
Motore raffreddato ad acqua (senza ventola di raffreddamento), estremamente silenzioso.
Cassa motore in alluminio rivestita internamente con elastomero per evitare fenomeni di ossidazione. Basamento fornito con piedini di gomma per ridurre le vibrazioni.
Comandata da una scheda elettronica basata sulla tecnologia Trench IGBT di ultima generazione per una superiore efficienza e robustezza.
Due processori 32 bit dedicati (per il controllo del motore e dell'interfaccia utente), l'intuitiva interfaccia utente, e la possibilità di comando remoto (tramite segnale 0-10V; 4-20 mA; PWM) assicurano una facilità di utilizzo e impostazione agli utenti.
Il computer integrato e il software intelligente fanno funzionare la pompa a velocità variabile o flusso variabile (senza l'uso di sensori) per ottimizzare le prestazioni e minimizzare il consumo di energia garantendo il comfort.

CARATTERISTICHE TECNICHE

- SILENZIOSITÀ del motore raffreddato ad acqua;
- ALTA EFFICIENZA grazie al nuovo motore brushless, all'idraulica ed al controllo elettronico del motore
- DESIGN moderno e compatto;
- AFFIDABILI componenti progettati per lunga durata;
- RIDUZIONE DEL RANGE in quanto un modello copre le prestazioni di 4 pompe (0,5 HP - 0,75 HP - 1 HP - 1,5 HP);
- FACILITA' DI UTILIZZO ED IMPOSTAZIONE grazie ad un display ed una pulsantiera con:
  - DISPLAY LCD (2.75" x 1.58") che visualizza il tempo di esecuzione, modalità e lo stato istantaneo;
  - 4 pulsanti preimpostati a una specifica Velocità/Flusso (1, 2, 3, 4);
  - Funzionamento a Velocità/Portata variabile fino a 8 programmazioni;
  - Pianificazione temporale integrata;
  - Pulsante 'Auto' abilita il funzionamento automatico in base alla pianificazione;
  - Pulsante 'Quick Clean' consente il funzionamento ad alta velocità;
  - Tasti centrali per la navigazione nel menu e scelta delle impostazioni;
  - Sistema di navigazione sequenziale;
  - LED per indicazione di: Allarmi, Alimentazione, Funzionamento pompa;
  - Sistema di protezione Anti-congelamento

CONTEXT OF USE

Developed for the circulation and filtration of water in domestic and residential pools. Also suitable for particular applications where the handling of aggressive liquids is required. Suitable for salt water. Particularly suitable for its efficiency, which guarantees substantial energy savings, and for its quietness, which makes it suitable for environments where sound comfort is essential.

DESCRIPTION

The impeller and volute are designed to achieve high efficency, improoving hydraulics performances. Transparent antioxidant polycarbonate basket cover ensuring constant visibility over the long period. Fibreglass reinforced technopolymer hydraulics designed to ensure total cover and insulation of the motor shaft from the pumped liquid.
Carbon / alumina / NBR / AISI 316 mechanical seal. Butterfly filling and drain plugs that can be removed and refitted without tools.
Provided with syncronous brushless electric motor with incapsulated magnetic rotor, driven by frequency converter.
Motor water cooled (no motor fan), extremely quiet running.
Die cast aluminium motor casing with special coating to avoid oxidation.
Support base supplied with rubber feet to reduce vibrations.
Pump controlled by an electronic device based on Trench IGBT technology of the latest generation for higher efficiency and robustness.
Two dedicated 32-bit processors (one for motor control and one for the user interface), intuitive user interfaces, and external input (a digital input and a analogic input 0-10V or 4-20mA) ensure ease of setting for all users.
Its onboard computer and intelligent software can operate at adjustable CONSTANT SPEED or CONSTANT FLOW (totally sensorless) to optimize performance and minimize energy use.

TECHNICAL FEATURES

- NOISELESS with new water cooled motor ;
- HIGH EFFICENCY thanks to the new brushless motor, new hydraulics and new electronic motor control;
- DESIGN modern and compact;
- RELIABLE components designed for long life;
- RANGE REDUCTION because one model covers the performancies of 4 pumps (0,5 HP - 0,75 HP - 1 HP - 1,5 HP);
DISPLAY LCD (2.75" x 1.58") showing run time, mode and current status, with:
4 different keys preset at specific Speed/Flow (1, 2, 3, 4)
- speed/flow keys are adjustable
- On board scheduling with timers
- 'Auto' button enable the automatic operation according to the timer schedule
- 'Quick Clean' button enable high speed operation
- Central keys for menu navigation and settings
- Sequential navigation system
- LEDs for indication of: Warning/Alarm, Power on, Pump Running
- Antifreeze system protection

Codice *Code*	Descrizione *Description*	P otenza Nominale *Nominal Power*	Assorbimento Max A *Max Current A*	Alimentazione *Power supply*	Rumorosità *Noisiness*	Prezzo *Price list €*
100100315	E.SWIM 150	1,5 HP - 1,1 KW	5,6	1 ~ x 230 V	< 50 dB(A)	
100100337	E.SWIM 300	2,6 HP - 1,9 KW	10	230 V	< 44 dB (A)	

MATERIALI

N.	PARTICOLARI*	MATERIALI
1	CORPO POMPA	TECNOPOLIMERO RINFORZATO
4	GIRANTE	TECNOPOLIMERO RINFORZATO
6	DIFFUSORE	TECNOPOLIMERO RINFORZATO
8	COPERCHIO DEL FILTRO	POLICARBONATO
10	FILTRO	TECNOPOLIMERO
16	TENUTA MECCANICA	CARBONE/ALLUMINA/NBR/AISI316
28	O-RING	NBR
29	O-RING	NBR
36	DISCO PORTATENUTA	EPDM

** A contatto con il liquido*

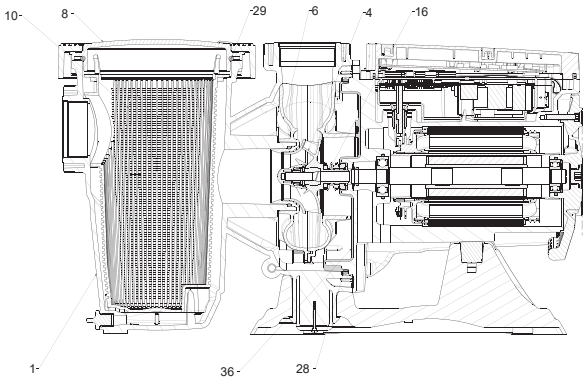

Codice *Code*	A	B	C	D	E	F	G	H	H1	H2	I	DNA	DNM	Imballo/*Box* (mm)	Peso/*Weight* (Kg)	N° X PALLET
100100315	550	300	245	259	266	220	150	316	217	309	11	2"	2"	720X350X430	19	6
100100337	574	304	290	269	276	220	150	354	252	344	11	2"	2"	720X350X430	21,3	6

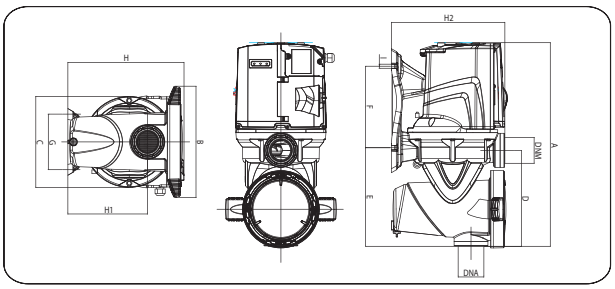

100100337

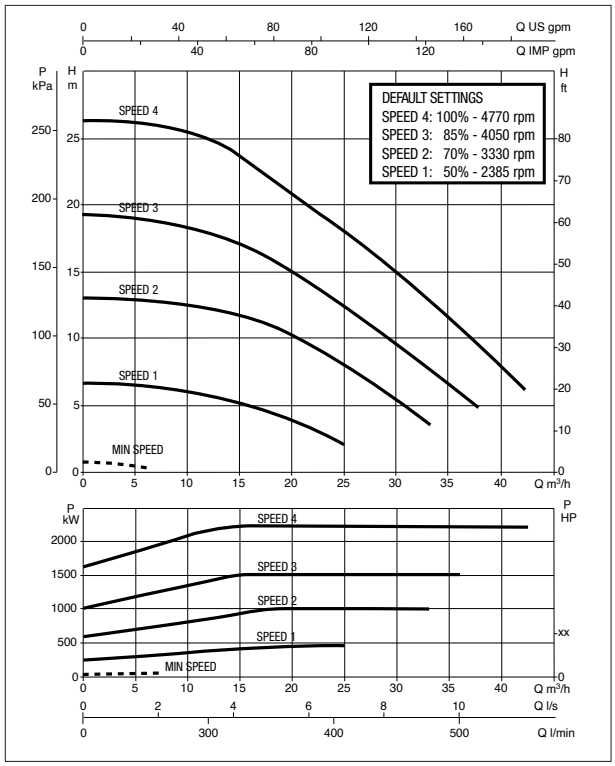

100100315

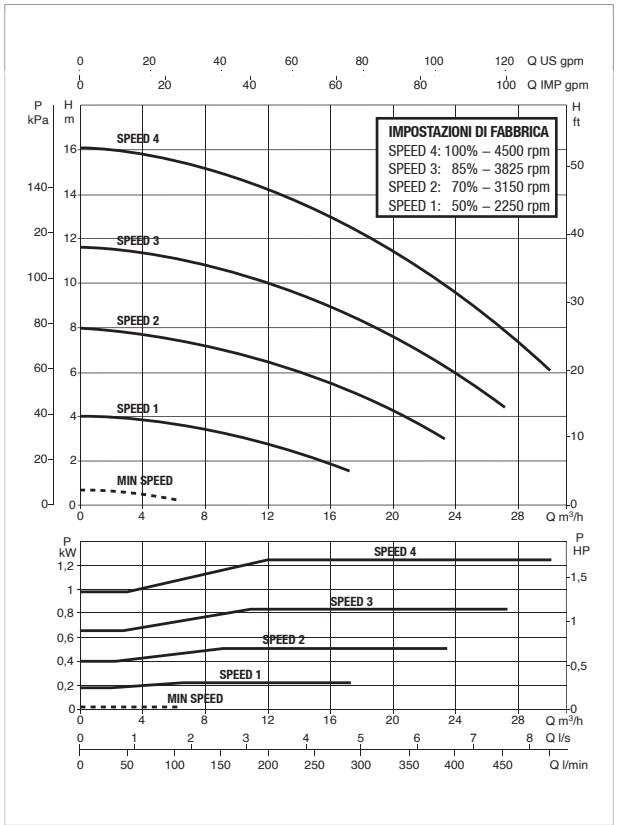

Le curve di prestazione sono basate su valori di viscosità cinematica = 1 mmq/s e densità pari a 1000 kg/mc. Tolleranze delle curve secondo ISO 9906.

OPTIONAL/ *OPTIONAL*

Codice/*Code*	Descrizione/*Description*	Prezzo/*Price* €
100100314	Kit cavo di connessione / *Connection Kit cable*	

*Cavo necessario per eventuale connessione a centralina esterna per controllo velocitità pompa / *Cable required for connection to external control unit for pump speed control*

▪ RoHS ▪ CE ▪ UNI EN 16582 ▪ UNI EN 10637 ▪ UNI EN 16713 ▪ UNI EN 13451

SWIMMING POOL PUMPS STD

Elettropompa centrifuga per piscine

Centrifugal motor pump for pools

CAMPO DI UTILIZZO

Elettropompa per la circolazione filtrazione di acqua nelle piscine domestiche e residenziali

CONTEXT OF USE

Recycling and filtering of water for medium and commercial swimming pools.

DESCRIZIONE

Elettropompe centrifughe autoadescanti con prefiltro incorporato con tenute in VITON.

DESCRIPTION

Self-priming centrifugal motor pumps with in-built pre-filter.

CARATTERISTICHE TECNICHE

- Realizzata in polipropilene
- Girante e guarnizioni in PPO
- Motore in acciaio inox aisi 420
- Tenute meccaniche in grafite e SIC
- Custodia del motore in alluminio L-2521
- Due poli asincroni
- IP 55
- Isolamento classe F
- Versione monofase con protezione termica inclusa

TECHNICAL FEATURES

- *Loaded polypropylene*
- *Impeller and seal mounting in PPO*
- *Motor shaft in stainless steel AISI 420*
- *Mechanical seal in graphite and sic*
- *Motor housing in aluminum L-2521*
- *Asynchronous, two poles*
- *IP 55 protection*
- *Class F insulation*
- *Single phase version built-in thermal protection*

Codice *Code*	HP	KW	V		A		P1(KW)		Q	L/min	0	40	80	120	160	215	265	290	340	*Price (€)*
			1~	3~	1~	3~														
			50HZ	50HZ	220	380	1~	3~		m^3/h	0	2.4	4.8	7.2	9.6	12.9	15.9	17.4	20.5	
100100201	0.5	0.37	220	380	3.1	1.2	0.68	0.65	H(m)		12.5	12.4	12.3	12.0	10.7	7.5				
100100202	0.75	0.55	220	380	4.2	1.6	0.95	0.91			15.2	15.0	14.9	14.8	13.6	11.0	7.8			
100100203	1	0.75	220	380	5.3	2.0	1.15	1.1			17.0	16.8	16.6	16.2	15.3	12.9	9.5	7.5		

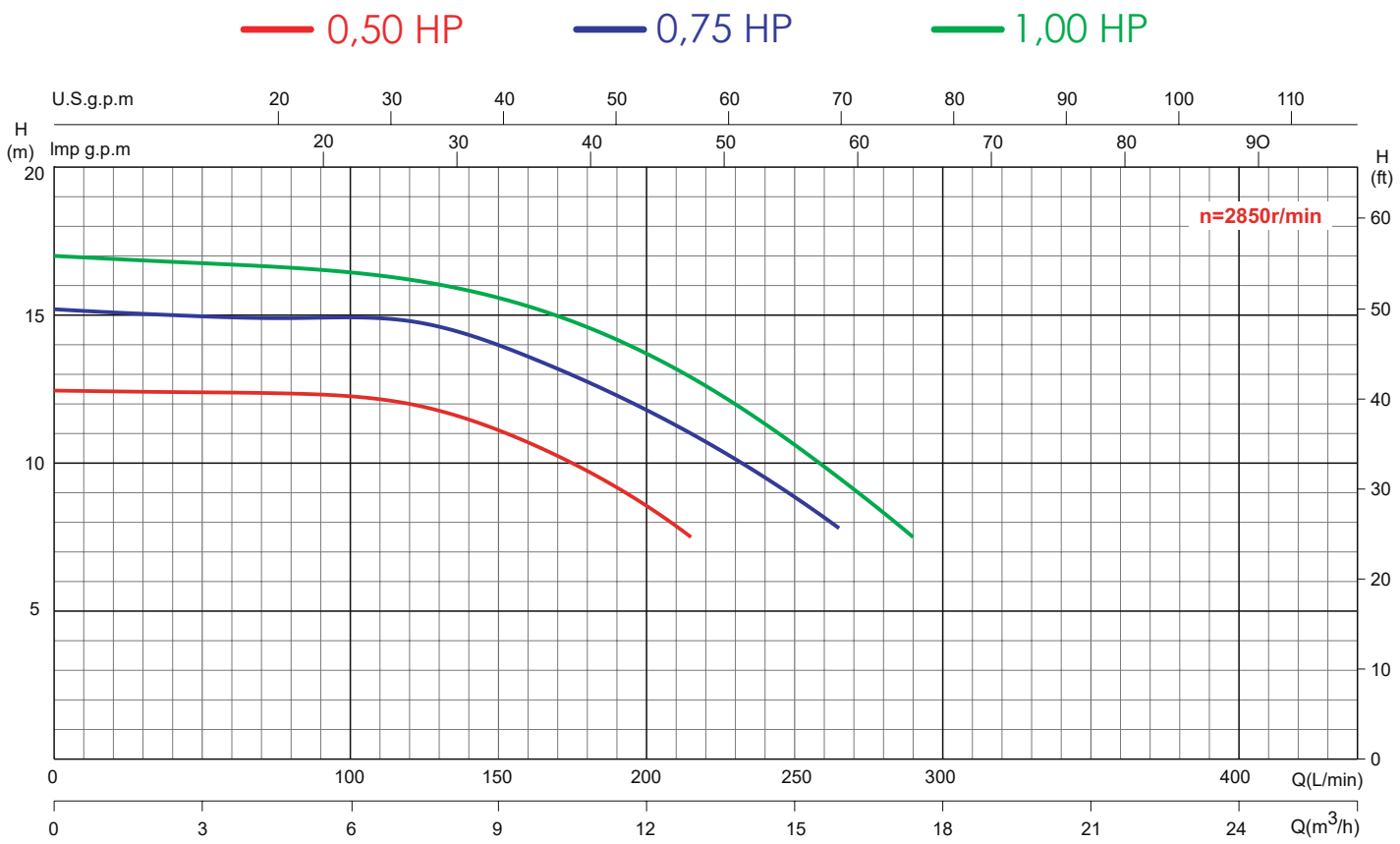

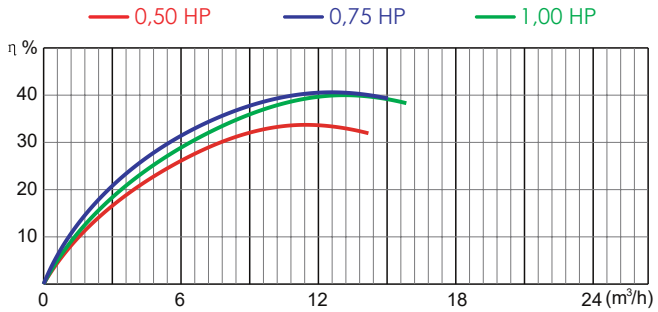

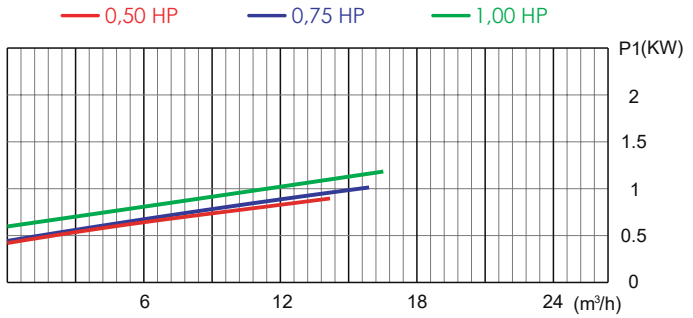

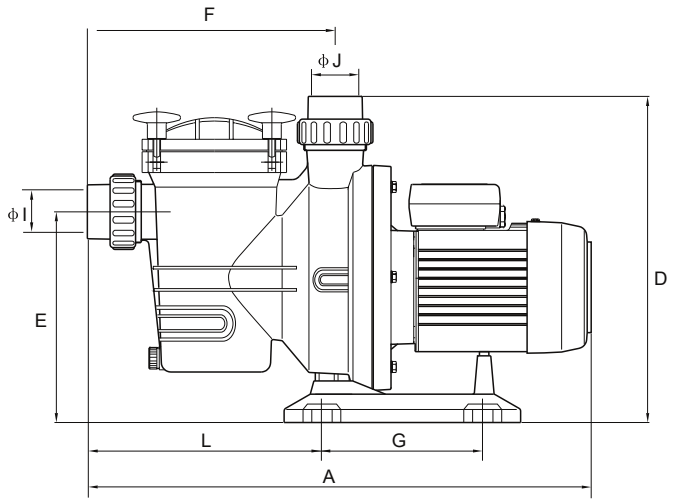

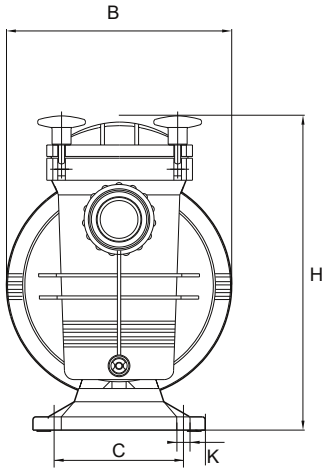

Modello *Model*	Dimensioni (mm) *Dimensions (mm)*												
	A	B	C	D	E	F	G	H	L	I	J	K	Kg
100100201	550	238	160	345	225	262	170	330	205	ϕ50	ϕ50	4- ϕ10	8.7
100100202	550	238	160	345	225	262	170	330	205	ϕ50	ϕ50	4- ϕ10	9.3
100100203	550	238	160	345	225	262	170	330	205	ϕ50	ϕ50	4- ϕ10	10.4

Esploso AQUARIUS SIDE 6-10-14-22-35mc

AQUARIUS SIDE 6-10-14-22-35mc Exploded Drawing

AQUARIUS SIDE VALVE

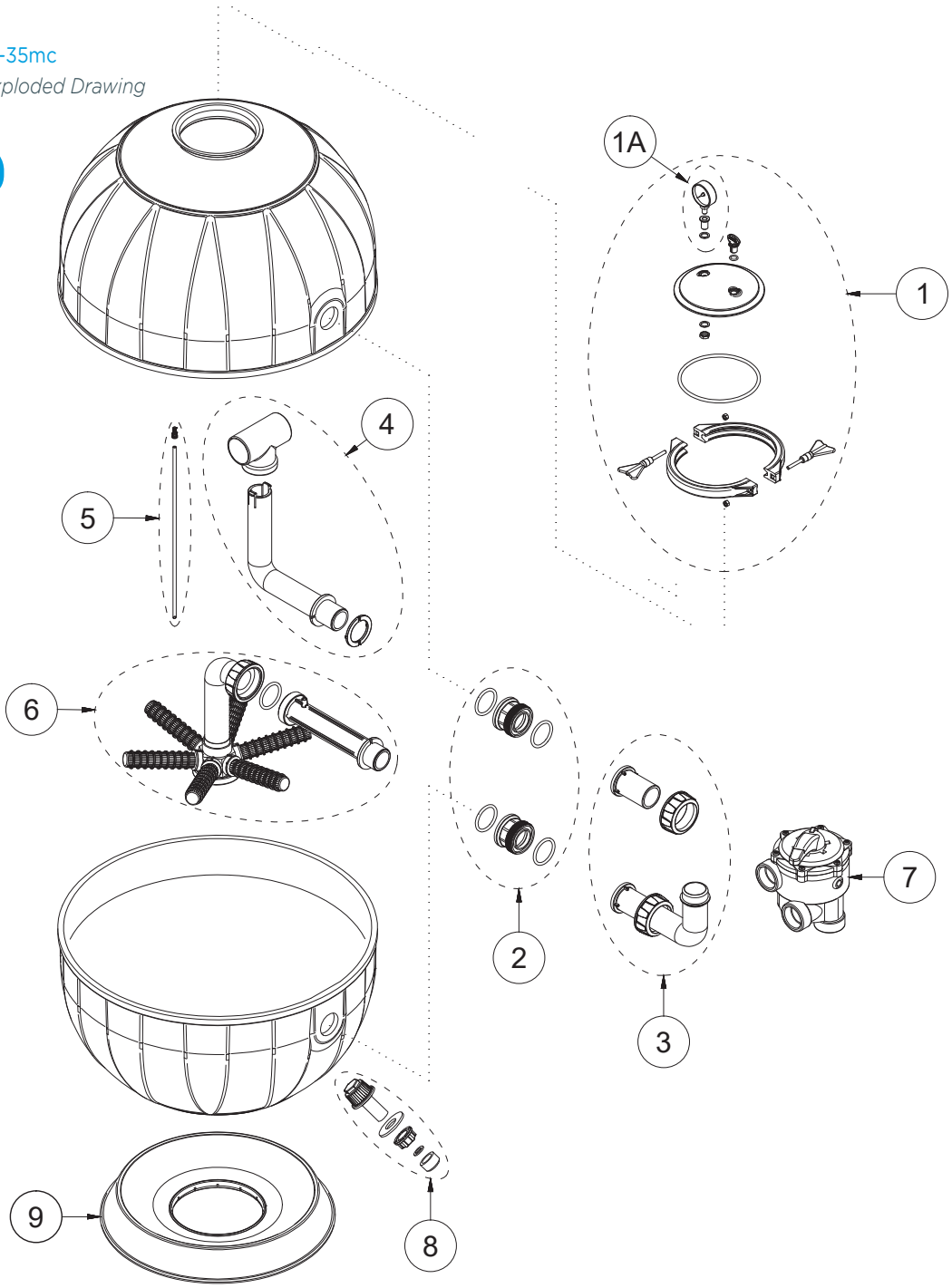

N°	Code/*Code*	Modello/*Model*	Descrizione/*Description*	Prezzo/*Price* €
1	100100989	6-10-14	KIT COPERCHIO FILTRO AQUARIUS 6-10-14 MC COP. TRASPARENTE / *kit cover aquarius filter 6-10-14 mc cov. Transparent*	
	100100990	22-35	KIT COPERCHIO FILTRO AQUARIUS 22-35 MC COP.TRASPARENTE / *kit cover aquarius filter 22-35 mc cov. Transparent*	
1A	100101R01A	6-10-14-22-35	KIT MANOMETRO FILTRI AQUARIUS / *kit manometer aquarius filter*	
2	100101R08A	6-10-14	KIT DOPPIO RACCORDO IN-OUT FILTRI AQUARIUS 6-10-14 MC / *kit double connection in-out aquarius filters 6-10-14 mc*	
	100101R09A	22-35	KIT DOPPIO RACCORDO IN-OUT FILTRI AQUARIUS 22-35 MC / *kit double connection in-out aquarius filters 22-35 mc*	
3	100100926	6-10-14	KIT TUBI USCITA RACCORDI VALVOLA LATERALE FILTRO AQUARIUS 6-10-14 MC / *kit out for lateral valve aquarius filters 6-10-14 mc*	
	100100934	22-35	KIT TUBI USCITA RACCORDI VALVOLA LATERALE FILTRO AQUARIUS 22-35 MC / *kit out for lateral valve aquarius filters 22-35 mc*	
4	100100966	6	KIT TUBI SUPERIORI FILTRO AQUARIUS 6 MC / *kit upper pipes aquarius filter 6 mc*	
	100100928	10	KIT TUBI SUPERIORI FILTRO AQUARIUS 10 MC / *kit upper pipes aquarius filter 10 mc*	
	100100930	14	KIT TUBI SUPERIORI FILTRO AQUARIUS 14 MC / *kit upper pipes aquarius filter 14 mc*	
	100100932	22	KIT TUBI SUPERIORI FILTRO AQUARIUS 22 MC / *kit upper pipes aquarius filter 22 mc*	
5	100100128	35	KIT TUBI SUPERIORI FILTRO AQUARIUS 35 MC /*kit upper pipes aquarius filter 35 mc*	
6	100101R24A	6-10-14-22-35	KIT TUBO-CREPINE SFIATO ARIA FILTRI AQUARIUS / kit *tube-fisseres air discharge aquarius filter*	
	100100965	6	KIT TUBI INFERIORI FILTRO AQUARIUS 6 MC / *kit lower pipes aquarius filter 6 mc*	
	100100927	10	KIT TUBI INFERIORI FILTRO AQUARIUS 10 MC / *kit lower pipes aquarius filter 10 mc*	
	100100929	14	KIT TUBI INFERIORI FILTRO AQUARIUS 14 MC / *kit lower pipes aquarius filter 14 mc*	
	100100931	22	KIT TUBI INFERIORI FILTRO AQUARIUS 22 MC / *kit lower pipes aquarius filter 22 mc*	
	100100127	35	KIT TUBI INFERIORI FILTRO AQUARIUS 35 MC / *kit lower pipes aquarius filter 35 mc*	
7	**100100483**	6-10-14	VALVOLA SELETTRICE A 6 VIE ATTACCO 1"1/2 LATERALE ABS NERA / *abs valve connection 1"1/2 lateral command, black*	
	100100484	22-35	VALVOLA SELETTRICE A 6 VIE ATTACCO 2" LATERALE ABS NERA / *abs valve connection 2" lateral command, black*	
8	100101R19A	6-10-14-22-35	KIT SVUOTAMENTO FILTRI AQUARIUS / *kit out water aquarius filters*	
9	S9010200	6-10-14	BASE FILTRO "AQUARIUS" A SABBIA 6-10-14 MC / *base sand filter aquarius 6-10-14 mc*	
	S9010240	22	BASE FILTRO "AQUARIUS" A SABBIA 22 MC / *base sand filter aquarius 22 mc*	
	S9010790	35	BASE FILTRO "AQUARIUS" A SABBIA 35 MC / *base sand filter aquarius 35 mc*	

Esploso AQUARIUS TOP 6-10-14mc
AQUARIUS TOP 6-10-14mc Exploded Drawing

AQUARIUS TOP VALVE

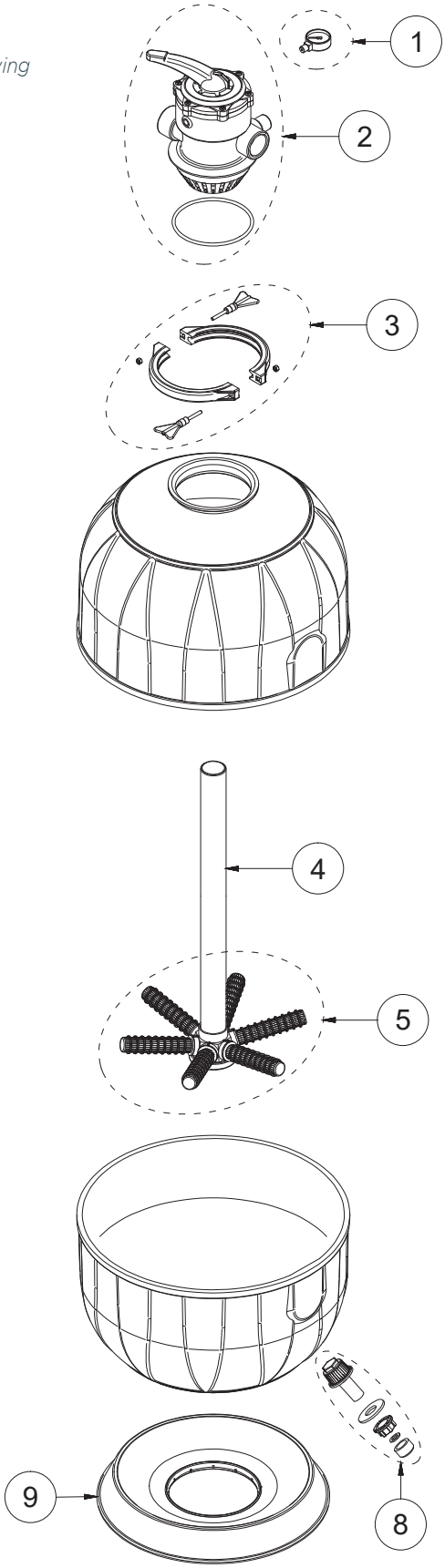

N°	Code/*Code*	Modello/*Model*	Descrizione/*Description*	Prezzo/*Price* €
1	AB060090	6-10-14	MANOMETRO ATTACCO RADIALE AQUARIUS / *manometer radial attack aquarius*	
2	**100100583**	6-10-14	VALVOLA SELETTRICE A 6 VIE ATTACCO 1"1/2 TOP ABS NERA /*abs valve connection 1"1/2 top command, black*	
3	A9010450	6-10-14	KIT SEMI-FASCETTE + VITI FILTRI AQUARIUS 6-10-14 MC + MANOMETRO / *kit closing clampwith screws-nut for aquarius 6-10-14 mc + manometer*	
4	A6070400	6	TUBO PVC NERO DN50 SP.3 H. 450 MM PER FILTRO 6 MC TOP / *black pvc pipe dn50 sp.3 h450 mm for filter 6 mc top*	
	A6070290	10	TUBO PVC NERO DN50 SP.3 H. 595 MM PER FILTRO 10 MC TOP /*black pvc pipe dn50 sp.3 h.595 mm for filter 10 mc top*	
	A6070280	14	TUBO PVC NERO DN50 SP.3 H. 625 MM PER FILTRO 14 MC TOP / *black pvc pipe dn50 sp.3 h,625 mm for filter 14 mc top*	
5	100101R25A	6-10-14	KIT COLLETTORE + CANDELETTE FILTRI AQUARIUS 6-10-14 MC / *kit collector+glow aquarius filter 6-10-14 mc*	
8	100101R19A	6-10-14	KIT SVUOTAMENTO FILTRI AQUARIUS / *kit out water aquarius filter*	
9	S9010200	6-10-14	BASE FILTRO "AQUARIUS" A SABBIA 6-10-14 MC / *base sand filter aquarius 6-10-14 mc*	

Esploso AQUARIUS 6-10-14mc
AQUARIUS 6-10-14mc Exploded Drawing

AQUARIUS SERIES

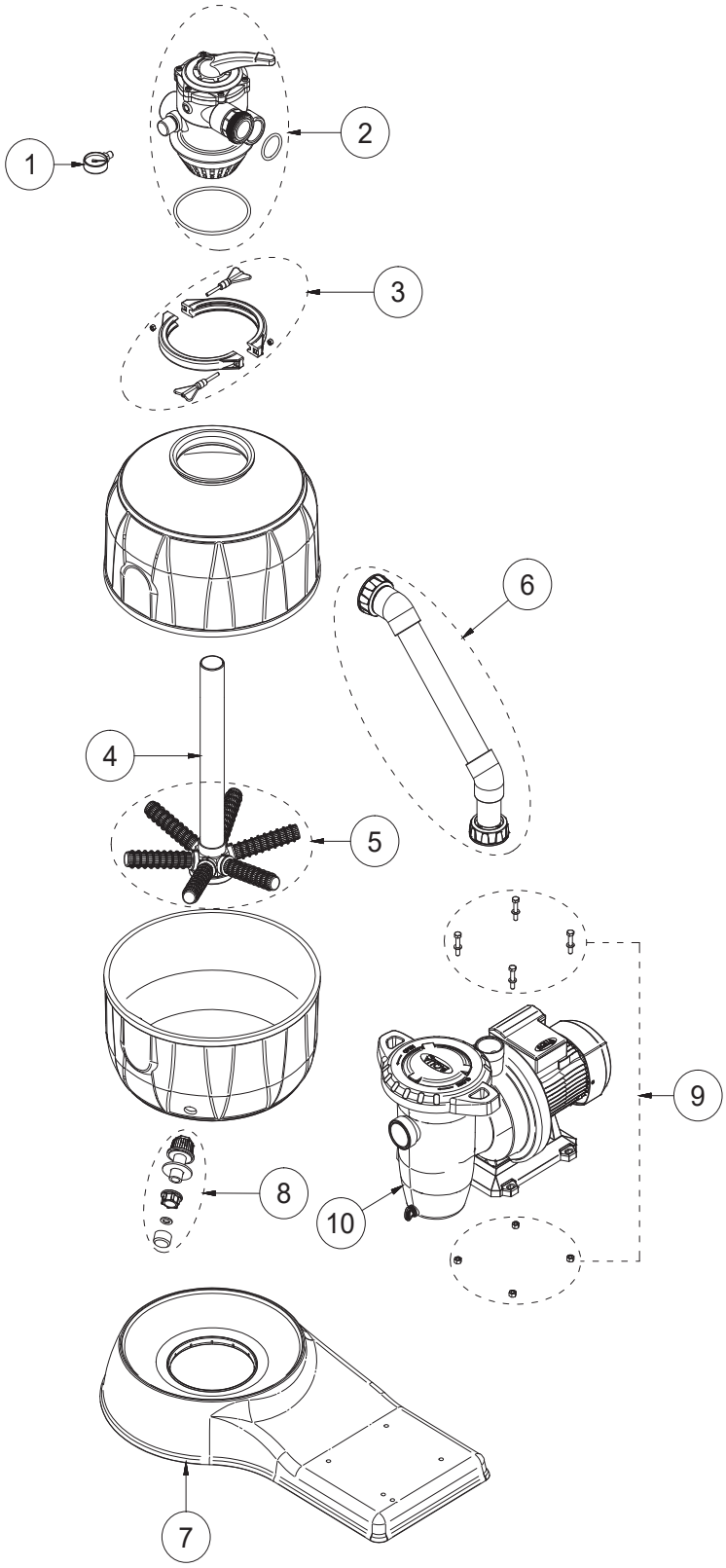

N°	Code/*Code*	Modello/*Model*	Descrizione/*Description*	Prezzo/*Price* €
1	AB060090	6-10-14	MANOMETRO R 1/4 D.50 0 -4 ATT. RADIALE CASSA ABS (AQUAR. TOP) / *manometer r 1/4 d.50 0 -4 radial conn. abs case (aquarius top)*	
2	**100100583**	6-10-14	VALVOLA SELETTRICE A 6 VIE ATTACCO 1"1/2 TOP ABS NERA / *abs valve connection 1"1/2 top command, black*	
3	A9010450	6-10-14	KIT SEMI-FASCETTE + VITI FILTRI AQUARIUS 6-10-14 MC + MANOMETRO/ *kit closing clampwith screws-nut for aquarius 6-10-14 mc + manometer*	
4	A6070400	6	TUBO PVC NERO DN50 SP.3 H. 450 MM PER FILTRO 6 MC TOP / *black pvc pipe dn50 sp.3 h.450 mm for filter 6 mc top*	
	A6070290	10	TUBO PVC NERO DN50 SP.3 H. 595 MM PER FILTRO 10 MC TOP / *black pvc pipe dn50 sp.3 h.595 mm for filter 10 mc top*	
	A6070280	14	TUBO PVC NERO DN50 SP.3 H. 625 MM PER FILTRO 14 MC TOP/ *black pvc pipe dn50 sp.3 h.625 mm for filter 14 mc top*	
5	100101R25A	6-10-14	KIT COLLETTORE + CANDELETTE FILTRI AQUARIUS 6-10-14 / *kit collector+glow aquarius filter 6-10-14 mc/h*	
6	100100936	6	TUBO MANDATA POMPA-VALVOLA TOP FILTRO AQUARIUS 6 MC / *delivery pipe pump-valve top aquarius filter 6 mc*	
	100100937	10	TUBO MANDATA POMPA-VALVOLA TOP FILTRO AQUARIUS 10 MC / *delivery pipe pump-valve top aquarius filter 10 mc*	
	100100938	14	TUBO MANDATA POMPA-VALVOLA TOP FILTRO AQUARIUS 14 MC / *delivery pipe pump-valve top aquarius filter 14 mc*	
7	S9010330	6-10-14	BASE FILTRO "AQUARIUS PLUS" A SABBIA 6-10-14 MC/ *base sand filter "aquarius plus" 6-10-14 mc*	
8	100101R19A	6-10-14	KIT SVUOTAMENTO FILTRI AQUARIUS / *kit out water aquarius filter*	
9	200200194	6-10-14	KIT VITI FISSAGGIO POMPA FILTRO AQUARIUS MONOBLOCCO/ *aquarius monoblock filter pump fixing kit*	
10	100100201	6	POMPA STD 0,5HP - 0,37KW - MONOFASE 230V - COMPLETA / *STD pump 0,5hp - 0,37kw - singlephase 230v - complete*	
	100100202	10	POMPA STD 0,75HP - 0,5KW - MONOFASE 230V - COMPLETA / *STD pump 0,75hp - 0,5kw - singlephase 230v - complete*	
	100100203	14	POMPA STD 1.0HP - 0,75KW - MONOFASE 230V - COMPLETA / *STD pump 1,0hp - 0,75kw - singlephase 230v - complete*	

Valvola selettrice a sei vie - uscite laterali
Six-way selector valve - side exits

SIX-WAY SELECTOR

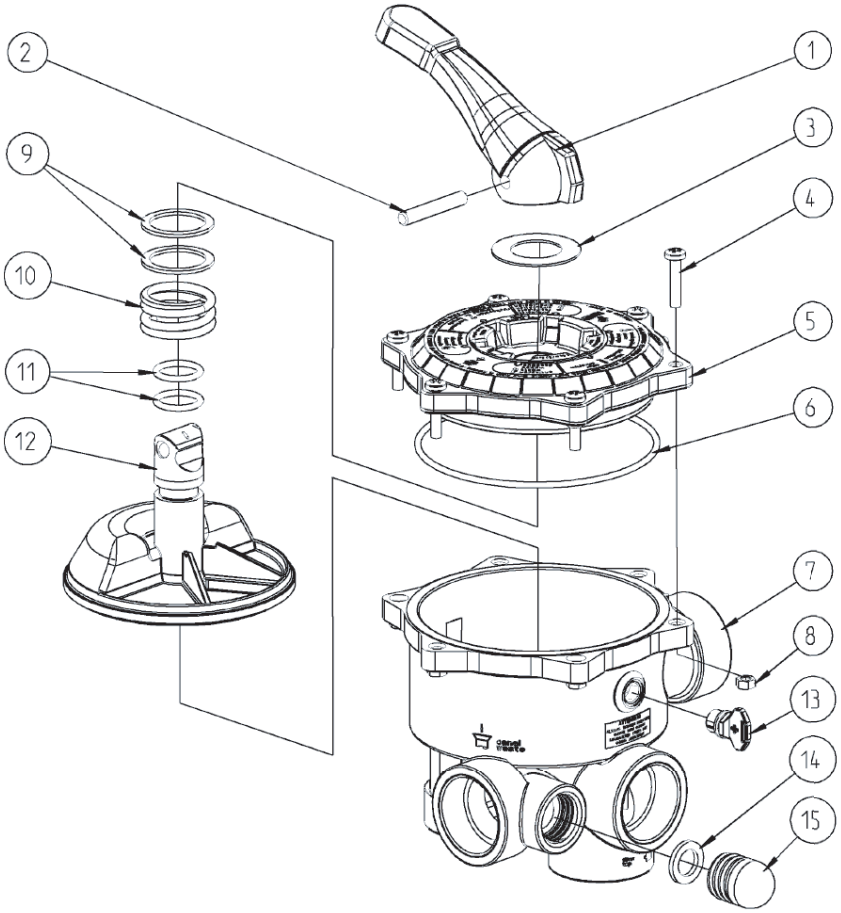

Posizione/*Position*	Code/*Code*	Descrizione/*Description*	Prezzo/*Price* €
1	109100885	Maniglia valv. selettrice 1" 1/2 - 2" / *Selector handle 1"1/2 - 2"*	
5	109100895	Piatto superiore valv. selettrice 1" 1/2 / *Superior plate valve 1" 1/2*	
	109100896	Piatto superiore valv. selettrice 2"/ *Superior plate valve 2"*	
6	109100890	O-Ring piatto valv. Selettrice 1" 1/2 / *O-Ring flat selector valve 1" 1/2*	
	109100891	O-Ring piatto valv. Selettrice 2"/ *O-Ring flat selector valve 2"*	
12	109100875	Campana selettrice 1" 1/2 / *Selector bell 1" 1/2*	
	109100876	Campana selettrice 2"/ *Selector bell 2"*	
15	109100898	Vetrospia / *Sight glass*	

EUROSWIM PUMPS

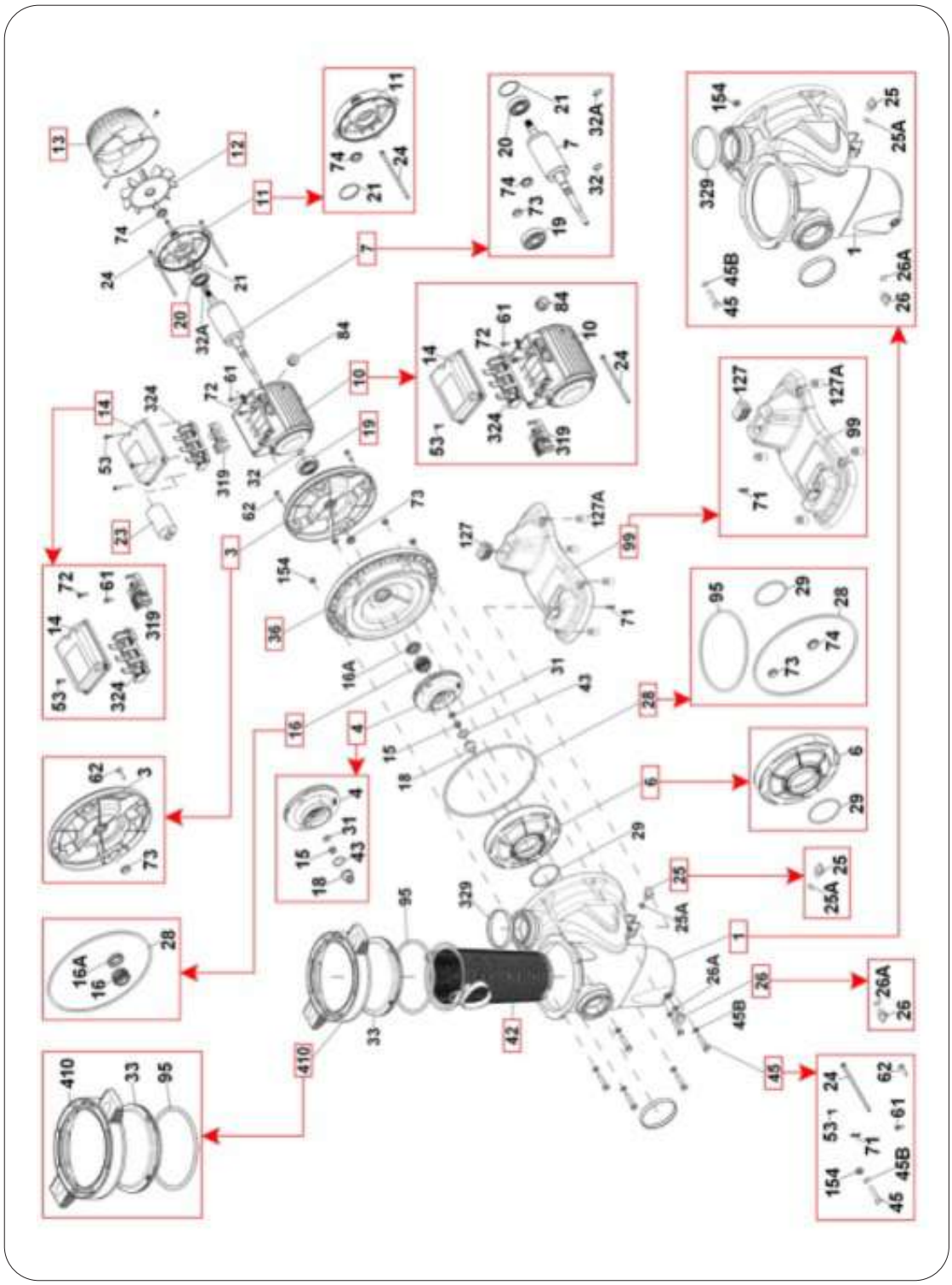

Ricambi POMPE DAB disponibili su richiesta*//Spare parts DAB PUMPS avaiable on request*

E.SWIM PUMPS 150

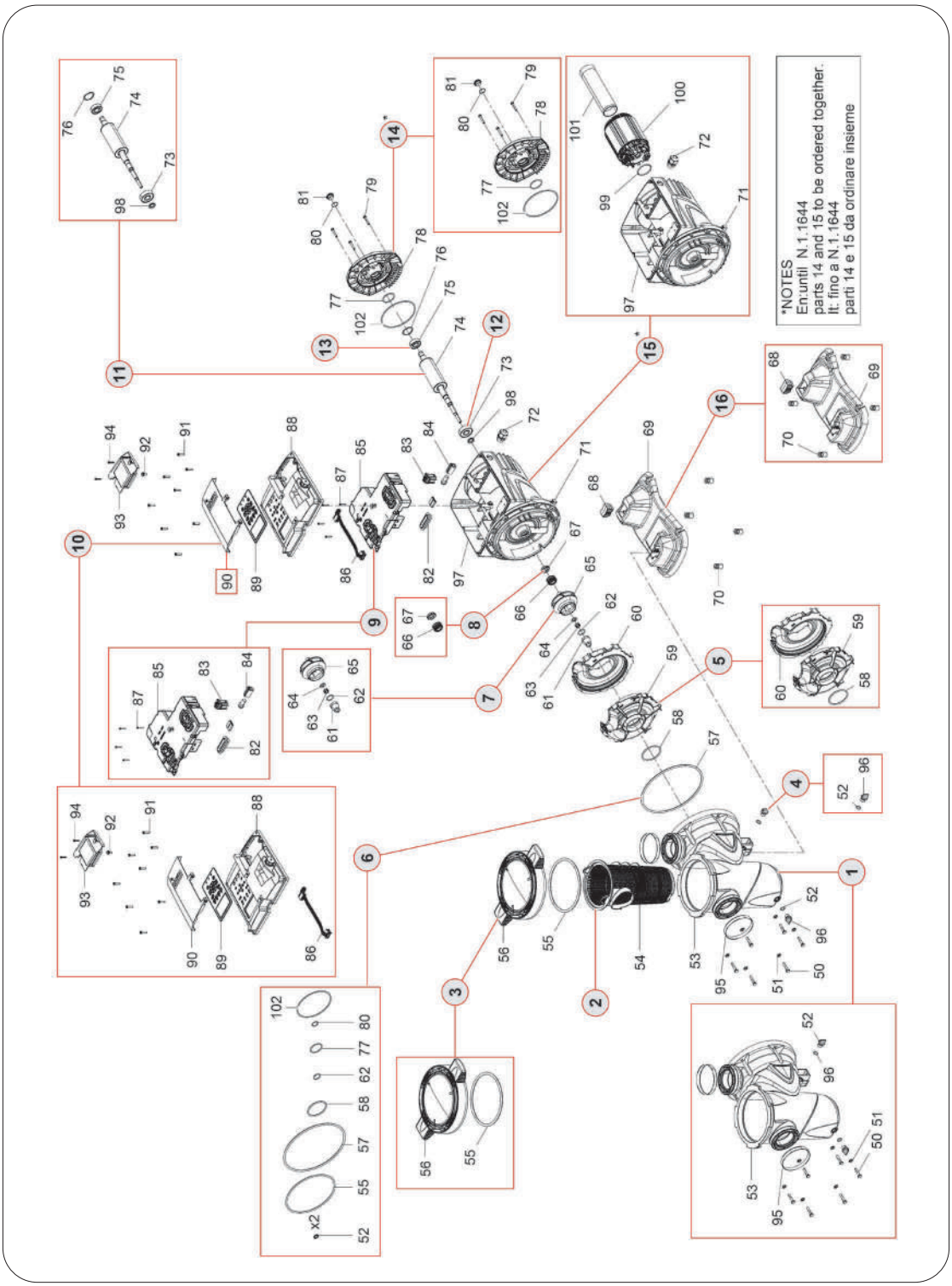

Ricambi POMPE DAB disponibili su richiesta / *Spare parts DAB PUMPS available on request*

E.SWIM PUMPS 300

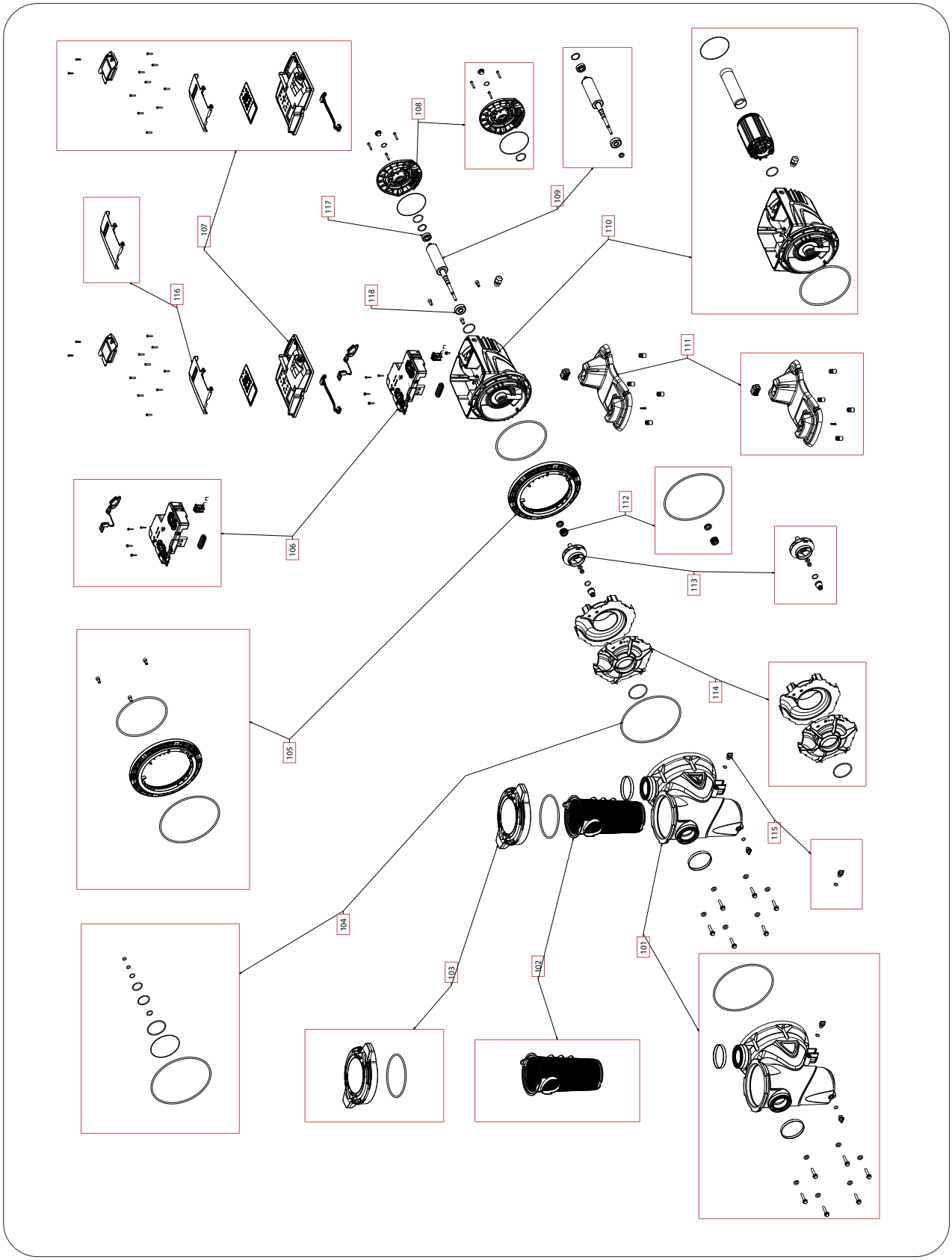

Ricambi POMPE DAB disponibili su richiesta / *Spare parts DAB PUMPS available on request*

SWIMMING POOL PUMPS STD

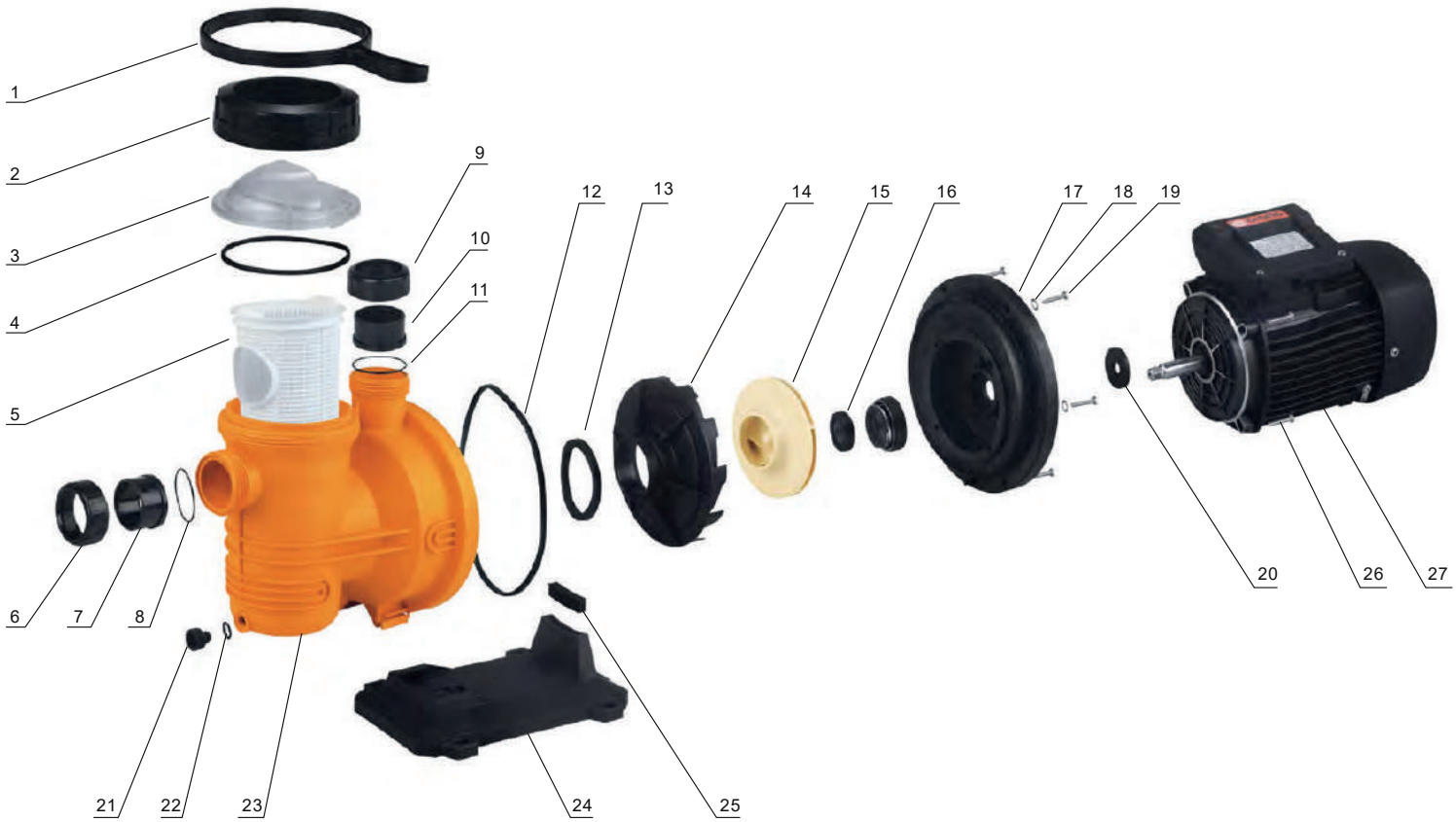

Ricambi disponibili su richiesta / *Spare parts available on request*

AQUA
INDUSTRIAL GROUP

CIRCOLAZIONE / *CIRCULATION*

Aqua Industrial Group è fiera di introdurvi nel mondo della circolazione. Linea innovativa interamente prodotta da Aqua SPA, una lunga tradizione nello stampaggio e la profonda conoscenza delle materie prime ha permesso di realizzare una linea completamente made in Italy di accessori in ABS per piscina con soluzioni riconosciute uniche e innovative per il mercato. L'attenzione per i dettagli, la qualità delle materie utilizzate e la precisione dello stampaggio consentono una installazione affidabile e duratura nel tempo. Tutti i prodotti Pool Solution sono certificati e conformi alle norme di sicurezza UNI.

Aqua Industrial Group is proud to introduce you to the world of circulation. An innovative line entirely produced by Aqua SPA. A long tradition in moulding and a deep knowledge of materials has allowed us to develop an ABS line of pool accessories completely made in Italy with unique and innovative market solutions. The attention to detail, the quality of the materials used and precision moulding allow a reliable and long lasting installation. All Pool Solution products are certified and comply with UNI safety standards.

Indice/*Index*

Accessori con liner
Accessories for liner 40

Accessori per piastrelle
Accessories for tiles 48

Accessori
Accessories 56

Ricambi
Spare parts 60

02

▪ UNI EN 16582 ▪ UNI EN 10637 ▪ UNI EN 16713 ▪ UNI EN 13451

OVERFLOW SKIMMER

Skimmer sfioratore in ABS D. 50F-63M per rivestimento in PVC

ABS overflow skimmer D.50.63M with PVC lining

CAMPO DI UTILIZZO

Piscine pubbliche e private con strutture in pannelli o cemento con rivestimento in PVC

Tecnologia a Skimmer con strutture in pannelli e cemento con rivestimento in PVC

CONTEXT OF USE

Public and private pools with structures in panels and concrete with PVC lining

Skimmer technology with structures in panels and concrete with PVC lining

DESCRIZIONE

Corpo in ABS con n°14 inserti in ottone m 6
Troppo pieno ø 32 M 25 F
Flottante in ABS per Skimmer sfioratore
Cestello per Skimmer in polipropilene
Coperchio per Skimmer in ABS
Cornice coperchio per Skimmer in ABS
Dispositivo anti-intrusione per coperchio Skimmer in ABS
Corredo per Skimmer sfioratore
Adattatore in ABS ø 50M - 1"1/2 F
Guarnizioni nr 2
Flangia per skimmer
Kit viti inox 316
Viti per finissaggio al pannello copri-flangia

DESCRIPTION

ABS body with no.14 brass inserts m 6
Overflow system ø 32 M 25 F
ABS floating weir for Overflow skimmer
Polypropylene basket for skimmer
ABS Skimmer cover
ABS Skimmer frame cover
ABS Skimmer cover anti-intrusion device
Overflow skimmer kit
ABS adapter ø 50M - 1"1/2 F
Seals no. 2
Skimmer flange
316 stainless steel screw kit
Screws for fastening to flange cover panel

CARATTERISTICHE TECNICHE

Portata alla velocità 1.7 m/s collegamento ø 50 9.82 m3/h
Portata alla velocità 1.7 m/s collegamento ø 63 15.61 m3/h

TECHNICAL FEATURES

Flow rate at 1.7 m/s fittings ø 50 9.82 cu. m/h
Flow rate at 1.7 m/s fittings ø 63 15.61 cu. m/h

Codice/*Code*	Descrizione/*Description*	*Pack*	*Weight*	*Box (mm)*	*N° X PALLET*	*Unit*	*Price (€)*
200200003	Skimmer sfioratore D. 50F-63M per pannelli e cemento con rivestimento in PVC *Overflow skimmer D. 50F-63M for panels and concrete with PVC lining*	2	9,2 Kg	435x600x450h	20	NR	
200200003BK	SKIMMER SFIORATORE D. 50F-63M per pannelli e cemento con rivestimento in PVC - BLACK *Overflow skimmer D. 50F-63M for panels and concrete with PVC lining - Black*	2	9,2 Kg	435x600x450h	20	NR	
200200003GR	SKIMMER SFIORATORE D. 50F-63M per pannelli e cemento con rivestimento in PVC - GRAY *Overflow skimmer D. 50F-63M for panels and concrete with PVC lining - Gray*	2	9,2 Kg	435x600x450h	20	NR	

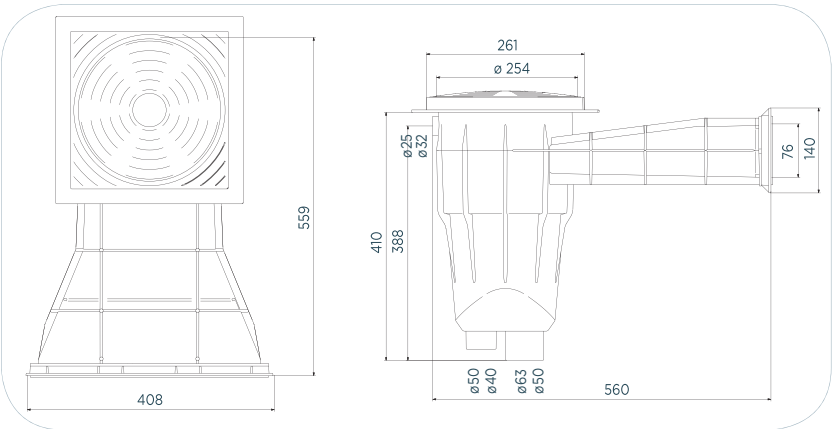

▪ UNI EN 16582 ▪ UNI EN 10637 ▪ UNI EN 16713 ▪ UNI EN 13451

CORNER OVERFLOW SKIMMER

Skimmer sfioratore in ABS ad angolo D. 50F-63M per rivestimento in PVC

ABS corner overflow skimmer D. 50F-63M with PVC lining

CAMPO DI UTILIZZO

Piscine pubbliche e private con strutture in pannelli o cemento con rivestimento in PVC

Tecnologia a Skimmer con strutture in pannelli e cemento con rivestimento in PVC

CONTEXT OF USE

Public and private pools with structures in panels and concrete with PVC lining

Skimmer technology with structures in panels and concrete with PVC lining

DESCRIZIONE

Corpo in ABS con n°18 inserti in ottone m 6
Troppo pieno ø32 M 25 F
Flottante in ABS per Skimmer sfioratore
Cestello per Skimmer in polipropilene
Coperchio per Skimmer in ABS
Cornice coperchio per Skimmer in ABS
Dispositivo anti-intrusione per coperchio Skimmer in ABS
Corredo per Skimmer sfioratore angolo
Adattatore in ABS ø 50M – 1"1/2 F
Guarnizioni nr 2
Flangia per skimmer
Kit viti inox 316
Viti per finissaggio al pannello copri-flangia

DESCRIPTION

ABS body with no.18 brass inserts m 6
Overflow system ø32 M 25 F
ABS floating weir for Overflow skimmer
Polypropylene basket for skimmer
ABS Skimmer cover
ABS Skimmer frame cover
ABS Skimmer cover anti-intrusion device
Corner overflow skimmer kit
ABS adapter ø 50M – 1"1/2 F
Seals no. 2
Skimmer flange
316 stainless steel screw kit
Screws for fastening to flange cover panel

CARATTERISTICHE TECNICHE

Portata alla velocità 1.7 m/s collegamento ø 50 9.82 m3/h
Portata alla velocità 1.7 m/s collegamento ø 63 15.61 m3/h

TECHNICAL FEATURES

Flow rate at 1.7 m/s fittings ø 50 9.82 cu. m/h
Flow rate at 1.7 m/s fittings ø 63 15.61 cu. m/h

Codice/*Code*	Descrizione/*Description*	*Pack*	*Weight (Kg)*	*Box (mm)*	*N°X PALLET*	*Unit*	*Price (€)*
200200001	Skimmer sfioratore ad angolo DX D. 50F-63M per pannelli e cemento con rivestimento in PVC *Corner overflow skimmer RH D. 50F-63M for panels and concrete with PVC lining*	2	10,2	450x920x450h	12	NR	
200200044	Skimmer sfioratore ad angolo SX D. 50F-63M per pannelli e cemento con rivestimento in PVC *Corner overflow skimmer LH D. 50F-63M for panels and concrete with PVC lining*	2	10,2	450x920x450h	12	NR	

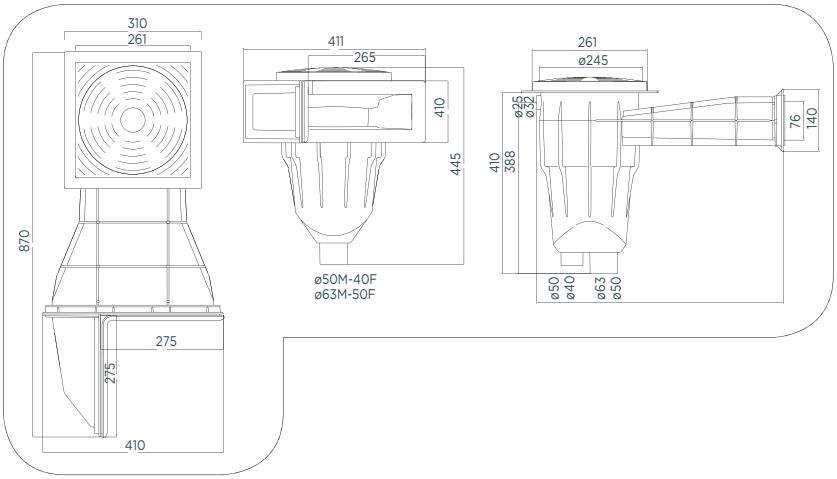

▪ UNI EN 16582 ▪ UNI EN 10637 ▪ UNI EN 16713

CLASSIC SKIMMER

Skimmer classic in ABS D. 63F-75M-50F-63M a battente per rivestimento in PVC

ABS classic skimmer D. 63F-75M-50F-63M with hinged cover with PVC lining

CAMPO DI UTILIZZO

Piscine pubbliche e private con strutture in pannelli o cemento con rivestimento in PVC

Tecnologia a Skimmer con strutture in pannelli e cemento con rivestimento in PVC

CONTEXT OF USE

Public and private pools with structures in panels and concrete with PVC lining

Skimmer technology with structures in panels and concrete with PVC lining

DESCRIZIONE

Corpo in ABS con n°18 inserti in ottone m 6
Troppo pieno ø 50 F
Aletta di regolazione
Battente in ABS per Skimmer
Cestello per Skimmer in polipropilene
Coperchio per Skimmer in ABS
Cornice coperchio per Skimmer in ABS
Dispositivo anti-intrusione per coperchio Skimmer in ABS
Corredo per Skimmer Classic
Adattatore in ABS ø 50M – 1"1/2 F
Guarnizioni nr 2
Flangia per skimmer
Kit viti inox 316
Viti per finissaggio al pannello copri-flangia

DESCRIPTION

ABS body with no.18 brass inserts m 6
Overflow system ø 50 F
Adjustment tab
ABS hinged cover for Skimmer
Polypropylene basket for skimmer
ABS Skimmer cover
ABS Skimmer frame cover
ABS Skimmer cover anti-intrusion device
Classic skimmer kit
ABS adapter ø 50M – 1"1/2 F
Seals no. 2
Skimmer flange
316 stainless steel screw kit
Screws for fastening to flange cover panel

CARATTERISTICHE TECNICHE

Portata alla velocità 1.7 m/s collegamento ø 50 9.82 m3/h
Portata alla velocità 1.7 m/s collegamento ø 63 15.61 m3/h
Portata alla velocità 1.7 m/s collegamento ø 75 22.08 m3/h

TECHNICAL FEATURES

Flow rate at 1.7 m/s fittings ø 50 9.82 cu. m/h
Flow rate at 1.7 m/s fittings ø 63 15.61 cu. m/h
Flow rate at 1.7 m/s fittings ø 75 22.08 cu. m/h

Codice/*Code*	Descrizione/*Description*	*Pack*	*Weight (Kg)*	*Box (mm)*	*N°X PALLET*	*Unit*	*Price (€)*
2002C0003	Skimmer classic D. 63F-75M-50F-63M a battente per pannelli e cemento con rivestimento in PVC *Classic skimmer D. 63F-75M-50F-63M with hinged cover, for panels and concrete with PVC lining*	2	14,5	600x800x610h	6	NR	

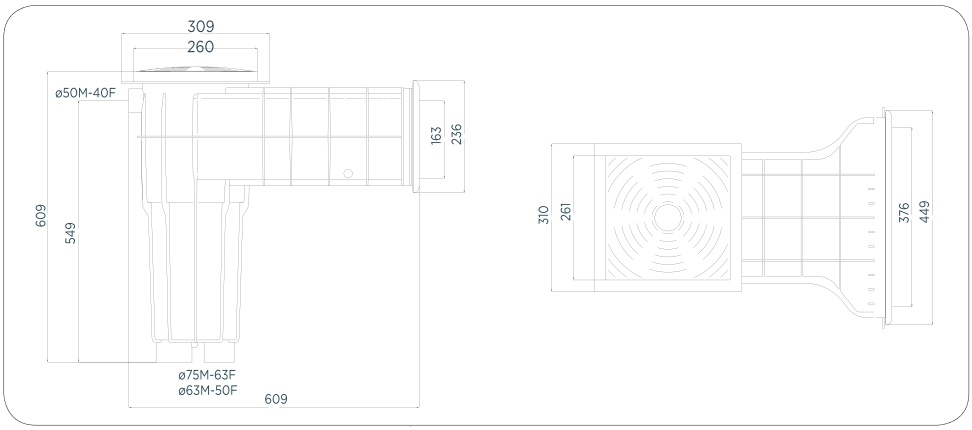

▪ UNI EN 16582 ▪ UNI EN 10637 ▪ UNI EN 16713 ▪ UNI EN 13451

NOZZLE

Bocchetta in ABS D.2"M-50F con diffusore a sfera per rivestimento in PVC

ABS nozzle D.2"M-50F with ball-type jet with PVC lining

Con accessorio per aumentare la gittata

With accessory to increase range

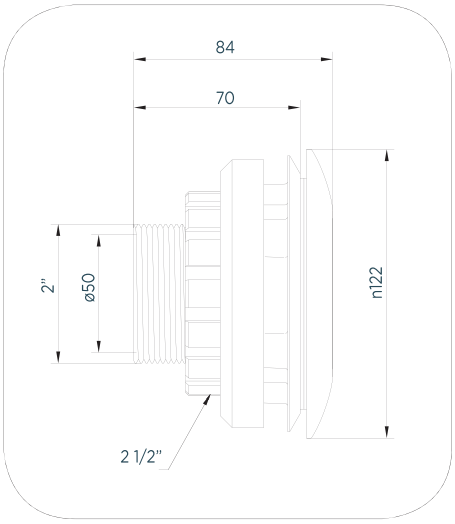

CAMPO DI UTILIZZO

- Piscine pubbliche e private con strutture in pannelli con rivestimento in PVC
- Tecnologia a Skimmer con strutture in pannelli con rivestimento in PVC
- Tecnologia a bordo sfioratore con strutture in pannelli con rivestimento in PVC

DESCRIZIONE

Corpo in ABS con n°5 inserti in ottone m 5 attacchi ø50F-2"M
Guarnizioni(n°2 pezzi) per bocchetta
Flangia in ABS per bocchetta
Kit viti inox 316 per bocchetta
Copriflangia in ABS per bocchetta
Diffusore a sfera orientabile in ABS per bocchetta
Ghiera in ABS per diffusore a sfera per bocchetta
Ghiera in ABS per fissaggio bocchetta al pannello
Riduttore di flusso

CARATTERISTICHE TECNICHE

Portata alla velocità massima di immissione di 4 m/s 14,03 m3/h
Portata alla velocità massima di immissione di 3 m/s 10,52 m3/h
Riduttore da inserire nel diffusore a sfera per ridurre il flusso del 40% dei dati indicati compreso nella fornitura

CONTEXT OF USE

- *Public and private pools with panel structures with PVC lining*
- *Skimmer technology with panel structures with PVC lining*
- *Overflow edge technology with panel structures with PVC lining*

DESCRIPTION

ABS body with no.5 brass inserts m 5 fittings ø50F-2"M
Seals (no.2 pieces) for nozzle
ABS flange for nozzle
316 Stainless steel screw kit for nozzle
ABS flange cover for nozzle
Adjustable ABS ball-type jet for nozzle
ABS Ring nut for nozzle ball-type jet
ABS ring nut for fastening nozzle onto panel
Flow reducer

TECHNICAL FEATURES

Flow rate at maximum inlet speed of 4 m/s 14.03 cu. m/h
Flow rate at maximum inlet speed of 3 m/s 10.52 cu. m/h
Reducer to be inserted in ball-type jet in order to reduce the flow by 40% with respect to the indicated data included in the supply

Codice/*Code*	Descrizione/*Description*	*Pack*	*Weight*	*Box (mm)*	*N° X PALLET*	*Unit*	*Price (€)*
200200016F	Bocchetta con sfera D.2"M-50F per pannello con rivestimento in PVC *Nozzle with ball-type jet D.2-M50 F for panel with PVC lining*	50	0,40 Kg	445x575x360	20	NR	
200200016FBK	Bocchetta con sfera d.2"m-50f per pannello con rivestimento in PVC - BLACK *Nozzle with ball-type jet D.2-M50 F for panel with PVC lining - Black*	50	0,40 Kg	445x575x360	20	NR	
200200016FGR	Bocchetta con sfera d.2"m-50f per pannello con rivestimento in PVC - GRAY *Nozzle with ball-type jet D.2-M50 F for panel with PVC lining - Gray*	50	0,40 Kg	445x575x361	20	NR	
200200048F	Bocchetta con sfera D.2"M-50F per cemento con rivestimento in PVC *Nozzle D.2-M50 F with ball-type jet for concrete with PVC lining*	50	0,40 Kg	445x575x360	20	NR	
200200048FBK	Bocchetta con sfera D.2"M-50F per cemento con rivestimento in PVC - BLACK *Nozzle D.2-M50 F with ball type jet for concrete with PVC lining - Black*	50	0,40 Kg	445x575x360	20	NR	
200200048FGR	Bocchetta con sfera D.2"M-50F per cemento con rivestimento in PVC - GRAY *Nozzle D.2-M50 F with ball type jet for concrete with PVC lining - Gray*	50	0,40 Kg	445x575x361	20	NR	

OPTIONAL

Codice/*Code*	Descrizione/*Description*	*Pack*	*Weight*	*Unit*	*Price (€)*
200200116	**Chiave serraggio ghiera** / *Wrench for ring nut*	1	0,06 Kg	NR	

▪ UNI EN 16582 ▪ UNI EN 10637 ▪ UNI EN 16713 ▪ UNI EN 13451

NOZZLE

Bocchetta in ABS D.2"M-50F senza diffusore a sfera per rivestimento in PVC

ABS nozzle D.2"M-50F without ball-type jet with PVC lining

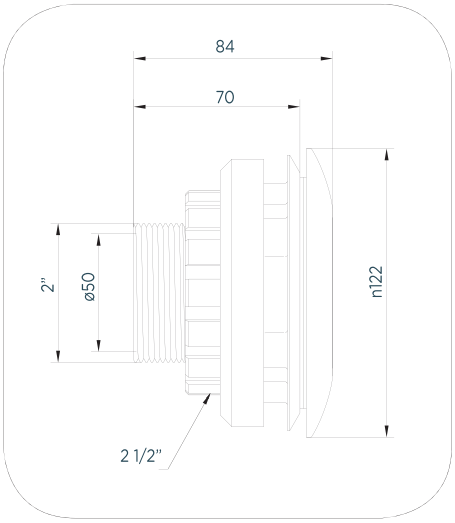

CAMPO DI UTILIZZO

- Piscine pubbliche e private con strutture in pannelli con rivestimento in membrane di PVC
- Tecnologia a Skimmer con strutture in pannelli con rivestimento in membrane di PVC
- Tecnologia a bordo sfioratore con strutture in pannelli con rivestimento in membrane di PVC

CONTEXT OF USE

- *Public and private pools with panel structures with PVC membrane lining*
- *Skimmer technology with panel structures with PVC membrane lining*
- *Overflow edge technology with panel structures with PVC membrane lining*

DESCRIZIONE

Corpo in ABS con n°5 inserti in ottone m 5 attacchi ø50F-2"M
Guarnizioni (n°2 pezzi) per bocchetta
Flangia in ABS per bocchetta
Kit viti inox 316 per bocchetta
Copriflangia in ABS per bocchetta
Ghiera in ABS per fissaggio bocchetta al pannello

DESCRIPTION

ABS body with no.5 brass inserts m 5 fittings ø50F-2"M
Seals (no.2 pieces) for nozzle
ABS flange for nozzle
316 Stainless steel screw kit for nozzle
ABS flange cover for nozzle
ABS ring nut for fastening nozzle onto panel

CARATTERISTICHE TECNICHE

Le portate in mandata o aspirazione sono determinate dal tipo di diffusore

TECHNICAL FEATURES

Inlet or suction flow rates depend on the type of jet

Codice/*Code*	Descrizione/*Description*	*Pack*	*Weight*	*Box (mm)*	*N° X PALLET*	*Unit*	*Price (€)*
200200046F	Bocchetta senza diffusore D.2"M-50F per pannello con rivestimento in PVC *Nozzle without diffuser D.2"M-50 F for panel with PVC lining*	50	0.40 Kg	445x575x360	20	NR	
200200049F	Bocchetta senza diffusore D.2"M-50F per cemento con rivestimento in PVC *Nozzle without ball type-jet D.2"M-50 F for concrete with PVC lining*	50	0.40 Kg	445x575x360	20	NR	

OPTIONAL

Codice/*Code*	Descrizione/*Description*	*Price (€)*
200200020	**Griglia bocchetta in ABS** / *ABS grid for nozzle*	
200200021	**Attacco per canna galleggiante** / *Ring nut tightening wrench for nozzle set*	
200200022	**Tappo chiusura bocchetta** / *Cap locking nozzle*	
200200022BK	**Tappo chiusura bocchetta - Black** / *Cap locking nozzle - Black*	
200200022GR	**Tappo chiusura bocchetta - Gray** / *Cap locking nozzle - Gray*	

▪ UNI EN 16582 ▪ UNI EN 10637 ▪ UNI EN 16713 ▪ UNI EN 13451

FLOOR NOZZLE

Bocchetta in ABS D.2"M-50F a pavimento con diffusore radiale per rivestimento in PVC

ABS nozzle D.2"M-50F for floor installation with radial jet for PVC lining

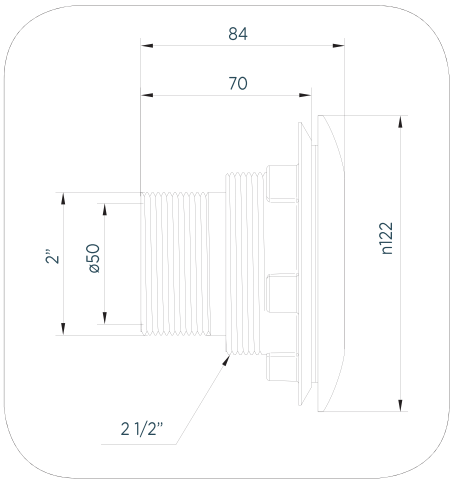

CAMPO DI UTILIZZO

- Piscine pubbliche e private con strutture in cemento con rivestimento in PVC
- Tecnologia a Skimmer con strutture in cemento con rivestimento in PVC
- Tecnologia a bordo sfioratore con strutture in cemento con rivestimento in PVC

CONTEXT OF USE

- *Public and private pools with concrete structures with PVC lining*
- *Skimmer technology with concrete structures with PVC lining*
- *Overflow edge technology with concrete structures with PVC lining*

DESCRIZIONE

Corpo in ABS con n°5 inserti in ottone m 5 attacchi ø50F-2"M
Guarnizioni(n°2 pezzi) per bocchetta
Flangia in ABS per bocchetta
Kit viti inox 316 per bocchetta
Copriflangia in ABS per bocchetta
Diffusore radiale in ABS per bocchetta a pavimento

DESCRIPTION

ABS body with no.5 brass inserts m 5 fittings ø50F-2"M
Seals (no.2 pieces) for nozzle
ABS flange for nozzle
316 Stainless steel screw kit for nozzle
ABS flange cover for nozzle
Radial ABS jet for floor nozzle

CARATTERISTICHE TECNICHE

Portata alla velocità massima di immissione di 4 m/s 13.49 m3/h
Portata alla velocità massima di immissione di 3 m/s 10,12 m3/h

TECHNICAL FEATURES

Flow rate at maximum inlet speed of 4 m/s 13.49 cu. m/h
Flow rate at maximum inlet speed of 3 m/s 10.12 cu. m/h

Codice/*Code*	Descrizione/*Description*	*Pack*	*Weight*	*Box (mm)*	*N° X PALLET*	*Unit*	*Price (€)*
200200027F	Bocchetta D. 2"M-50F con diffusore radiale per rivestimento in PVC *Nozzle D.2"M-50 F with radial jet for PVC lining*	50	0,40 Kg	445x575x360	20	NR	
200200027FBK	Bocchetta D. 2"M-50F con diffusore radiale per rivestimento in PVC - BLACK *Nozzle D.2"M-50 F with radial jet for PVC lining*	50	0,40 Kg	445x575x360	20	NR	
200200027FGR	Bocchetta D. 2"M-50F con diffusore radiale per rivestimento in PVC - GRAY *Nozzle D.2"M-50 F with radial jet for PVC lining*	50	0,40 Kg	445x575x361	20	NR	

OPTIONAL

Codice/*Code*	Descrizione/*Description*	*Price (€)*
200200116	Chiave per serraggio ghiera per diffusore per bocchetta/ *Ring nut tightening wrench for nozzle jet*	
200200121	**Limitatore angolo di gittata 60-120-180-270 gradi** / *Trow angle limiter 60-120-180-270 degree*	

▪ UNI EN 16582 ▪ UNI EN 10637 ▪ UNI EN 16713

MAIN DRAIN

Presa di fondo con griglia antivortice in ABS h 150 mm ø258 D.63F - 75 M per rivestimento in PVC

Main drain with anti-vortex grid in ABS h 150 mm ø258 D.63F - 75 M. For PVC lining

CAMPO DI UTILIZZO

Piscine pubbliche e private con strutture in cemento con rivestimento in PVC

Tecnologia a Skimmer con strutture in pannelli o cemento con rivestimento in PVC

Tecnologia a bordo sfioratore con strutture in pannelli o cemento con rivestimento in PVC

DESCRIZIONE

Corpo in ABS con n°10 inserti in ottone m 6 attacchi laterali ø63F-75M
Guarnizioni(n°2 pezzi) per presa di fondo
Flangia in ABS per presa di fondo
Kit viti inox 316 per presa di fondo
Griglia in ABS per presa di fondo

CARATTERISTICHE TECNICHE

Portata alla velocità di aspirazione superficiale 29.72 m3/h - velocità 0.5 m/secondo
Portata alla velocità di aspirazione superficiale 17.9 m3/h - velocità 0.3 m/secondo

CONTEXT OF USE

Public and private pools with concrete structures with PVC lining

Skimmer technology with structures in panels or concrete with PVC lining

Overflow edge technology with structures in panels or concrete with PVC lining

DESCRIPTION

ABS body with no.10 brass inserts m 6 fittings ø63F-75M
Seals (no.2 pieces) for main drain
ABS flange for main drain
316 Stainless steel screw kit for main drain
ABS grid for main drain

TECHNICAL FEATURES

Flow rate at surface suction speed 29.72 m3/h - speed 0.5 m/s
Flow rate at surface suction speed 17.9 m3/h - speed 0.3 m/s

Codice/*Code*	Descrizione/*Description*	*Pack*	*Weight*	*Box (mm)*	*Volume*	*Unit*	*N° X PALLET*	*Price (€)*
200200037	Presa di fondo antivortice d.63F - 75M per rivestimento in PVC *Main drain anti-vorter in ABS h 150 mm Ø258 d.63F - 75M for PVC lining*	1	2 Kg	263x263x170	0,013 mc	NR	132	
200200037BK	Presa di fondo antivortice d.63F - 75M per rivestimento in PVC - BLACK *Main drain anti-vorter in ABS h 150 mm Ø258 d.63F - 75M for PVC lining - Black*	1	2 Kg	263x263x170	0,013 mc	NR	132	
200200037GR	Presa di fondo antivortice d.63F - 75M per rivestimento in PVC - GRAY *Main drain anti-vorter in ABS h 150 mm Ø258 d.63F - 75M for PVC lining - Gray*	1	2 Kg	263x263x170	0,013 mc	NR	132	

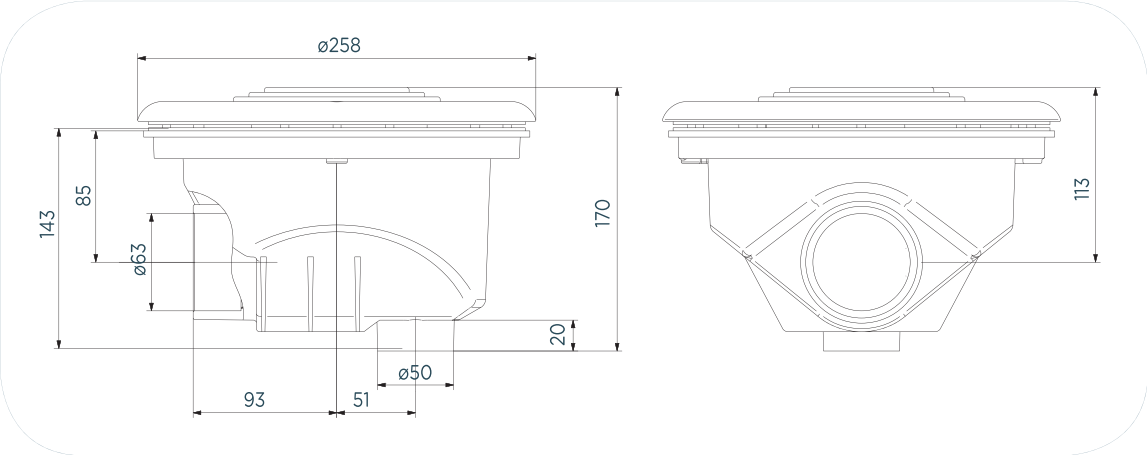

▪ UNI EN 16582 ▪ UNI EN 10637 ▪ UNI EN 16713 ▪ UNI EN 13451

MAIN DRAIN

Presa di fondo Aquamax con griglia antivortice in ABS 315x315 D.110F – 125 M per rivestimento in PVC

Main drain Aquamax with anti-vortex grid in ABS 315x315 D.110F – 125 M for PVC lining

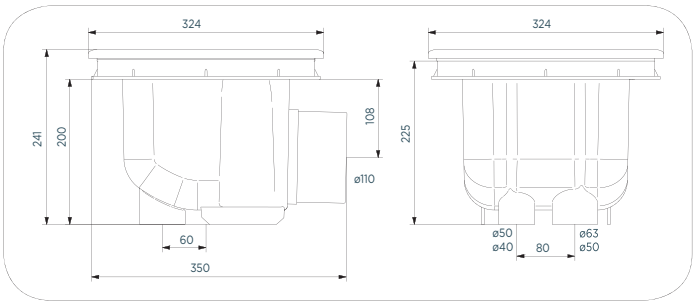

A norma UNI EN 13451-3

CAMPO DI UTILIZZO

Piscine pubbliche e private con strutture in pannelli e cemento con rivestimento in PVC

Tecnologia a Skimmer con strutture in pannelli o cemento con rivestimento in PVC

Tecnologia a bordo sfioratore con strutture in pannelli o cemento con rivestimento in PVC

CONTEXT OF USE

Public and private pools with structures in panels and concrete with PVC lining

Skimmer technology with structures in panels or concrete with PVC lining

Overflow edge technology with structures in panels or concrete with PVC lining

DESCRIZIONE

Corpo in ABS con n°20 inserti in ottone m 6 attacchi ø110F-125M
Guarnizioni(n°2 pezzi) per presa di fondo
Flangia in ABS per presa di fondo
Kit viti inox 316 per presa di fondo
Griglia in ABS per presa di fondo

DESCRIPTION

ABS body with no.20 brass inserts m 6 fittings ø110F-125M
Seals (no.2 pieces) for main drain
ABS flange for main drain
316 Stainless steel screw kit for main drain
ABS grid for main drain

CARATTERISTICHE TECNICHE

Portata alla velocità di aspirazione superficiale 52.71 m3/h – velocità 0.5 m/secondo
Portata alla velocità di aspirazione superficiale 31.62 m3/h – velocità 0.3 m/secondo

TECHNICAL FEATURES

Flow rate at surface suction speed 52.71 m3/h – speed 0.5 m/s
Flow rate at surface suction speed 31.62 m3/h – speed 0.3 m/s

Codice/*Code*	Descrizione/*Description*	*Pack*	*Weight*	*Box (mm)*	*Volume*	*Unit*	*N°X PALLET*	*Price (€)*
200200060	Presa di fondo antivortice d.110F – 125 M per rivestimento in PVC *Main drain with anti-vortex grid d.110F - 125 M for PVC lining*	1	3 Kg	352x352x295	0.036 mc	NR	36	

OPTIONAL

Codice/*Code*	Descrizione/*Description*	*Price (€)*
20020006KIT	**Kit adattatore PDF a norma UNI EN 13451/** *Adapter kit UNI EN 13451*	

▪ UNI EN 16582 ▪ UNI EN 10637 ▪ UNI EN 16713 ▪ UNI EN 13451

OVERFLOW SKIMMER

Skimmer sfioratore in ABS D. 63M-50F per rivestimento in piastrelle

ABS overflow skimmer D. 63M-50F with tiles

CAMPO DI UTILIZZO

Piscine pubbliche e private con strutture in cemento con rivestimento in Piastrelle

Tecnologia a Skimmer con strutture in cemento con rivestimento in Piastrelle

CONTEXT OF USE

Public and private pools with concrete structures with Tiles

Skimmer technology with concrete structures with Tiles

DESCRIZIONE

Corpo in ABS
Troppo pieno ø 32 M 25 F
Flottante in ABS per Skimmer sfioratore
Cestello per Skimmer in polipropilene
Coperchio per Skimmer in ABS
Cornice coperchio per Skimmer in ABS
Dispositivo anti-intrusione per coperchio Skimmer in ABS
Copricornice in ABS per Skimmer sfioratore
Adattatore in ABS ø 50M – 1"1/2 F

DESCRIPTION

ABS body
Overflow system ø 32 M 25 F
ABS floating weir for Overflow skimmer
Polypropylene basket for skimmer
ABS Skimmer cover
ABS Skimmer frame cover
ABS Skimmer cover anti-intrusion device
ABS frame cover for Overflow skimmer
ABS adapter ø 50M – 1"1/2 F

CARATTERISTICHE TECNICHE

Portata alla velocità 1.7 m/s collegamento ø 50 9.82 m3/h
Portata alla velocità 1.7 m/s collegamento ø 63 15.61 m3/h

TECHNICAL FEATURES

Flow rate at 1.7 m/s fittings ø 50 9.82 cu. m/h
Flow rate at 1.7 m/s fittings ø 63 15.61 cu. m/h

Codice/*Code*	Descrizione/*Description*	*Pack*	*Weight*	*Box (mm)*	*N° X PALLET*	*Unit*	*Price (€)*
200200004	Skimmer sfioratore D.50F - 63M per cemento con rivestimento in piastrelle *Overflow skimmer D.50G - 63M for concrete with tiles*	2	9,2 Kg	435x600x450h	20	NR	
200200004BK	Skimmer sfioratore D.50F - 63M per cemento con rivestimento in piastrelle - BLACK *Overflow skimmer D.50G - 63M for concrete with tiles - Black*	2	9,2 Kg	435x600x450h	20	NR	
200200004GR	Skimmer sfioratore D.50F - 63M per cemento con rivestimento in piastrelle - GRAY *Overflow skimmer D.50G - 63M for concrete with tiles - Gray*	2	9,2 Kg	435x600x450h	20	NR	

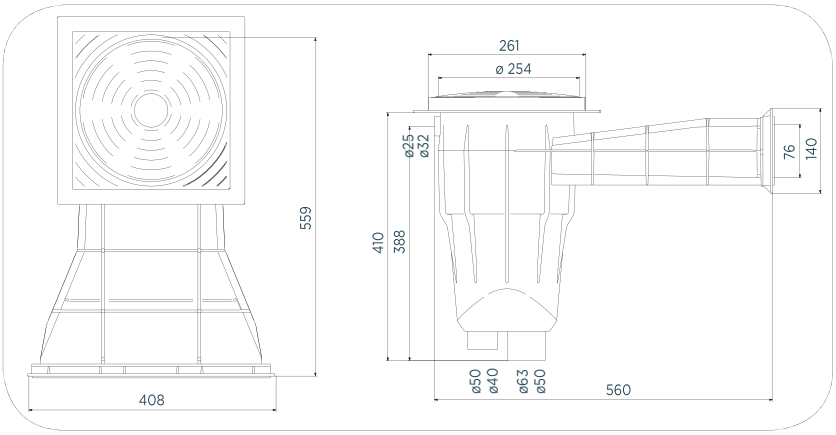

▪ UNI EN 16582 ▪ UNI EN 10637 ▪ UNI EN 16713 ▪ UNI EN 13451

CORNER OVERFLOW SKIMMER

Skimmer sfioratore in ABS ad angolo D. 50F-63M per rivestimento in piastrelle

ABS corner overflow skimmer D. 50F-63M with tiles

CAMPO DI UTILIZZO

Piscine pubbliche e private con strutture in cemento con rivestimento in Piastrelle

Tecnologia a Skimmer con strutture in cemento con rivestimento in Piastrelle

CONTEXT OF USE

Public and private pools with concrete structures with Tiles

Skimmer technology with concrete structures with Tiles

DESCRIZIONE

Corpo in ABS
Troppo pieno ø 32 m 25 F
Flottante in ABS per Skimmer sfioratore
Cestello per Skimmer in polipropilene
Coperchio per Skimmer in ABS
Cornice coperchio per Skimmer in ABS
Dispositivo anti-intrusione per coperchio Skimmer in ABS
Copricornice per Skimmer sfioratore angolo
Adattatore in ABS ø 50M – 1"1/2 F

DESCRIPTION

ABS body
Overflow system ø 32 m 25 F
ABS floating weir for Overflow skimmer
Polypropylene basket for skimmer
ABS Skimmer cover
ABS Skimmer frame cover
ABS Skimmer cover anti-intrusion device
Frame cover for corner overflow skimmer
ABS adapter ø 50M – 1"1/2 F

CARATTERISTICHE TECNICHE

Portata alla velocità 1.7 m/s collegamento ø 50 9.82 m3/h
Portata alla velocità 1.7 m/s collegamento ø 63 15.61 m3/h

TECHNICAL FEATURES

Flow rate at 1.7 m/s fittings ø 50 9.82 cu. m/h
Flow rate at 1.7 m/s fittings ø 63 15.61 cu. m/h

Codice/*Code*	Descrizione/*Description*	*Pack*	*Weight (Kg)*	*Box (mm)*	*N°X PALLET*	*Unit*	*Price (€)*
200200002	Skimmer sfioratore ad angolo DX D. 50F-63M per cemento con rivestimento in piastrelle *Corner overflow skimmer RH D. 50F-63M for concrete with tiles*	2	10,2	450x920x450h	12	NR	
200200045	Skimmer sfioratore ad angolo SX D. 50F-63M per cemento con rivestimento in piastrelle *Corner overflow skimmer LH D. 50F-63M for concrete with tiles*	2	10,2	450x920x450h	12	NR	

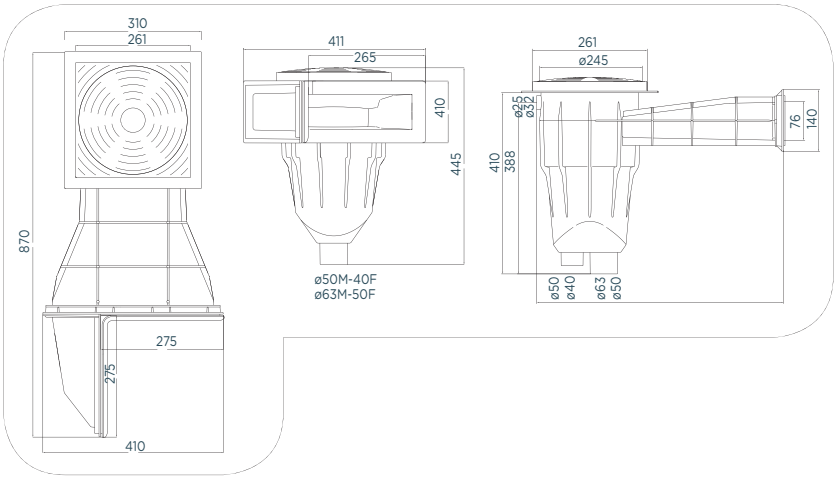

▪ UNI EN 16582 ▪ UNI EN 10637 ▪ UNI EN 16713

CLASSIC SKIMMER

Skimmer classic in ABS D.50F-63M-63F-75M a battente per rivestimento in piastrelle

ABS Classic skimmer D.50F-63M-63F-75M hinged with tile lining

CAMPO DI UTILIZZO

Piscine pubbliche e private con strutture in cemento con rivestimento in Piastrelle

Tecnologia a Skimmer con strutture in e cemento con rivestimento in Piastrelle

CONTEXT OF USE

Public and private pools with concrete structures with Tiles

Skimmer technology with concrete structures with Tiles

DESCRIZIONE

Corpo in ABS
Troppo pieno ø 50 F
Aletta di regolazione
Battente in ABS per Skimmer
Cestello per Skimmer in polipropilene
Coperchio per Skimmer in ABS
Cornice coperchio per Skimmer in ABS
Dispositivo anti-intrusione per coperchio Skimmer in ABS
Copriflangia in ABS per Skimmer Classic
Adattatore in ABS ø 50M – 1"1/2 F

DESCRIPTION

ABS body
Overflow system ø 50 F
Adjustment tab
ABS hinged cover for Skimmer
Polypropylene basket for skimmer
ABS Skimmer cover
ABS Skimmer frame cover
ABS Skimmer cover anti-intrusion device
ABS flange cover for Classic skimmer
ABS adapter ø 50M – 1"1/2 F

CARATTERISTICHE TECNICHE

Portata alla velocità 1.7 m/s collegamento ø 50 9.82 m3/h
Portata alla velocità 1.7 m/s collegamento ø 63 15.61 m3/h
Portata alla velocità 1.7 m/s collegamento ø 75 22.08 m3/h

TECHNICAL FEATURES

Flow rate at 1.7 m/s fittings ø 50 9.82 cu. m/h
Flow rate at 1.7 m/s fittings ø 63 15.61 cu. m/h
Flow rate at 1.7 m/s fittings ø 75 22.08 cu. m/h

Codice/*Code*	Descrizione/*Description*	*Pack*	*Weight (Kg)*	*Box (mm)*	*N°X PALLET*	*Unit*	*Price (€)*
2002C0004	Skimmer classic D. 63F-75M-50F-63M a battente per cemento con rivestimento in piastrelle *Classic skimmer D. 63F-75M-50F-63M with hinged cover, for concrete with tiles*	2	14,5	600x800x610h	6	NR	

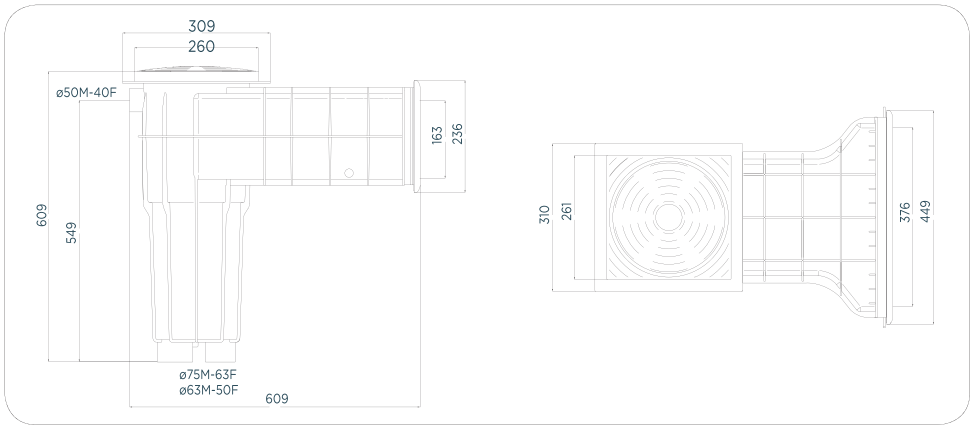

▪ UNI EN 16582 ▪ UNI EN 10637 ▪ UNI EN 16713 ▪ UNI EN 13451

NOZZLE

Bocchetta in ABS D.2"M-50 F con diffusore a sfera per rivestimento in piastrelle

ABS nozzle D.2"M-50 F with ball-type jet with tiles

Con accessorio per aumentare la gittata

With accessory to increase range

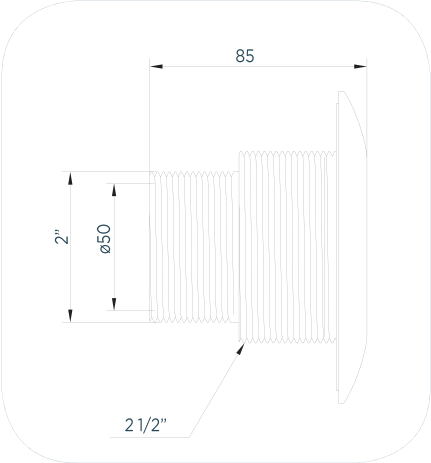

CAMPO DI UTILIZZO

Piscine pubbliche e private con strutture in cemento o blocchi in EPS con rivestimento in piastrelle o verniciate

Tecnologia a Skimmer per strutture in cemento o blocchi in EPS

Tecnologia a bordo sfioratore per strutture in cemento o blocchi in EPS

CONTEXT OF USE

Public and private pools with structures in concrete or EPS blocks, painted or with Tiles

Skimmer technology for structures in concrete or EPS blocks

Overflow edge technology for structures in concrete or EPS blocks

DESCRIZIONE

Corpo in ABS ø50F-2"M
Copri flangia in ABS per bocchetta
Diffusore a Sfera orientabile in ABS per bocchetta
Ghiera in ABS per diffusore a sfera

DESCRIPTION

ABS body ø50F-2"M
ABS flange cover for nozzle
Adjustable ABS ball-type jet for nozzle
ABS Ring nut for ball-type jet

CARATTERISTICHE TECNICHE

Portata alla velocità massima di immissione di 4 m/s 14,03 m3/h
Portata alla velocità massima di immissione di 3 m/s 10,52 m3/h
Riduttore da inserire nel diffusore a sfera per ridurre il flusso del 40% dei dati indicati compreso nella fornitura

TECHNICAL FEATURES

Flow rate at maximum inlet speed of 4 m/s 14.03 cu. m/h
Flow rate at maximum inlet speed of 3 m/s 10.52 cu. m/h
Reducer to be inserted in ball-type jet in order to reduce the flow by 40% with respect to the indicated data included in the supply

Codice/*Code*	Descrizione/*Description*	*Pack*	*Weight*	*Box (mm)*	*N° X PALLET*	*Unit*	*Price (€)*
200200017F	Bocchetta con sfera D. 2"M-50F per cemento con rivestimento in piastrelle *Nozzle with ball-type jet D.2"M-50F for concrete with tile lining*	50	0,40 Kg	445x575x360	20	NR	
200200017FBK	Bocchetta con sfera D. 2"M-50F per cemento con rivestimento in piastrelle - BLACK *Nozzle with ball-type jet D.2"M-50F for concrete with tile lining*	50	0,40 Kg	445x575x360	20	NR	
200200017FGR	Bocchetta con sfera D. 2"M-50F per cemento con rivestimento in piastrelle - GRAY *Nozzle with ball-type jet D.2"M-50F for concrete with tile lining*	50	0,40 Kg	445x575x361	20	NR	

OPTIONAL

Codice/*Code*	Descrizione/*Description*	*Price (€)*
200200116	Chiave per serraggio ghiera per diffusore per bocchetta/ *Ring nut tightening wrench for nozzle jet*	

▪ UNI EN 16582 ▪ UNI EN 10637 ▪ UNI EN 16713 ▪ UNI EN 13451

NOZZLE

Bocchetta in ABS D.2"M-50 F senza diffusore a sfera per rivestimento piastrelle

ABS nozzle D.2"M-50 F without ball-type jet with tiles

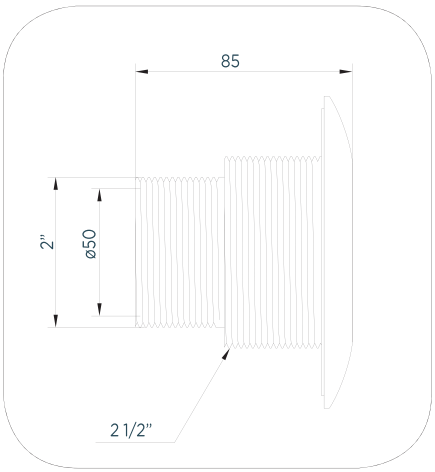

CAMPO DI UTILIZZO

Piscine pubbliche e private con strutture in cemento o blocchi in EPS con rivestimento in piastrelle o verni-ciate

Tecnologia a Skimmer per strutture in cemento o blocchi in EPS

Tecnologia a bordo sfioratore per strutture in cemento o blocchi in EPS

CONTEXT OF USE

Public and private pools with structures in concrete or EPS blocks, painted or with tiles

Skimmer technology for structures in concrete or EPS blocks

Overflow edge technology for structures in concrete or EPS blocks

DESCRIZIONE

Corpo in ABS ø50F-2"M
Copri flangia ad incastro in ABS

DESCRIPTION

ABS body ø50F-2"M
Snap-on ABS flange cover

CARATTERISTICHE TECNICHE

Le portate in mandata o aspirazione sono determinate dal tipo di diffusore
La possibilità di inserire il corpo faretto spot in tutte le versioni

TECHNICAL FEATURES

Inlet or suction flow rates depend on the type of jet
All versions can be fitted with spot lights

Codice/*Code*	Descrizione/*Description*	*Pack*	*Weight*	*Box (mm)*	*N° X PALLET*	*Unit*	*Price (€)*
200200047F	Bocchetta D.2"M-50 F senza diffusore per cemento con rivestimento piastrelle *Nozzle D.2"M-50 F without diffuser for concrete with tile lining*	50	0.40 Kg	445x575x360	20	NR	

OPTIONAL

Codice/*Code*	Descrizione/*Description*	*Price (€)*
200200020	**Griglia bocchetta in ABS** / *ABS grid for nozzle*	
200200021	**Attacco per canna galleggiante** / *Ring nut tightening wrench for nozzle set*	
200200022	**Tappo chiusura bocchetta** / *Cap locking nozzle*	
200200022BK	**Tappo chiusura bocchetta - Black** / *Cap locking nozzle - Black*	
200200022GR	**Tappo chiusura bocchetta - Gray** / *Cap locking nozzle - Gray*	

▪ UNI EN 16582 ▪ UNI EN 10637 ▪ UNI EN 16713 ▪ UNI EN 13451

FLOOR NOZZLE

Bocchetta in ABS D.2"M-50F a pavimento con diffusore radiale per rivestimento in piastrelle

ABS nozzle D.2"M-50F for floor installation with radial jet for tiles

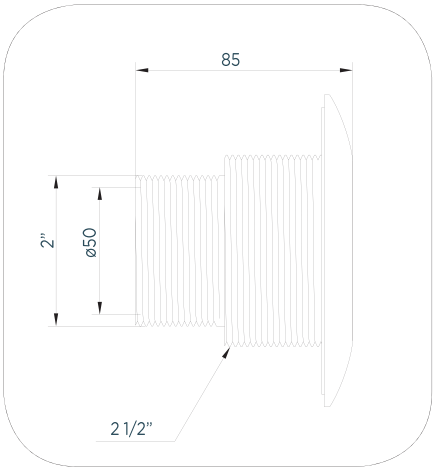

CAMPO DI UTILIZZO

- Piscine pubbliche e private con strutture in cemento con rivestimento in piastrelle
- Tecnologia a Skimmer con strutture in cemento con rivestimento in piastrelle
- Tecnologia a bordo sfioratore con strutture in cemento con rivestimento in piastrelle

CONTEXT OF USE

- *Public and private pools with concrete structures with tiles*
- *Skimmer technology with concrete structures with tiles*
- *Overflow edge technology with concrete structures with tiles*

DESCRIZIONE

Corpo in ABS ø50F-2"M
Copriflangia in ABS per bocchetta
Diffusore radiale in ABS per bocchetta a pavimento

DESCRIPTION

ABS body ø50F-2"M
ABS flange cover for nozzle
Radial ABS jet for floor nozzle

CARATTERISTICHE TECNICHE

Portata alla velocità massima di immissione di 4 m/s 13.49 m3/h
Portata alla velocità massima di immissione di 3 m/s 10,12 m3/h

TECHNICAL FEATURES

Flow rate at maximum inlet speed of 4 m/s 13.49 cu. m/h
Flow rate at maximum inlet speed of 3 m/s 10.12 cu. m/h

Codice/*Code*	Descrizione/*Description*	*Pack*	*Weight*	*Box (mm)*	*N° X PALLET*	*Unit*	*Price (€)*
200200028F	Bocchetta D. 2"M-50F per cemento con rivestimento in piastrelle *Nozzle D.2" M-50F width radial jet for tiles lining*	50	0,40 Kg	445x575x360	20	NR	
200200028FBK	Bocchetta D. 2"M-50F per cemento con rivestimento in piastrelle - BLACK *Nozzle D.2" M-50F width radial jet for tiles lining - Black*	50	0,40 Kg	445x575x360	20	NR	
200200028FGR	Bocchetta D. 2"M-50F per cemento con rivestimento in piastrelle - GRAY *Nozzle D.2" M-50F width radial jet for tiles lining - Gray*	50	0,40 Kg	445x575x361	20	NR	

OPTIONAL

Codice/*Code*	Descrizione/*Description*	*Price (€)*
200200116	Chiave di serraggio ghiera per diffusore/*Ringnut tightening wrench*	
200200121	Limitatore angolo di gittata 60-120-180-270 /*Throw angle limiter 60-120-180-270*	

▪ UNI EN 16582 ▪ UNI EN 10637 ▪ UNI EN 16713 ▪ UNI EN 13451

MAIN DRAIN

Presa di fondo 315x315 Aquamax con griglia antivortice in ABS D.110F – 125 M per rivestimento in piastrelle

Main drain Aquamax with anti-vortex grid in ABS 315x315 D.110F – 125 M for tile lining

A norma UNI EN 13451-3

CAMPO DI UTILIZZO

Piscine pubbliche e private con strutture in cemento con rivestimento in Piastrelle

Tecnologia a Skimmer con strutture in cemento con rivestimento in Piastrelle

Tecnologia a bordo sfioratore con strutture in pannelli e cemento con rivestimento in Piastrelle

CONTEXT OF USE

Public and private pools with concrete structures with Tiles

Skimmer technology with concrete structures with Tiles

Overflow edge technology with structures in panels and concrete with Tiles

DESCRIZIONE

Corpo in ABS attacchi ø110F-125M
Griglia in ABS per presa di fondo
Viti n° 4 inox 316 per fissaggio griglia

DESCRIPTION

ABS body fittings ø110F-125M
ABS grid for main drain
No. 4 316 stainless steel screws for grid fastening

CARATTERISTICHE TECNICHE

Portata alla velocità di aspirazione superficiale 52.71 m3/h - velocità 0.5 m/secondo
Portata alla velocità di aspirazione superficiale 31.62 m3/h - velocità 0.3 m/secondo

TECHNICAL FEATURES

Flow rate at surface suction speed 52.71 m3/h - speed 0.5 m/s
Flow rate at surface suction speed 31.62 m3/h - speed 0.3 m/s

Codice/*Code*	Descrizione/*Description*	*Pack*	*Weight*	*Box (mm)*	*Volume*	*N° X PALLET*	*Unit*	*Price (€)*
200200061	Presa di fondo antivortice D.110F - 125 M per rivestimento in piastrelle *Main drain with anti-vortex grid D.110F - 125 M for tile lining*	1	3 Kg	352x352x295	0.036 Kg	36	NR	

OPTIONAL

Codice/*Code*	Descrizione/*Description*	*Price (€)*
20020006KIT	**Kit adattatore a norma UNI EN 13451/** *Adapter kit UNI EN 13451*	

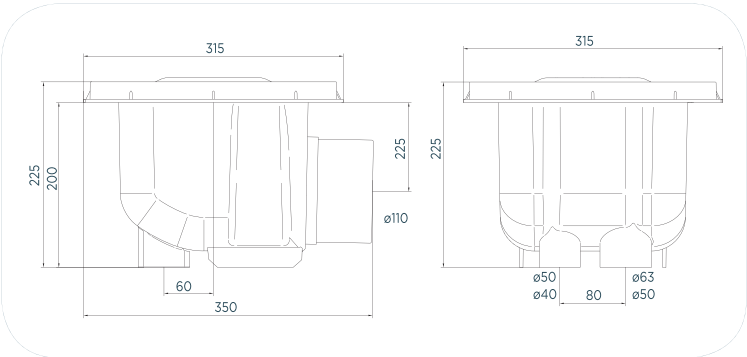

▪ UNI EN 16582 ▪ UNI EN 10637 ▪ UNI EN 16713

MAIN DRAIN

Presa di fondo con griglia antivortice in ABS h 150 mm 250x250mm D.63F - 75 M per rivestimento in piastrelle

Main drain with anti-vortex grid in ABS h 150 mm 250x250mm D.63F – 75 M for tile lining

CAMPO DI UTILIZZO

- Piscine pubbliche e private con strutture in cemento con rivestimento in Piastrelle
- Tecnologia a Skimmer con strutture in cemento con rivestimento in Piastrelle
- Tecnologia a bordo sfioratore con strutture in cemento con rivestimento in Piastrelle

CONTEXT OF USE

- *Public and private pools with concrete structures with Tiles*
- *Skimmer technology with concrete structures with Tiles*
- *Overflow edge technology with concrete structures with Tiles*

DESCRIZIONE

Corpo in ABS ø63F-75M
Kit viti inox 316 per presa di fondo quadrata
Griglia in ABS per presa di fondo quadrata

DESCRIPTION

ABS body ø63F-75M
316 Stainless steel screw kit for square main drain
ABS grid for square main drain

CARATTERISTICHE TECNICHE

Portata alla velocità di aspirazione superficiale 28.11 m3/h - velocità 0.5 m/secondo
Portata alla velocità di aspirazione superficiale 16.86 m3/h - velocità 0.3 m/secondo

TECHNICAL FEATURES

Flow rate at surface suction speed 28.11 m3/h - speed 0.5 m/s
Flow rate at surface suction speed 16.86 m3/h - speed 0.3 m/s

Codice/*Code*	Descrizione/*Description*	*Pack*	*Weight*	*Box (mm)*	*Volume*	*N° X PALLET*	*Unit*	*Price (€)*
200200038	Presa di fondo antivortice D.63F - 75 M per rivestimento in piastrelle *Main drain with anti-vortex grid D.63F - 75 M for tile lining*	1	2 Kg	263x263x170	0.13 mc	132	NR	

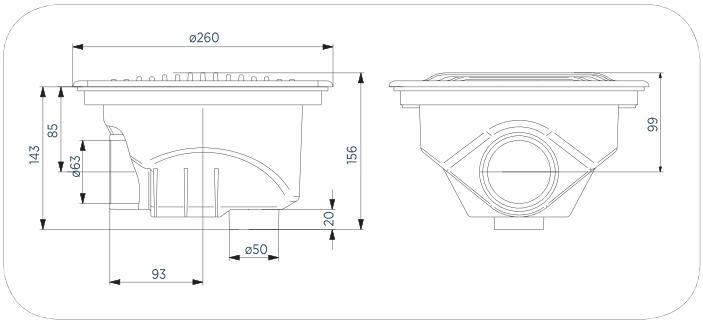

▪ UNI EN 16582 ▪ UNI EN 10637 ▪ UNI EN 16713 ▪ UNI EN 13451

CONDUIT

Passante a muro ABS per bocchetta 2"1/2F-1"1/2F I 250mm

ABS wall-through pipe for nozzle 2"1/2F-1"1/2F I 250mm

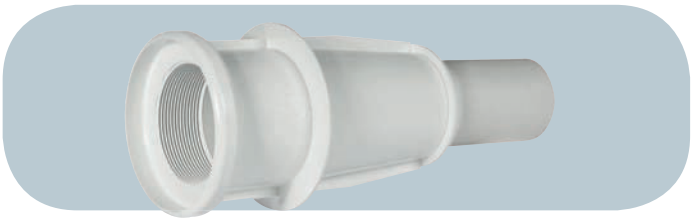

Passante a muro ABS per bocchetta 2"1/2F-1"1/2F I 300mm

ABS wall-through pipe for nozzle 2"1/2F-1"1/2F I 300mm

CAMPO DI UTILIZZO

- Piscine pubbliche e private con strutture in cemento per bocchette con rivestimento in PVC e Piastrelle
- Tecnologia a Skimmer con strutture in cemento per bocchette con rivestimento in PVC e Piastrelle
- Tecnologia a bordo sfioratore con strutture in cemento per bocchette con rivestimento in PVC e Piastrelle

CONTEXT OF USE

- *Public and private pools with concrete structures for nozzles with PVC lining and Tiles*
- *Skimmer technology with concrete structures for nozzles with PVC lining and Tiles*
- *Overflow edge technology with concrete structures for nozzles with PVC lining and Tiles*

DESCRIZIONE

Corpo in ABS con alloggio bocchetta 2"1/2 F -1"1/2 F
Tappi di protezione filetti (pz°2)

DESCRIPTION

ABS body with nozzle housing 2"1/2 F -1"1/2 F
Thread protection caps (2 pcs)

CARATTERISTICHE TECNICHE

Portata alla velocità massima di immissione di 4 m/s 14,03 m3/h

TECHNICAL FEATURES

Flow rate at maximum inlet speed of 4 m/s 14.03 cu. m/h

Codice/*Code*	Descrizione/*Description*	*Pack*	*Weight*	*Box (mm)*	*N° X PALLET*	*Unit*	*Price (€)*
200200686	Passante a muro ABS per bocchetta 2"1/2F-1"1/2F I 250 mm *ABS wall-through pipe for noozle 2"1/2F-1"1/2F I 250 mm*	25	0.50 Kg	445x575x360	20	NR	
200200685	Passante a muro ABS per bocchetta 2"1/2F-1"1/2F I 300 mm *ABS wall-through pipe for noozle 2"1/2F-1"1/2F I 300 mm*	25	0.50 Kg	445x575x360	20	NR	

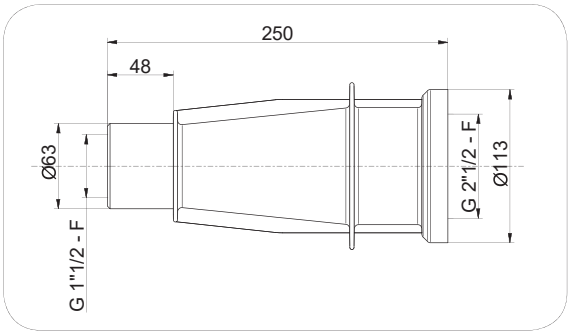

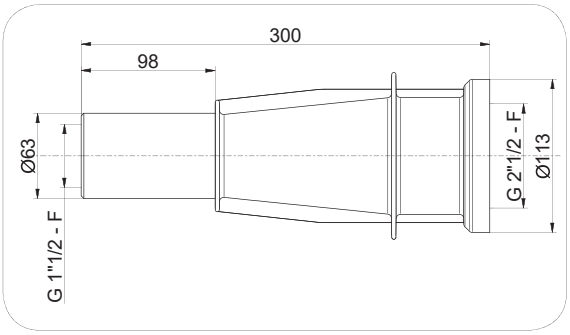

▪ UNI EN 16582 ▪ UNI EN 10637 ▪ UNI EN 16713 ▪ UNI EN 13451

LEVEL REGULATOR

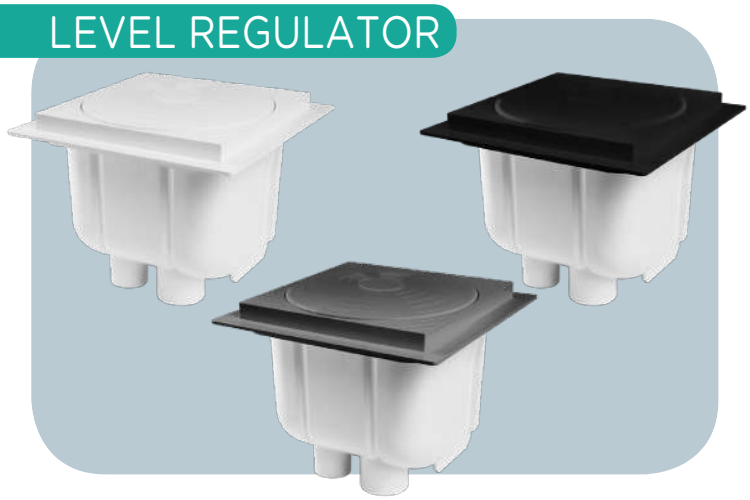

Regolatore di livello meccanico

Mechanical level regulator

CAMPO DI UTILIZZO

Piscine pubbliche e private con strutture in pannelli o cemento

Tecnologia a Skimmer con strutture in pannelli o cemento

CONTEXT OF USE

Public and private pools with structures in panels or concrete

Skimmer technology with structures in panels or concrete

DESCRIZIONE

Corpo in ABS
Adattatore coperchio
Coperchio per Skimmer in ABS
Cornice coperchio per Skimmer in ABS
Rubinetto con galleggianti G 3/8" M
Tronchetto per troppo pieno
Sistema anti-intrusione per coperchio Skimmer
Il regolatore di livello meccanico idoneo per le piscine a Skimmer

DESCRIPTION

ABS body
Cover adapter
ABS Skimmer cover
ABS Skimmer frame cover
Tap with floaters G 3/8"M
Overflow system stub pipe
Anti-intrusion system for Skimmer cover
Mechanical level regulator is suitable for pools with Skimmer technology

CARATTERISTICHE TECNICHE

Collegamento ø50F alla bocchetta
Collegamento ø50M per il collegamento del troppo pieno (da forare in opera)
Collegamento idrico 3/8" M

TECHNICAL FEATURES

Nozzle connection ø50F
Overflow system connection ø50M (to be drilled during installation)
Water connection 3/8" M

Codice/*Code*	Descrizione/*Description*	*Pack*	*Weight*	*Box (mm)*	*Volume*	*N° X PALLET*	*Unit*	*Price (€)*
200200059	Regolatore di livello meccanico *Mechanical level regulator*	1	2 Kg	352x352X295	0.045 mc	36	NR	
200200059BK	Regolatore di livello meccanico - BLACK *Mechanical level regulator - Black*	1	2 Kg	352x352X295	0.045 mc	36	NR	
200200059GR	Regolatore di livello meccanico - GRAY *Mechanical level regulator - Gray*	1	2 Kg	352x352X295	0.045 mc	36	NR	

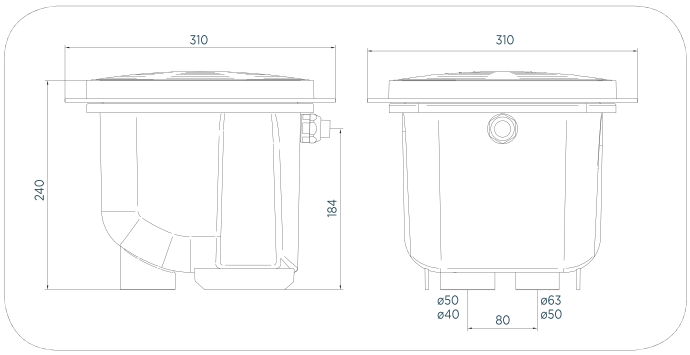

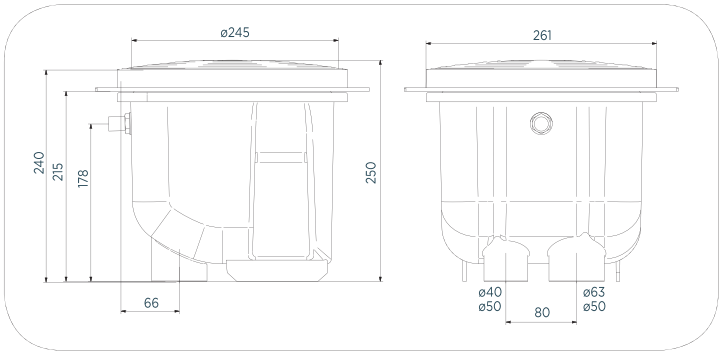

▪ UNI EN 16582 ▪ UNI EN 10637 ▪ UNI EN 16713 ▪ UNI EN 13451

LEVEL REGULATOR

Regolatore di livello elettronico

Electronic level regulator

CAMPO DI UTILIZZO

Piscine pubbliche e private con strutture in pannelli e cemento

Tecnologia a Skimmer con strutture in pannelli e cemento

CONTEXT OF USE

Public and private pools with structures in panels and concrete

Skimmer technology with structures in panels and concrete

DESCRIZIONE

Corpo in ABS
Adattatore coperchio
Coperchio per Skimmer in ABS
Cornice coperchio per Skimmer in ABS
Sonda di livello
Supporto per regolazione della sonda di livello
Tronchetto per troppo pieno
Sistema anti-intrusione per coperchio Skimmer
Il regolatore di livello elettronico è idoneo per le piscine ad Skimmer dodice:

DESCRIPTION

ABS body
Cover adapter
ABS Skimmer cover
ABS Skimmer frame cover
Level sensor
Support for level sensor adjustment
Overflow system stub pipe
Anti-intrusion system for Skimmer cover
The electronic level regulator is suitable for pools with Skimmer technology

CARATTERISTICHE TECNICHE

Collegamento ø50F alla bocchetta
Collegamento ø50M per il collegamento del troppo pieno (da forare in opera)

TECHNICAL FEATURES

Nozzle connection ø50F
Overflow system connection ø50M (to be drilled during installation)

Codice/*Code*	Descrizione/*Description*	*Pack*	*Weight*	*Box (mm)*	*Volume*	*N° X PALLET*	*Unit*	*Price (€)*
200200730	Regolatore di livello elettronico *Electronic level regulator*	1	2 Kg	352x352x295	0.045 mc	36	NR	

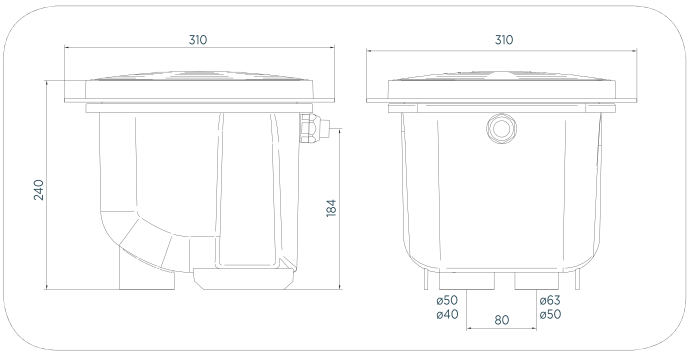

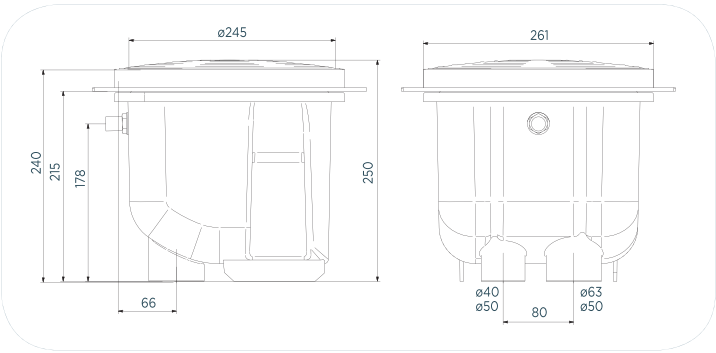

▪ UNI EN 16582 ▪ UNI EN 16713 ▪ UNI EN 13451

FLOOR NOZZLE GEYSER JET

Bocchetta in ABS d.2"M-50f a pavimento con diffusore geyser per riv. In PVC

ABS nozzle D.2"M-50F for floor installation with geyser jet for PVC lining

CAMPO DI UTILIZZO

- Piscine pubbliche e private con strutture in cemento con rivestimento in PVC
- Tecnologia a Skimmer con strutture in cemento con rivestimento in PVC
- Tecnologia a bordo sfioratore con strutture in cemento con rivestimento in PVC

CONTEXT OF USE

- *Public and private pools with concrete structures with PVC lining*
- *Skimmer technology with concrete structures with PVC lining*
- *Overflow edge technology with concrete structures with PVC lining*

DESCRIZIONE

- Corpo in ABS con n° 5 inserti in ottone m 5 attacchi ø50F-2"M
- Guarnizioni (n° 2 pezzi) per bocchetta
- Flangia in ABS per bocchetta
- Kit viti inox per bocchetta
- Copriflangia in ABS per bocchetta
- Diffusore geyser in ABS per bocchetta a pavimento

DESCRIPTION

- *ABS body with no. 5 brass inserts m 5 fittings ø50F-2"M*
- *Seals (no. 2 pieces) for nozzle*
- *ABS flange for nozzle*
- *316 Stainless steel screw kit for nozzle*
- *ABS flange cover for nozzle*
- *Radial ABS jet for floor nozzle*

CARATTERISTICHE TECNICHE

- Portata massima 11.00m³/h

TECHNICAL FEATURES

- *Flow rate at maximum 11.00m³/h*

Codice/*Code*	Descrizione/*Description*	*Price (€)*
200200035F	Bocchetta in abs d.2"M-50f a pavimento con diffusore geyser per riv. In pvc / *ABS nozzle D.2"M-50F for floor installation with geyser jet. For PVC lining*	
200200036F	Bocchetta in abs d.2"M-50f a pavimento con diffusore geyser per riv. CA / *ABS nozzle D.2"M-50F for floor installation with geyser jet. For tiles*	

OPTIONAL

Codice/*Code*	Descrizione/*Description*	*Price (€)*
200200116	Chiave per serraggio ghiera per diffusore a sfera per bocchetta / *Ring nut tightening wrench for nozzle ball-type jet*	

SKIMMER

RICAMBI/ *SPARE PARTS*

1

2

3

4

5

6

N°	Code/*Code*	Modello/*Model*	Descrizione/*Description*	*Price (€)*
1	200200009	PVC	CORREDO SKIMMER DIRITTO PER RIVESTIMENTO IN PVC / *overflow Skimmer kit for PVC lining*	
	200200009BK	PVC	CORREDO SKIMMER DIRITTO PER RIVESTIMENTO IN PVC- Black / *overflow Skimmer kit for PVC lining - Black*	
	200200009GR	PVC	CORREDO SKIMMER DIRITTO PER RIVESTIMENTO IN PVC - Gray / *overflow Skimmer kit for PVC lining - Gray*	
	200200080	TILE	CORREDO SKIMMER DIRITTO PER RIVESTIMENTO IN PIASTRELLE /*overflow Skimmer kit for tile lining*	
2	200200005C	PVC-TILE	KIT CESTELLO SKIMMER COMPLETO DI MANICO / *basket Skimmer kit complete of basket handle*	
3	200200240	PVC-TILE	KIT CORNICE COPERCHIO E PROLUNGA /*cover frame and extension kit*	
4	200200008	PVC	CORREDO FLANGE SKIMMER AD ANGOLO PER RIVESTIMENTO IN PVC / *kit flange for corner skimmer with PVC lining*	
	200200280	TILE	CORREDO FLANGE SKIMMER AD ANGOLO PER RIVESTIMENTO IN PIASTRELLE /*kit flange for corner skimmer with TILE lining*	
5	2002C0055	PVC	CORREDO SKIMMER CLASSIC VERSIONE PVC / *kit for Skimmer classic PVC version*	
	2002C0058	TILE	CORREDO SKIMMER CLASSIC VERSIONE PIASTRELLE / *kit for Skimmer classic tile version*	
6	2002C0007N	PVC-TILE	BATTENTE SKIMMER IN ABS /*ABS hinged cover for skimmer*	

NOZZLE

RICAMBI/ *SPARE PARTS*

1

2

3

N°	Code/*Code*	Modello/*Model*	Descrizione/*Description*	*Price (€)*
1	200200255	PVC	KIT FLANGIA E COPRIFLANGIA BOCCHETTA PANEL/CA/L/USE PER PVC /*Flange and cover kit for nozzle PANEL CA/L/USE for PVC*	
	200200053	TILE	COPRIFLANGIA BOCCHETTA PANEL/CA/L/USE PER PIASTRELLE / *Flange for nozzle PANEL CA/L/USE for tile*	
	200200053BK	TILE	COPRIFLANGIA BOCCHETTA PANEL/CA/L/USE PER PIASTRELLE - Black / *Flange for nozzle PANEL CA/L/USE for tile - Black*	
	200200053GR	TILE	COPRIFLANGIA BOCCHETTA PANEL/CA/L/USE PER PIASTRELLE - Gray / *Flange for nozzle PANEL CA/L/USE for tile - Gray*	
2	200200250	PVC-TILE	KIT BOCCHETTA DIFFUSORE PANEL CA/L/USE /*Nozzle diffusor kit PANEL CA/L/USE*	
3	200200245	PVC-TILE	KIT BOCCHETTA GALLEGGIANTE PANEL/CA/L/USE / *PANEL/CA/L/USE Nozzle floating kit*	

FLOOR NOZZLE

RICAMBI/ *SPARE PARTS*

1

2

N°	Code/*Code*	Modello/*Model*	Descrizione/*Description*	*Price (€)*
1	200200260	PVC	KIT BOCCHETTA ABS D.2"M-50F SENZA DIFFUSORE / *ABS D.2"M-50F Nozzle kit without diffusor*	
	200200053	TILE	COPRIFLANGIA BOCCHETTA PANEL/CA/L/USE PER PIASTRELLE /*Flange for nozzle PANEL CA/L/USE for tile*	
2	200200030	PVC-TILE	DIFFUSORE RADIALE IN ABS PER BOCCHETTA / *Radial ABS kit jet for nozzle*	
	200200030BK	PVC-TILE	DIFFUSORE RADIALE IN ABS PER BOCCHETTA - Black / *Radial ABS kit jet for nozzle - Black*	
	200200030GR	PVC-TILE	DIFFUSORE RADIALE IN ABS PER BOCCHETTA - Gray / *Radial ABS kit jet for nozzle - Gray*	

Bocchetta in ABS d.2"M-50f a pavimento con diffusore geyser per riv. In PVC

ABS nozzle D.2"M-50F for floor installation with geyser jet for PVC lining

RICAMBI/ *SPARE PARTS*

200200355

Codice/*Code*	Descrizione/*Description*	*Pack*	*Weight*	*Unit*	*Price (€)*
200200031	Diffusore geyser in ABS per bocchetta / *Geyser ABS jet for nozzle*	1	0.1 Kg	NR	
200200355	Kit flangia bocchetta / *ABS flange kit*	1	0.3 Kg	NR	

MAIN DRAIN

RICAMBI/ *SPARE PARTS*

1

2

3

4

N°	Code/*Code*	Modello/*Model*	Descrizione/*Description*	*Price (€)*
1	200200633	ROT.	KIT PRESA DI FONDO TONDA - GRIGLIA TONDA IN ABS + VITI /*main drain kit - ABS rounded grid + screwes*	
2	200200360	ROT.	KIT PRESA DI FONDO TONDA - CORREDO FLANGIA GUARNIZIONI /*main drain kit - seal flange kit*	
3	200200265	RETT.	KIT GRIGLIA ANTIVORTICE QUADRA FONDO - PBT BIANCO + VITI / *square anti-vortix grid main drain - white pbt + screw*	
4	200200270	RETT.	KIT FLANGIA PRESA DI FONDO QUADRA /*square flange kit main drain*	

MAIN DRAIN

RICAMBI/ *SPARE PARTS*

1

2

N°	Code/*Code*	Modello/*Model*	Descrizione/*Description*	*Price (€)*
1	200200290	D.75 M	KIT GRIGLIA QUADRA 75M /*square grid 75m kit*	
2	200200295	D.125 M	KIT GRIGLIA QUADRA 125M /*square grid 125m kit*	

LEVEL REGULATOR

RICAMBI/ *SPARE PARTS*

1

2

3

N°	Code/*Code*	Modello/*Model*	Descrizione/*Description*	*Price (€)*
1	200200350	MEC-ELE	KIT COPERCHIO REGOLATORE / *Top kit regulator*	
2	200200119	MEC	KIT RICAMBIO RUBINETTO E SFERE REGOLATORE DI LIVELLO MECCANICO / *spare parts for mechanical level regulator Aqua*	
3	ADSLG5	ELE	SONDA DI LIVELLO/ *Level sensor*	

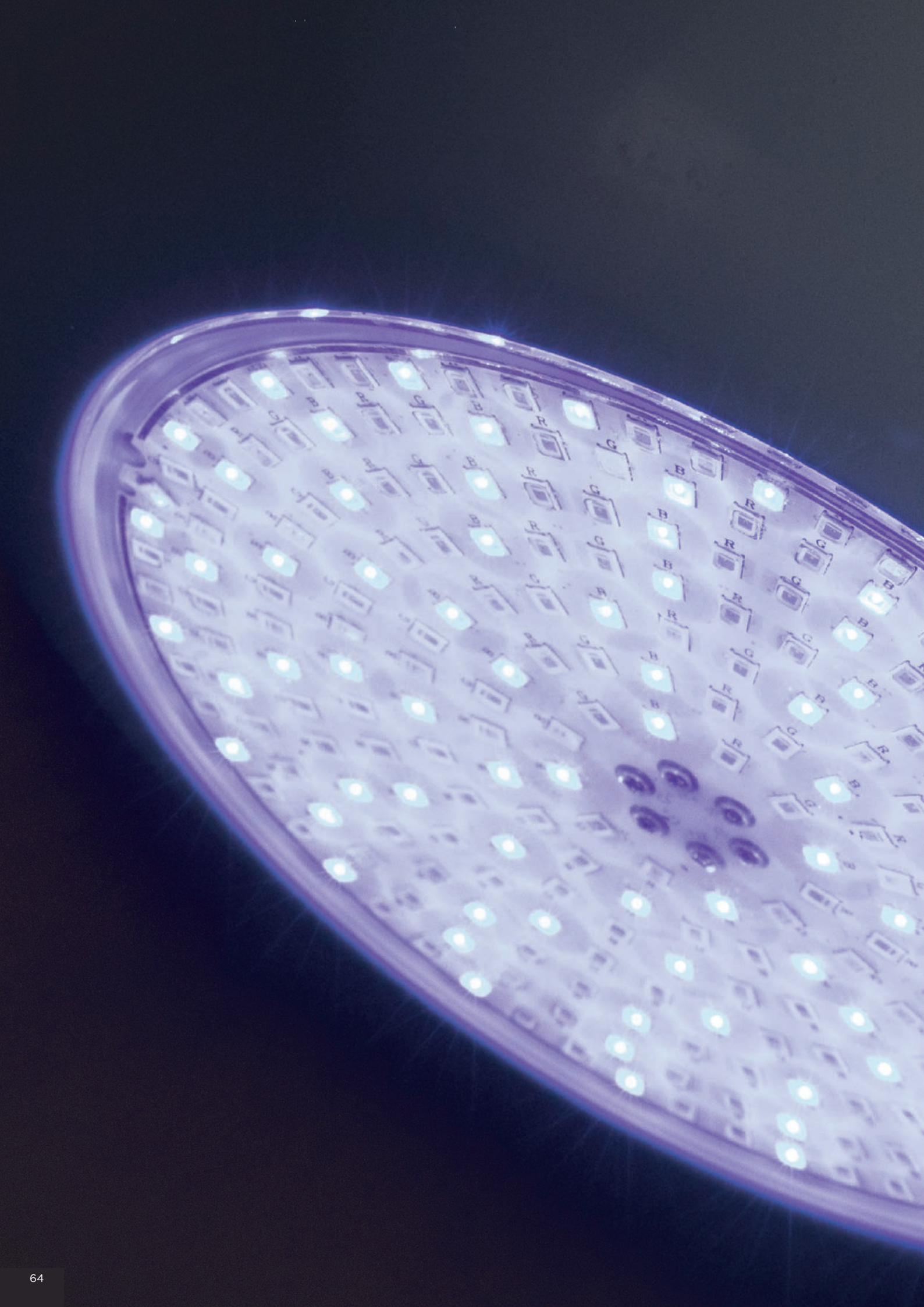

ILLUMINAZIONE / *LIGHTING*

03

Indice/*Index*

Fari per piscine in pannelli e cemento con rivestimento in pvc
Lights for pools in concrete or panels with pcv lining 66

Fari da bocchetta
Lights for noozle 68

Faretti per piscine
Spot light for pools 70

Optional e ricambi luce
Light optional and spare parts 71

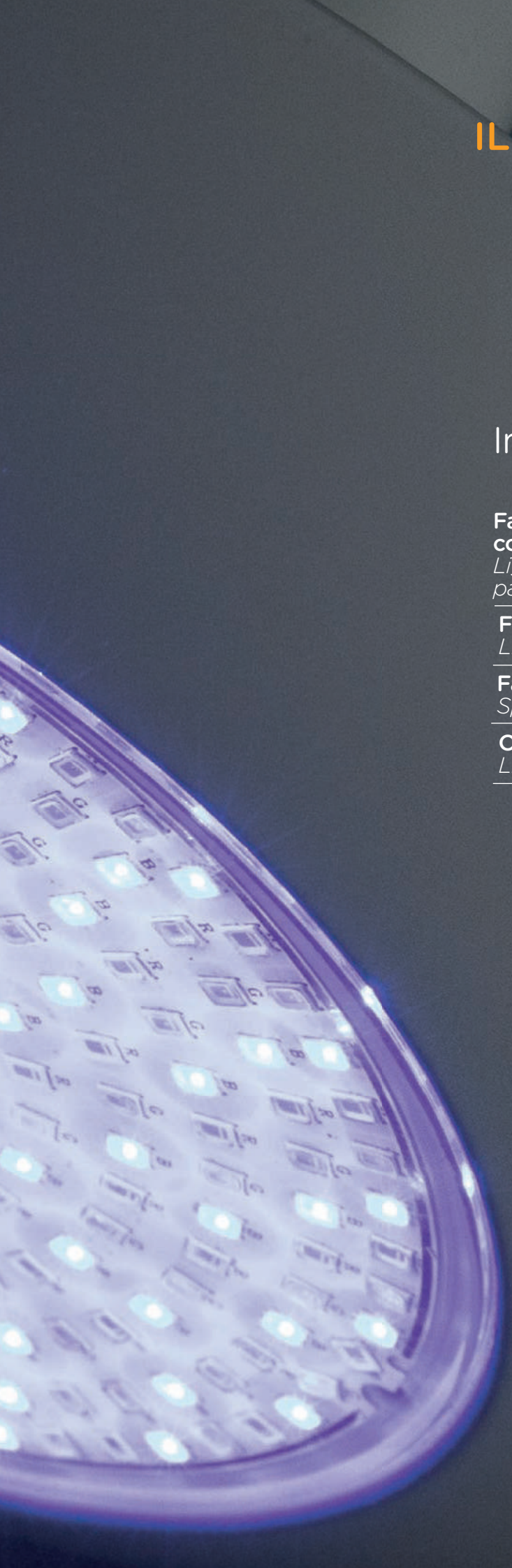

AQUA INDUSTRIAL GROUP

▪ CE ▪ RoHS ▪ UNI EN 16582

HEADLIGHTS FOR PVC LINING

Faro led ø320 per pannelli metallici e cemento con rivestimento in PVC

Led light ø320 for metal panels and concrete with PVC lining

IMBALLO/*PACK*

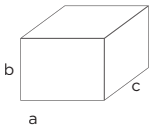

Pack: 1
Box: axbxc 352x352x295 mm
N. x pallet: 36

CAMPO DI UTILIZZO

Piscine pubbliche e private con struttura in pannelli metallici o cemento, con rivestimento in PVC

Adatto per tecnologia a skimmer o a bordo sfioro

Consiglio di utilizzo: lampade adatte per piscine 15-50 mq in funzione della potenza scelta

CONTEXT OF USE

Public and private pools with structures in metal panels or concrete, with PVC lining

Skimmer and overflow edge technology

Recommendations: for use in pools of 15-50 sq.m on depending of the power lamp

DESCRIZIONE

Nicchia faro in ABS con n.12 inserti in ottone M6 e inserto
Corredo faro ø320
Guaina flessibile per collegamento nicchia e scatola di derivazione con relativi giunti ad incollo
Scatola di derivazione con coperchio
Lampada LED bianca, bianco-blu o color RGB (16 programmi)
Corpo faro con anello frontale ø300
Istruzioni di funzionamento e montaggio

DESCRIPTION

ABS light box with n.12 brass insert M6 and insert
Light kit ø320
Flexible sheath for light box and junction box connection with relevant fittings to glue
Junction box with cover
LED lamp white, white-blu or color RGB (16 programs)
Light body with front ring ø300
Installation and operation instructions

CARATTERISTICHE TECNICHE

Tensione di alimentazione: 12 VAC
Grado di protezione: IP68
Cavo: H07RN8-F - lunghezza standard 3 mt
CRI (ra): 85%
Fattore di potenza: 90%

TECHNICAL FEATURES

Supply voltage: 12 VAC
Protection Degree: IP68
Cable: H07RN8-F – standard lenght 3 mt
CRI (ra): 85%
Power factor: 90%

Codice/*Code*	Descrizione/*Description*	Potenza (W) *Power (W)*	Lumen *Lumen*	Temp. Colore K *Color Temp. K*	*Price (€)*
200300060P	FARO LED Ø320 PER PVC, BIANCO - 18W / *Led headlight ø320 for PVC, white -18W*	18	1890	6000	
200300060PBK	FARO LED Ø320 PER PVC, BIANCO - 18W Black / *Led headlight ø320 for PVC, white -18W Black*	18	1890	6000	
200300060PGR	FARO LED Ø320 PER PVC, BIANCO - 18W Gray / *Led headlight ø320 for PVC, white -18W Gray*	18	1890	6000	
200300062P	FARO LED Ø320 PER PVC, BIANCO - 35W / *Led headlight ø320 for PVC, white -35W*	35	2990	6000	
200300062PBK	FARO LED Ø320 PER PVC, BIANCO - 35W Black / *Led headlight ø320 for PVC, white -35W Black*	35	2990	6000	
200300062PGR	FARO LED Ø320 PER PVC, BIANCO - 35W Gray / *Led headlight ø320 for PVC, white -35W Gray*	35	2990	6000	
200300063P	FARO LED Ø320 PER PVC, BIANCO-BLU - 18W / *Led headlight ø320 for PVC, white-blu -18W*	18	1150	6000	
200300063PBK	FARO LED Ø320 PER PVC, BIANCO-BLU - 18W Black / *Led headlight ø320 for PVC, white-blu -18W Black*	18	1150	6000	
200300063PGR	FARO LED Ø320 PER PVC, BIANCO-BLU - 18W Gray / *Led headlight ø320 for PVC, white-blu -18W Gray*	18	1150	6000	
200300065P	FARO LED Ø320 PER PVC, BIANCO-BLU - 35W / *Led headlight ø320 for PVC, white-blu -35W*	35	2100	6000	
200300065PBK	FARO LED Ø320 PER PVC, BIANCO-BLU - 35W Black / *Led headlight ø320 for PVC, white-blu -35W Black*	35	2100	6000	
200300065PGR	FARO LED Ø320 PER PVC, BIANCO-BLU - 35W Gray / *Led headlight ø320 for PVC, white-blu -35W Gray*	35	2100	6000	
200300066P	FARO LED Ø320 PER PVC, RGB - 18W / *Led headlight ø320 for PVC, RGB -18W*	18	800		
200300066PBK	FARO LED Ø320 PER PVC, RGB - 18W Black / *Led headlight ø320 for PVC, RGB -18W Black*	18	800		
200300066PGR	FARO LED Ø320 PER PVC, RGB - 18W Gray / *Led headlight ø320 for PVC, RGB -18W Gray*	18	800		
200300068P	FARO LED Ø320 PER PVC, RGB - 35W / *Led headlight ø320 for PVC, RGB -35W*	35	1280		
200300068PBK	FARO LED Ø320 PER PVC, RGB - 35W Black / *Led headlight ø320 for PVC, RGB -35W Black*	35	1280		
200300068PGR	FARO LED Ø320 PER PVC, RGB - 35W Gray / *Led headlight ø320 for PVC, RGB -35W Gray*	35	1280		

▪ CE ▪ RoHS ▪ UNI EN 16582

HEADLIGHTS FOR TILE LINING

Faro led ø320 per cemento con rivestimento in piastrelle

Led light ø320 for concrete with tile lining

IMBALLO/*PACK*

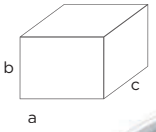

Pack: 1
Box: axbxc 352x352x295 mm
N. x pallet: 36

CAMPO DI UTILIZZO

Piscine pubbliche e private con struttura in cemento, con rivestimento in piastrelle

Adatto per tecnologia a skimmer o a bordo sfioro

Consiglio di utilizzo: lampade adatte per piscine 15- 50 mq in funzione della potenza scelta

CONTEXT OF USE

Public and private pools with structures in concrete, with tile lining

Skimmer and overflow edge technology

Recommendations: for use in pools of 15-50 sq.m on depending of the power lamp

DESCRIZIONE

Nicchia faro in ABS
Guaina flessibile per collegamento nicchia e scatola di derivazione con relativi giunti ad incollo
Scatola di derivazione con coperchio
Lampada LED bianca, bianco-blu o color RGB (16 programmi)
Corpo faro con anello frontale ø300
Istruzioni di funzionamento e montaggio

DESCRIPTION

ABS light box
Flexible sheath for light box and junction box connection with relevant fittings to glue
Junction box with cover
LED lamp white, white-blu or color RGB (16 programs)
Light body with front ring ø300
Installation and operation instructions

CARATTERISTICHE TECNICHE

Tensione di alimentazione: 12 VAC
Grado di protezione: IP68
Cavo: H07RN8-F - lunghezza standard 3 mt
CRI (ra): 85%
Fattore di potenza: 90%

TECHNICAL FEATURES

Supply voltage: 12 VAC
Protection Degree: IP68
Cable: H07RN8-F - standard lenght 3 mt
CRI (ra): 85%
Power factor: 90%

Codice/*Code*	Descrizione/*Description*	Potenza (W) *Power (W)*	Lumen *Lumen*	Temp. Colore K *Color Temp. K*	*Price (€)*
200300060T	FARO LED Ø320 PER PIASTRELLE, BIANCO - 18W / *Led headlight ø320 for tile, white -18W*	18	1890	6000	
200300060TBK	FARO LED Ø320 PER PIASTRELLE, BIANCO - 18W Black / *Led headlight ø320 for tile, white -18W Black*	18	1890	6000	
200300060TGR	FARO LED Ø320 PER PIASTRELLE, BIANCO - 18W Gray / *Led headlight ø320 for tile, white -18W Gray*	18	1890	6000	
200300062T	FARO LED Ø320 PER PIASTRELLE, BIANCO - 35W / *Led headlight ø320 for PVC, white -35W*	35	2990	6000	
200300062TBK	FARO LED Ø320 PER PIASTRELLE, BIANCO - 35W Black / *Led headlight ø320 for tile, white -35W Black*	35	2990	6000	
200300062TGR	FARO LED Ø320 PER PIASTRELLE, BIANCO - 35W Gray / *Led headlight ø320 for tile, white -35W Gray*	35	2990	6000	
200300063T	FARO LED Ø320 PER PIASTRELLE, BIANCO-BLU - 18W / *Led headlight ø320 for tile white-blu -18W*	18	1150	6000	
200300063TBK	FARO LED Ø320 PER PIASTRELLE, BIANCO-BLU - 18W Black / *Led headlight ø320 for tile, white-blu -18W Black*	18	1150	6000	
200300063TGR	FARO LED Ø320 PER PIASTRELLE, BIANCO-BLU - 18W Gray / *Led headlight ø320 for tile, white-blu -18W Gray*	18	1150	6000	
200300065T	FARO LED Ø320 PER PIASTRELLE, BIANCO-BLU - 35W / *Led headlight ø320 for tile, white-blu -35W*	35	2100	6000	
200300065TBK	FARO LED Ø320 PER PIASTRELLE, BIANCO-BLU - 35W Black / *Led headlight ø320 for tile, white-blu -35W Black*	35	2100	6000	
200300065TGR	FARO LED Ø320 PER PIASTRELLE, BIANCO-BLU - 35W Gray / *Led headlight ø320 for tile, white-blu -35W Gray*	35	2100	6000	
200300066T	FARO LED Ø320 PER PIASTRELLE, RGB - 18W / *Led headlight ø320 for tile, RGB -18W*	18	800		
200300066TBK	FARO LED Ø320 PER PIASTRELLE, RGB - 18W Black / *Led headlight ø320 for tile, RGB -18W Black*	18	800		
200300066TGR	FARO LED Ø320 PER PIASTRELLE, RGB - 18W Gray / *Led headlight ø320 for tile, RGB -18W Gray*	18	800		
200300068T	FARO LED Ø320 PER PIASTRELLE, RGB - 35W / *Led headlight ø320 for tile, RGB -35W*	35	1280		
200300068TBK	FARO LED Ø320 PER PIASTRELLE, RGB - 35W Black / *Led headlight ø320 for tile, RGB -35W Black*	35	1280		
200300068TGR	FARO LED Ø320 PER PIASTRELLE, RGB - 35W Gray / *Led headlight ø320 for tile, RGB -35W Gray*	35	1280		

▪ CE ▪ RoHS ▪ UNI EN 16582

HEADLIGHTS ø 297 FOR NOZZLE

Faro led ø297 per bocchetta
Led light ø297 for nozzle

IMBALLO/*PACK*

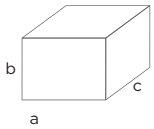

Pack: 4
Box: axbxc 620x370x350 mm
N. x pallet: 24

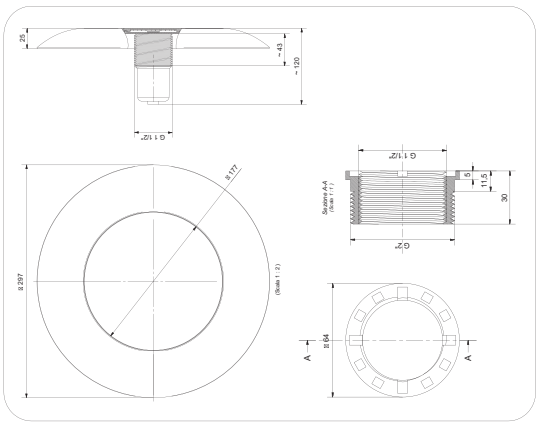

CAMPO DI UTILIZZO

Piscine pubbliche e private con struttura in pannelli metallici o cemento, con rivestimento in PVC o piastrelle

Adatto per tecnologia a skimmer o a bordo sfioro

Consiglio di utilizzo: lampade adatte per piscine 15-50 mq in funzione della potenza scelta

CONTEXT OF USE

Public and private pools with structures in metal panels or concrete, with PVC lining

Skimmer and overflow edge technology

Recommendations: for use in pools of 15-50 sq.m on depending of the power lamp

DESCRIZIONE

Faro LED per bocchetta con struttura in policarbonato
Diametro esterno cornice 297 mm
Attacco filettato per bocchetta D.1 ½" e D.2" mediante adattatore compreso nella fornitura
Lampada LED bianca, bianco-blu o color RGB (16 programmi)
Istruzioni di funzionamento e montaggio

DESCRIPTION

Led Light for nozzle, with Polycarbonate structure
External Diameter 297 mm
Threaded connection for nozzle D.1 ½" and D.2" with adaptor included in the supply
LED lamp white, white-blu or color RGB (16 programs)
Installation and operation instructions

CARATTERISTICHE TECNICHE

Tensione di alimentazione: 12 VAC
Grado di protezione: IP68
Cavo: H07RN8-F - lunghezza standard 3 mt
CRI (ra): 85%
Fattore di potenza: 90%

TECHNICAL FEATURES

Supply voltage: 12 VAC
Protection Degree: IP68
Cable: H07RN8-F - standard lenght 3 mt
CRI (ra): 85%
Power factor: 90%

Codice/*Code*	Descrizione/*Description*	Potenza (W) *Power (W)*	Lumen *Lumen*	Temp. Colore K *Color Temp. K*	*Price (€)*
200300070	FARETTO LED PER BOCCHETTA, Ø297, BIANCO -18W / *Led Light for nozzle, ø297, white -18W*	18	1890	6000	
200300072	FARETTO LED PER BOCCHETTA, Ø297, BIANCO -35W/ *Led Light for nozzle, ø297, white -35W*	35	2980	6000	
200300073	FARETTO LED PER BOCCHETTA, Ø297, BIANCO-BLU -18W / *Led Light for nozzle, ø297, white-blu -18W*	18	1180	6000	
200300075	FARETTO LED PER BOCCHETTA, Ø297, BIANCO-BLU -35W / *Led Light for nozzle, ø297, white-blu -35W*	35	2070	6000	
200300076	FARETTO LED PER BOCCHETTA, Ø297, RGB -18W / *Led Light for nozzle, ø297, RGB -18W*	18	780		
200300078	FARETTO LED PER BOCCHETTA, Ø297, RGB -35W / *Led Light for nozzle, ø297, RGB -35W*	35	1290		

▪ CE ▪ RoHS ▪ UNI EN 16582

HEADLIGHTS ø 216 FOR NOZZLE

Faro led ø216 per bocchetta
Led light ø216 for nozzle

IMBALLO/*PACK*

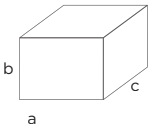

Pack: 7
Box: axbxc 620x370x350 mm
N. x pallet: 24

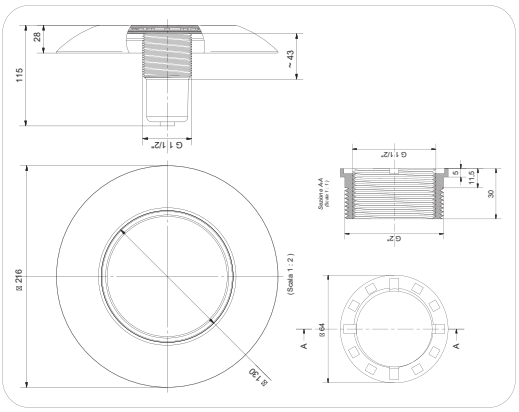

CAMPO DI UTILIZZO

Piscine pubbliche e private con struttura in pannelli metallici o cemento, con rivestimento in PVC o piastrelle

Adatto per tecnologia a skimmer o a bordo sfioro

Consiglio di utilizzo: lampade adatte per piscine 15-50 mq in funzione della potenza scelta

CONTEXT OF USE

Public and private pools with structures in metal panels or concrete, with PVC lining

Skimmer and overflow edge technology

Recommendations: for use in pools of 15-25-50 sq.m on depending of the power lamp

DESCRIZIONE

Faro LED per bocchetta con struttura in policarbonato
Diametro esterno cornice 216 mm
Attacco filettato per bocchetta D.1 ½" e D.2" mediante adattatore compreso nella fornitura
Lampada LED bianca, bianco-blu o color RGB (16 programmi)
Istruzioni di funzionamento e montaggio

DESCRIPTION

Led Light for nozzle, with Polycarbonate structure
External Diameter 216 mm
Threaded connection for nozzle D.1 ½" and D.2" with adaptor included in the supply
LED lamp white, white-blu or color RGB (16 programs)
Installation and operation instructions

CARATTERISTICHE TECNICHE

Tensione di alimentazione: 12 VAC
Grado di protezione: IP68
Cavo: H07RN8-F - lunghezza standard 3 mt
CRI (ra): 85%
Fattore di potenza: 90%

TECHNICAL FEATURES

Supply voltage: 12 VAC
Protection Degree: IP68
Cable: H07RN8-F - standard lenght 3 mt
CRI (ra): 85%
Power factor: 90%

Codice/*Code*	Descrizione/*Description*	Potenza (W) *Power (W)*	Lumen *Lumen*	Temp. Colore K *Color Temp. K*	*Price (€)*
200300094	FARETTO LED PER BOCCHETTA, Ø216, BIANCO -10W / *Led Light for nozzle, ø216, white -10W*	10	1050	6000	
200300095	FARETTO LED PER BOCCHETTA, Ø216, BIANCO -18W / *Led Light for nozzle, ø216, white -18W*	18	1780	6000	
200300096	FARETTO LED PER BOCCHETTA, Ø216, BIANCO-BLU -10W / *Led Light for nozzle, ø216, white-blu -10W*	10	740	6000	
200300097	FARETTO LED PER BOCCHETTA, Ø216, BIANCO-BLU -18W / *Led Light for nozzle, ø216, white-blu -18W*	18	1100	6000	
200300098	FARETTO LED PER BOCCHETTA, Ø216, RGB -10W / *Led Light for nozzle, ø216, RGB -10W*	10	505		
200300099	FARETTO LED PER BOCCHETTA, Ø216, RGB -18W / *Led Light for nozzle, ø216, RGB -18W*	18	710		

▪ CE ▪ RoHS ▪ UNI EN 16582

SPOT LED

Faretto spot led per bocchetta
Spot Led light for nozzle

IMBALLO/*PACK*

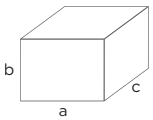

Pack: 9
Box: axbxc 310x420x310 mm
N. x pallet: 56

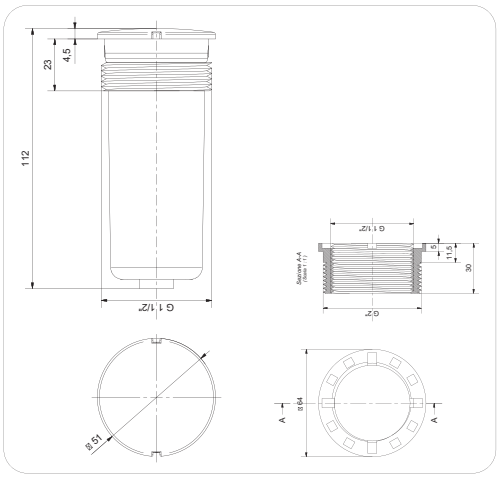

CAMPO DI UTILIZZO

Piscine pubbliche e private con struttura in pannelli metallici o cemento, con rivestimento in PVC o piastrelle

Adatto per tecnologia a skimmer o a bordo sfioro

Consiglio di utilizzo: lampade adatte per piscine 10 mq

CONTEXT OF USE

Public and private pools with structures in metal panels or concrete, with PVC lining

Skimmer and overflow edge technology

Recommendations: for use in pools of 10 sq.m

DESCRIZIONE

Faretto spot LED per bocchetta con struttura in policarbonato
Attacco filettato per bocchetta D.1 ½" e D.2" mediante adattatore compreso nella fornitura
Lampada LED bianca, bianco-blu o color RGB (16 programmi)
Istruzioni di funzionamento e montaggio

DESCRIPTION

Led Light for nozzle, with Polycarbonate structure
Threaded connection for nozzle D.1 ½" and D.2" with adaptor included in the supply
LED lamp white, white-blu or color RGB (16 programs)
Installation and operation instructions

CARATTERISTICHE TECNICHE

Tensione di alimentazione: 12 VAC
Grado di protezione: IP68
Cavo: H07RN8-F - lunghezza standard 3 mt
CRI (ra): 85%
Fattore di potenza: 90%

TECHNICAL FEATURES

Supply voltage: 12 VAC
Protection Degree: IP68
Cable: H07RN8-F – standard lenght 3 mt
CRI (ra): 85%
Power factor: 90%

Codice/*Code*	Descrizione/*Description*	Potenza (W) *Power (W)*	Lumen *Lumen*	Temp. Colore K *Color Temp. K*	*Price (€)*
200300087	FARETTO SPOT LED PER BOCCHETTA, BIANCO -7W / *Spot light led for nozzle, white -7W*	7	700	6000	
200300088	FARETTO SPOT LED PER BOCCHETTA, BIANCO-BLU -7W /*Spot Light led for nozzle, white-blu -7W*	7	500	6000	
200300089	FARETTO SPOT LED PER BOCCHETTA, COLOR RGB -8W / *Spot Light led for nozzle, color RGB -8W*	8	400		

OPTIONAL

200300093

200300030

200200686

200200046F

200300411

200300412

200300042

Codice/*Code*	Descrizione/*Description*	*Price (€)*
200300093	CENTRALINA COMANDO LUCI RGB DA SMARTPHONE / *Smartphone RGB lights control unit*	
200300093T	TELECOMANDO CENTRALINA SMARTPHONE / *Remote control smartphone controller*	
200300030	RADIOCOMANDO CON RICEVENTE PER FARI (ON-OFF) / *Remote control with receiver for lights (on-off)*	
200300000T	RADIOCOMANDO PER FARI (ON-OFF) / *Remote control for lights (on-off)*	
200300039	KIT DERIVAZIONE FARETTO SPOT / *Spot light junction box*	
100200446	NIPPLES 2"x1"1/2 IN PVC / *PVC nipples 2"x1"1/2*	
200200686	PASSANTE A MURO L 25 CM / *wall-through pipe L 25 cm*	
200200685	PASSANTE A MURO L 30 CM / *wall-through pipe L 30 cm*	
200200046F	BOCCHETTA SENZA DIFF. PER PANNELLI E RIV. IN PVC / *nozzle without jet for panels with PVC lining*	
200200049F	BOCCHETTA SENZA DIFF. PER CEMENTO E RIV. IN PVC / *nozzle without jet for concrete with PVC lining*	
200200047F	BOCCHETTA SENZA DIFF. PER CEMENTO E RIV. PIASTRELLE / *nozzle without jet for concrete with TILE lining*	
200300042	CHIAVE PER FARETTO / *wrench for light spot*	
200300411	TRASFORMATORE DI SICUREZZA 220/12V 60W MAX / *safety transformer 220/12V 60W MAX*	
200300412	TRASFORMATORE DI SICUREZZA 220/12V 100W MAX / *safety transformer 220/12V 100W MAX*	
200300413	TRASFORMATORE DI SICUREZZA 220/12V 300W MAX / *safety transformer 220/12V 300W MAX*	
200300414	TRASFORMATORE DI SICUREZZA 220/12V 600W MAX / *safety transformer 220/12V 600W MAX*	
200300415	TRASFORMATORE DI SICUREZZA 220/12V 900W MAX / *safety transformer 220/12V 900W MAX*	

RICAMBI/*SPARE PARTS*

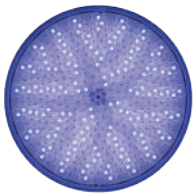
200300068

200300009

200300066

200201098

Codice/*Code*	Descrizione/*Description*	Potenza (W) *Power (W)*	Lumen *Lumen*	Temp. Colore K *Color Temp. K*	*Price (€)*
200300060	LAMPADA LED PAR 56, PIATTA, BIANCO -18W / Led lamp PAR 56, flat , white -18W	18	1890	6000	
200300061	LAMPADA LED PAR 56, PIATTA, BIANCO -24W / Led lamp PAR 56, flat , white -24W	24	2200	6000	
200300062	LAMPADA LED PAR 56, PIATTA, BIANCO -35W / Led lamp PAR 56, flat , white -35W	35	2990	6000	
200300063	LAMPADA LED PAR 56, PIATTA, BIANCO-BLU -18W / Led lamp PAR 56, flat , white-blu -18W	18	1150	6000	
200300064	LAMPADA LED PAR 56, PIATTA, BIANCO-BLU -24W / Led lamp PAR 56, flat , white-blu -24W	24	1500	6000	
200300065	LAMPADA LED PAR 56, PIATTA, BIANCO-BLU -35W / Led lamp PAR 56, flat , white-blu -35W	35	2100	6000	
200300066	LAMPADA LED PAR 56, PIATTA, COLOR RGB -18W / Led lamp PAR 56, flat , color RGB -18W	18	800		
200300067	LAMPADA LED PAR 56, PIATTA, COLOR RGB -24W / Led lamp PAR 56, flat , color RGB -24W	24	980		
200300068	LAMPADA LED PAR 56, PIATTA, COLOR RGB -35W / Led lamp PAR 56, flat , color RGB -35W	35	1280		
200300009	SCATOLA DI DERIVAZIONE / Junction box				
200300024	CORREDO FARO COMPLETO / Complete light kit				
200300024N	KIT GANCI+VITI FARO LAMPADA PIATTA / Kit hooks + screws for headlight flat lamp				
200201098	ADATTATORE FILETTATO D.2"-D.1"1/2 / Threaded adapter D.2"-D.1"1/2				

AQUA
INDUSTRIAL GROUP

RIVESTIMENTO / *POOL LINING*

04

Indice/*Index*

Liner Elbtal
Elbtal liner 74

Accessori
Accessories 76

▪ UNI EN 16582 ▪ UNI EN 13967

ELBTAL POOL LINING

Rivestimenti ELBTAL SBG 150, membrane flessibili per impermeabilizzazione fatti di cloruro di polivinile plastificato (PVC-P) rinforzato con fibre, come materiale di rivestimento per piscine

ELBTAL SBG 150 lining, flexible waterproofing membranes made in plasticized polyvinyl chloride (PVC-P) reinforced with fibers, to be used as pool lining

Quantità minima acquistabile di rivestimento (standard/antisdrucciolo): rotolo intero
Minimum quantity lining purchased (standard / non-slip): whole roll

CAMPO DI UTILIZZO

- Piscine pubbliche e private per rivestimento in membrane di PVC
- Tecnologia a Skimmer e bordo sfioratore con rivestimento in membrane di PVC

CONTEXT OF USE

- *Public and private pools with PVC membrane lining*
- *Skimmer and overflow edge technology with PVC membrane lining*

DESCRIZIONE

Proprietà stabilizzato contro i raggi UV, resistente al freddo e resistente agli agenti atmosferici buona saldabilità esente da metalli pesanti e fisiologico ineccepibile secondo la norma EN 71/3 antimicrobicamente dotato resistente a tutti i prodotti chimici usuali per il trattamento dell'acqua nelle piscine (secondo le istruzioni chimiche).

DESCRIPTION

Properties: UV-resistant, resistant to cold temperatures and adverse weather conditions, good weldability, free from heavy metals, excellent results of physiological testing in compliance with EN 71/3, antimicrobial, resistant to all chemical products used for pool water treatment (according to chemical product instructions).

CARATTERISTICHE TECNICHE

Fabbricato in PVC, completamente riciclabile. Proprietà chimiche e meccaniche vengono assicurate dagli additivi rispettosi delle leggi internazionali. Il PVC non rilascia diossine nell'atmosfera e può essere riciclato mediante degassificazione, il PVC è normalmente riutilizzato per ulteriori pavimentazioni. Resistente e impermeabile, costruito con PVC rinforzato con uno spessore di 1,50mm assicura una perfetta tenuta della piscina. Liscio e piacevole al tatto, è durevole nel tempo e facile da mantenere. Stabile contro i raggi UV. Resistente al maltempo e al freddo. Antimicrobi. Saldabile. Privo di metalli pesanti e fisicamente testato secondo EN 71/3. Resistente ai prodotti per la pulizia della vasca e ai detergenti per la depurazione dell'acqua se effettuata attenendosi per fetta mente alle indicazioni e con una temperatura dell'acqua fino a 28°C.

TECHNICAL FEATURES

Made in fully recyclable PVC. Chemical and mechanical properties are ensured by additives in compliance with international regulations. PVC does not release dioxins into the atmosphere and can be recycled through degasification. After recycling, it is normally reused to produce materials for floor lining. Strong and waterproof, made in reinforced PVC with a thickness of 1.50mm, it guarantees excellent pool sealing. Smooth and pleasant to the touch, durable and low-maintenance. UV-resistant. Resistant to adverse weather conditions and cold temperatures. Antimicrobial. Weldable. Free from heavy metals and physically tested in compliance with EN 71/3. Resistant to pool detergents and water purification products, if these are used according to the instructions and with a water temperature up to 28°C.

NORMATIVE

Prodotto secondo EN 13967 CE 07 1349-CPD-036
Le piscine STG 200 Antiscivolo garantiscono, grazie alla loro superficie strutturata, la sicurezza di camminare su gradini, scalette, nell'area per bambini e nei bacini di passaggio. Le nostre STG 200 offrono i massimi standard in termini di sicurezza su superfici antiscivolo, confermati anche con il raggiungimento della classe di impiego C, secondo le certificazioni DIN 51097 e DIN EN 13451.

STANDARDS

Manufactured in compliance with EN 13967 CE 07 1349-CPD-036 Thanks to their textured surface, non-slip STG 200 pools ensure safe walking on steps, ladders, children's areas and other areas of the pool where users frequently walk. Our STG 200 pools offer excellent safety standards on non-slip surfaces, confirmed by the class C certification under DIN 51097 and DIN EN 13451 standards.

Codice/*Code*	Descrizione/*Description*	m²/*sq. m*	prezzo m²/ *price (sq. m)*
800800034	Rivestimento Elbtal azzurro mt.25x1.65/*Light blue Elbtal pool lining m25x1.65*	41.25	
800800035	Rivestimento Elbtal azzurro mt.25x2.00/*Light blue Elbtal pool lining m25x2.00*	50.00	
800800036	Rivestimento Elbtal antiscivolo azzurro mt.10x1.65/*Non-slip light blue Elbtal pool lining m10x1.65*	16.50	
800800062E	PVC Liquido azzurro kg . 1/*Light blue liquid PVC kg. 1*		
800800038	Rivestimento Elbtal blu mt.25x1.65/*Blue Elbtal pool lining m25x1.65*	41.25	
800800039	Rivestimento Elbtal blu mt.25x2.00/*Blue Elbtal pool lining m25x2.00*	50.00	
800800040	Rivestimento Elbtal antiscivolo blu mt.10x1.65/*Non-slip blue Elbtal pool lining m10x1.65*	16.50	
800800061E	PVC Liquido blu kg . 1/*Blue liquid PVC kg. 1*		
800800205	Rivestimento Elbtal bianco mt.25x1.65/*White Elbtal pool lining m25x1.65*	41.25	
800800253	Rivestimento Elbtal antiscivolo bianco mt.10x1.65/*Non-slip white Elbtal pool lining m10x1.65*	16.50	
800800053E	PVC Liquido bianco kg . 1/*White liquid PVC kg. 1*		
800800030	Rivestimento Elbtal sabbia mt.25x1.65/*Sand Elbtal pool lining m25x1.65*	41.25	
800800031	Rivestimento Elbtal sabbia mt.25x2.00/*Sand Elbtal pool lining m25x2.00*	50.00	
800800032	Rivestimento Elbtal antiscivolo sabbia mt.10x1.65/*Non-slip sand Elbtal pool lining m10x1.65*	16.50	
800800065E	PVC Liquido sabbia kg . 1/*Sand liquid PVC kg. 1*		
808800040	Solvente thf lt.1/*THF thinner l 1*		
808800025	Profilo in PVC 9x3 mt.50/*PVC profile 9x3 mt.50*		
800800049	Applicatore per PVC liquido/*Liquid PVC applicator*		

FIXING

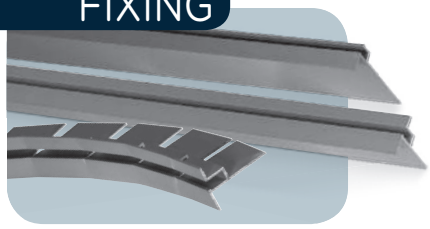

Profilo in alluminio
Aluminium profile

CAMPO DI UTILIZZO
Profilo di ancoraggio del rivestimento in pvc da fissare sul perimetro della piscina con struttura in pannelli-cemento.

CONTEXT OF USE
PVC lining fastening profile to be secured along the perimeter of pools with panels or concrete structure.

DESCRIZIONE
Profilo in alluminio per ancoraggio rivestimento.

DESCRIPTION
Aluminium profile for lining fastening.

Tecnologia a pannelli
Panel technology

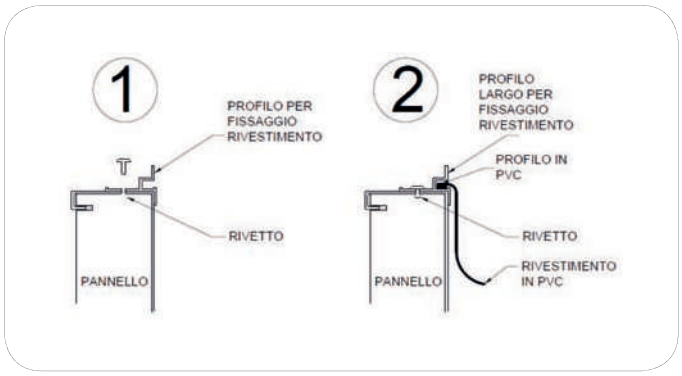

Tecnologia in cemento e rivestimento
Concrete and lining technology

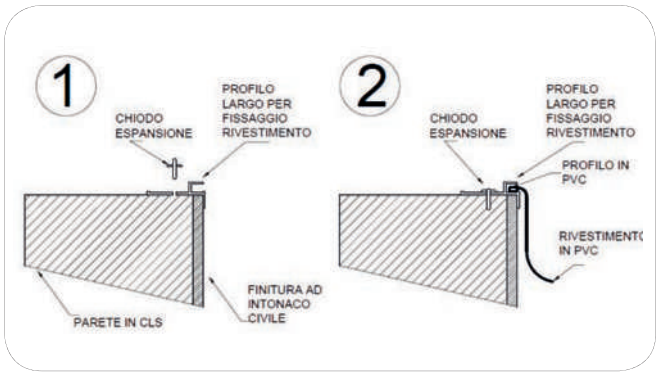

CARATTERISTICHE TECNICHE
Profilo in alluminio anodizzato a H (doppia aletta) per rivestimento con gola per ospitare profilo in pvc
Per pareti in pannelli fornito in barre da 2,5 m. di lunghezza;
Profilo pretagliato in alluminio anodizzato a H (doppia aletta) per rivestimento con gola per ospitare profilo in pvc da utilizzare su pareti raggiate o free form.
Per pareti in pannelli fornito in barre da 2,5 m. di lunghezza;
Profilo in alluminio anodizzato a L (singola aletta) per rivestimento con gola per ospitare profilo in pvc . Per pareti in cemento armato fornito in barre da 2,5 m. di lunghezza;
Profilo pretagliato in alluminio anodizzato a L (singola aletta) per rivestimento con gola per ospitare profilo in pvc da utilizzare su pareti raggiate o free form.
Per pareti in cemento armato fornito in barre da 2,5 m. di lunghezza

TECHNICAL FEATURES
H-shaped (double tab) anodised aluminium profile for lining with groove for PVC profile
For panel walls, with 2,5 m bars;
Pre-cut H-shaped (double tab) anodised aluminium profile for lining with groove for PVC profile, to be used on radial or free form walls.
For panel walls, with 2,5 m bars;
L-shaped (single tab) anodised aluminium profile for lining with groove for PVC profile. For reinforced concrete walls, with 2,5 m bars;
Pre-cut L-shaped (single tab) anodised aluminium profile for lining with groove for PVC profile, to be used on radial or free form walls.
For reinforced concrete walls, with 2,5 m bars

NORMATIVE
Vedi scheda di sicurezza.

STANDARDS
See safety sheet.

Codice/*Code*	Descrizione/*Description*	*Unit*	prezzo ml/*price (ml)*
808800022	Prof. all. anod./ *Anodized aluminum profile*	ML	
808800022C	Prof. all. anod. largo per cassero/ *Large anodized aluminium profile quarterdeck*	ML	
808800023	Prof. all. anod. pret/ *Flexible anodized aluminium profile*	ML	
808800023C	Prof. all. anod. pret. largo per cassero/ *Large flexible anodized aluminum profile quarterdeck*	ML	

OPTIONAL

Codice/*Code*	Descrizione/*Description*	*Price (€)*
808800009	Rivetti in alluminio 3.4x11 *Aluminium 3.4x11 rivets*	
808800011	Chiodi espansione in alluminio 4.8x26 *Aluminium 4.8x26 expansion bolts*	

FIXING

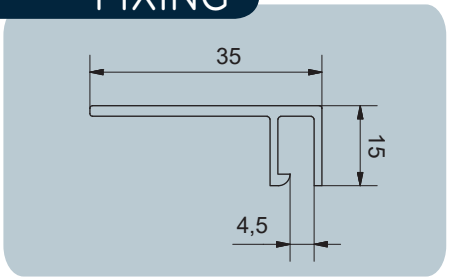

Profili in alluminio
Aluminium profile

CAMPO DI UTILIZZO
Profilo di ancoraggio in alluminio per ristrutturazioni del rivestimento in pvc da fissare sul perimetro della piscina con struttura in pannelli-cemento.

CONTEXT OF USE
Fastening Aluminium profile for PVC lining restoring, to be secured along the perimeter of pools with panels or concrete structure.

DESCRIZIONE
Profilo in alluminio per ancoraggio rivestimento.

DESCRIPTION
Aluminium profile for lining fastening.

Tecnologia a pannelli
Panel technology

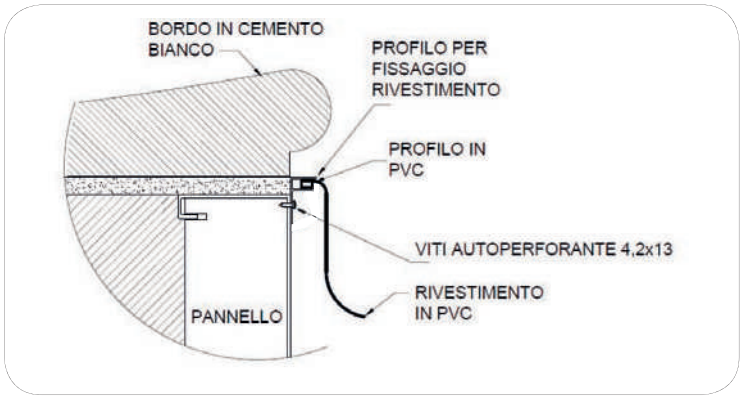

Tecnologia in cemento e rivestimento
Concrete and lining technology

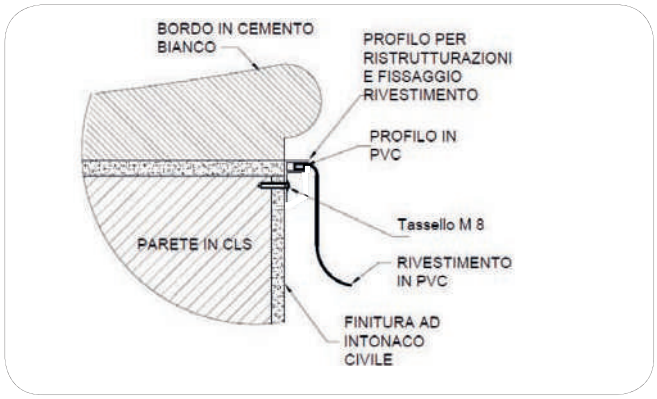

CARATTERISTICHE TECNICHE
Profilo in alluminio anodizzato studiato per soluzioni di rifacimenti piscine esistenti. Con gola per ospitare profilo in pvc fornito in barre da 2 m. di lunghezza

TECHNICAL FEATURES
Anodised aluminium profile developed for existing pool reconstruction projects. With groove for PVC profile supplied with 2 m bars

NORMATIVE
Vedi scheda di sicurezza.

STANDARDS
See safety sheet.

Codice/*Code*	Descrizione/*Description*	*Unit*	prezzo ml/ *price (ml)*
808800024N	Prof. all. ristrutturazioni/ *Aluminum profile restructuring*	ML	

OPTIONAL

Codice/*Code*	Descrizione/*Description*	*Price (€)*
100201013	Tasselli m 8 conf.50 pz. calcolare uno ogni 30 cm. sul perimetro della piscina *M8 anchor bolts in package of 50 pcs, use one every 30 cm along the pool perimeter*	

GRID PROFILE

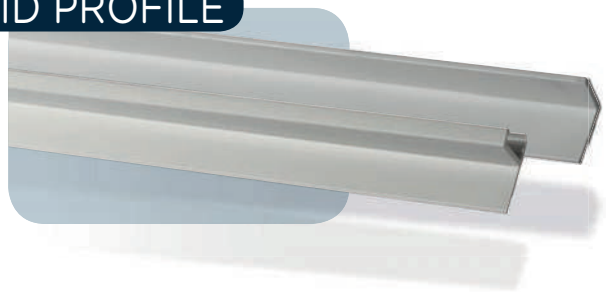

CAMPO DI UTILIZZO

Profilo ad L in PVC per il rivestimento canale sfioratore in prefabbricato o in cemento e alloggio della griglia bordo sfioratore.

CONTEXT OF USE

L-shaped PVC profile for prefabricated or concrete overflow channel lining and for overflow edge grid housing.

DESCRIZIONE

Profilo ad L in PVC da fissare sul bordo con rivetti nella versione pre-fabbricata con bordi in cemento fissarli con chiodi ad espansione o tasselli. Profilo in PVC per posa in fase di getto del canale sagomato per rimanere ancorato al cemento senza ulteriori fissaggi.

DESCRIPTION

L-shaped PVC profile to be fastened to the pool edge with rivets in the prefabricated version; fasten with expansion bolts or anchors on concrete edges. PVC profile to be installed during the fabrication of poured-in-place shaped channel, does not require the use of other fasteners.

CARATTERISTICHE TECNICHE

Profilo in PVC saldabile da 25x20x3 in barre da 3 mt.

TECHNICAL FEATURES

Weldable PVC profile 25x20x3 in 3 m bars.

Tecnologia a pannelli
Panel technology

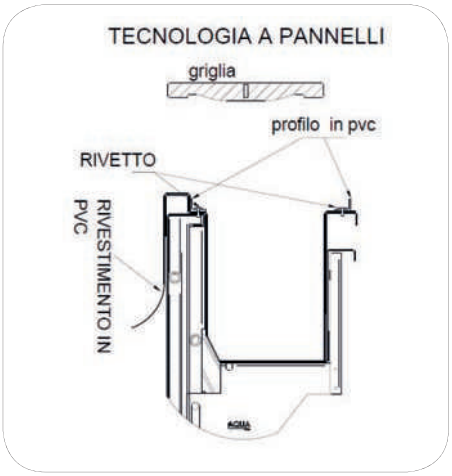

Tecnologia in cemento
Concrete technology

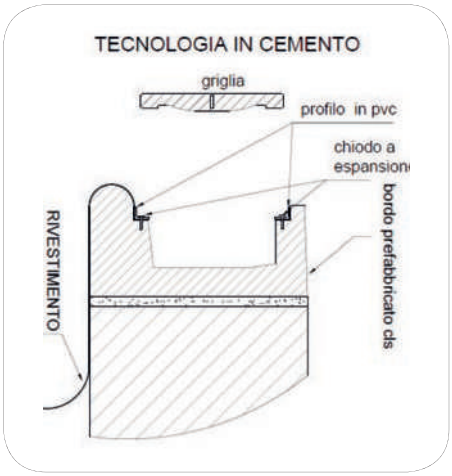

Tecnologia in cemento in opera
Poured-in-place concrete technology

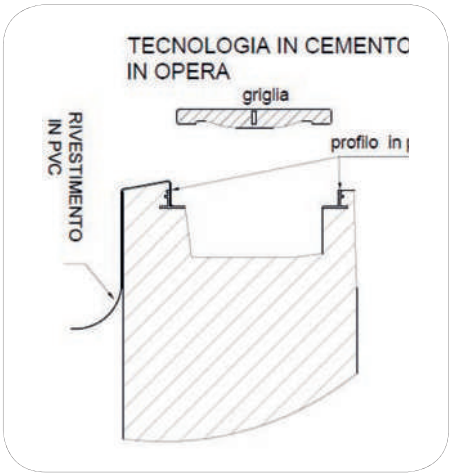

Codice/*Code*	Descrizione/*Description*	*Price (€)*
808800030	Profilo in pvc BSF 25x20x3 *PVC profile OVERFLOW 25x20x3*	
808800032	Profilo in pvc 25x20x3 da inserire nel getto del canale in opera *PVC profile 25x20x3 to be installed during fabrication of poured-in-place channel*	

GRID PROFILE

CAMPO DI UTILIZZO

Profilo ad L in PVC per il rivestimento canale sfioratore in prefabbricato o in cemento e alloggio della griglia bordo sfioratore.

CONTEXT OF USE

L-shaped PVC profile for prefabricated or concrete overflow channel lining and for overflow edge grid housing.

DESCRIZIONE

Flexflox in pvc profilo per griglia free form. Profilo ad L in PVC da fissare sul bordo con rivetti nella versione prefabbricata con bordi in cemento fissarli con chiodi ad espansione o tasselli. Profilo in pvc per posa in fase di getto del canale sagomato per rimanere ancorato al cemento senza ulteriori fissaggi.

DESCRIPTION

Free form grid Flexflox PVC profile. L-shaped . tened to the pool edge with rivets in the prefab, with expansion bolts or anchors on concrete edge. installed during the fabrication of poured-in-place s, does not require the use of other fasteners.

CARATTERISTICHE TECNICHE

Profilo in PVC saldabile da 25x20x3 in barre da 2 mt.

TECHNICAL FEATURES

Weldable PVC profile 25x20x3 in 2 m bars.

Tecnologia a pannelli freeform

Freeform panel technology

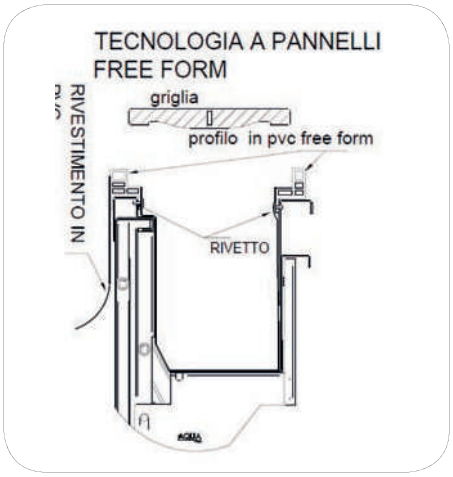

Codice/*Code*	Descrizione/*Description*	*UNIT*	*Price (€)*
800800149	Profilo PVC interno BSF/ *Internal PVC profile for overflow*	UN	
800800148	Profilo PVC esterno BSF/ *External PVC profile for overflow*	UN	

SEALING

Colla per rivestimento
Lining glue

CAMPO DI UTILIZZO
Il Alkorplus b 40 è un adesivo poliuretanico a solvente, per incollaggio di materiali flessibili sintetici anche plastificati.

CONTEXT OF USE
Alkorplus b 40 is a solvent-based polyurethane adhesive that can be used for glueing flexible materials of synthetic origin (including plasticized materials).

DESCRIZIONE
Il Alkorplus b 40 è impiegato per migliorare le fasi di saldatura a caldo nei casi elencati:
- per incollare la parte centrale dell'antisdrucciolo sulle scale o gradini e scale recesse; il perimetro è poi saldato con il Leister e sigillato come d'abitudine.
- per prefissare il telo su fondi CA (ad esempio scale, per meglio mettere in trazione i teli di fondo e sulle testate dei vani tapparella, senza l'uso dei chiodi ad espansione).
- rivestimenti di PVC sopra a PVC (ad esempio riparazioni o rifacimenti sopra vecchi teli PVC, rifacimenti di teli per Foam); il perimetro dei teli nuovi è poi saldato con il Leister e sigillato come d'abitudine.

DESCRIPTION
Alkorplus b 40 is used to facilitate hot-welding operations in the following cases:
- *to glue the central part of the non-slip lining to ladders, steps and roman steps; the edge is then welded with Leister and sealed as usual.*
- *to pre-fasten the lining on reinforced concrete surfaces (for instance on steps, to ensure better traction for floor lining and on shutter housing top areas, without using anchor bolts).*
- *installation of PVC lining over an existing PVC lining (for instance in case of repairs or reconstruction over old PVC lining, re-lining after installation of Foam layer); the perimeter of the new lining is then welded with Leister and sealed as usual.*

NORMATIVE
Vedi scheda di sicurezza.

STANDARDS
See safety sheet.

Codice/*Code*	Descrizione/*Description*	*Unit*	*Price (€)*
800800072	Collante Alkorplus 5 Kg/ *Alkorplus Glue 5 Kg*	KG	
808800014	Collante b40 - confez.15 Kg/ *Glue b40 - 15 Kg*	UN	

AQUA
INDUSTRIAL GROUP

AQUA
INDUSTRIAL GROUP

05

RACCORDI E VALVOLE
FITTINGS AND VALVES

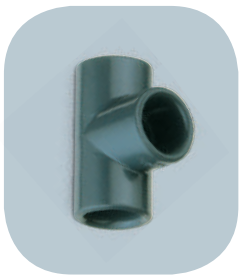

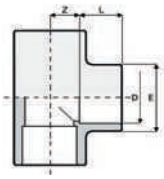

Ti a 90°/ *Tee 90°*

Codice/*Code*	D	L	Z	E	g	*Price (€)*
100200608	50	31	26	61	185	
100100285	63	38	33	75	286	

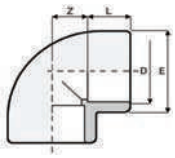

Gomito a 90°/*Elbow 90°*

Codice/*Code*	D	L	Z	E	g	*Price (€)*
100100386	50	31	26	59	114	
100100286	63	38	33	75	197	

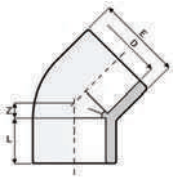

Gomito a 45°/*Elbow 45°*

Codice/*Code*	D	L	Z	E	g	*Price (€)*
100100299	50	31	12	61	110	
100100300	63	38	14	75	230	

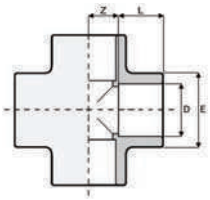

Croce/*Cross*

Codice/*Code*	D	L	Z	E	g	Ref.	Box	Master	*Price (€)*
100200277	50	31	27	64	265	1R.CR1.500.00	20	C	
100100278	63	38	33,5	79	505	1R.CR1.630.00	12	C	

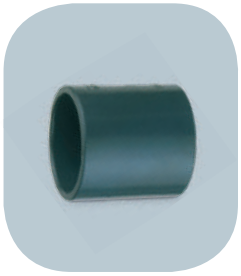

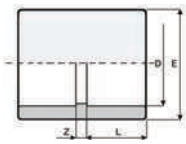

Manicotto/*Sleeve*

Codice/*Code*	D	L	Z	E	g	Ref.	Box	Master	*Price (€)*
100100516	50	31	3	58	64	1R.MA1.500.00	100	C	
100200421	63	38	3	75	140	1R.MA1.630.00	50	C	

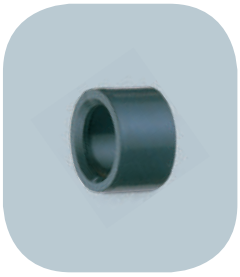

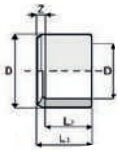

Fig. A

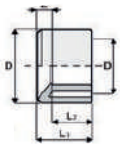

Fig. B

Riduzione a bussola/*Compass reduction*

Codice/*Code*	DxD	L1	L2	Z	Fig.	g	*Price (€)*
100200559	63x40	38	26	12	B	80	
100200560	63x50	38	31	7	A	65	

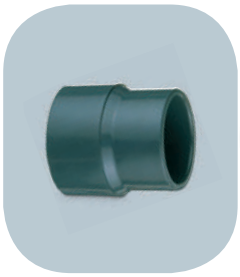

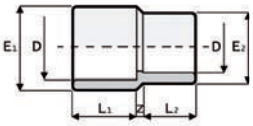

Manicotto ridotto/ *Reducing Sleeve*

Codice/*Code*	DxD	L1	L2	Z	E1	E2	E2	Fig.	g	Ref.	Box	Master	*Price (€)*
100200454	50x40	31	26	6	61	51	51	B	80	1R.MR1.50E.00	100	C	
100200455	63x50	38	31	6	75	61	61	B	130	1R.MR1.63F.00	60	C	

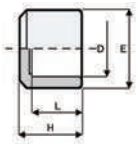

Calotta/*Canopy*

Codice/*Code*	D	L	H	E	Fig.	Ref.	Box	Master	*Price (€)*
100200190	50	31	40	61	A	1R.CA1.500.00	150	C	
100200191	63	38	48	75	A	1R.CA1.630.00	90	C	

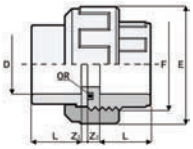

Bocchettone con o-ring/ *Union with o-ring*

Codice/*Code*	D	L	Z1	Z2	F	E	O-R	g	Pn	Ref.	Box	Master	*Price (€)*
100200162	50	31	3	14	2 1/4"	79	6187	216	16	1R.MR1.75G.00	80	B	
100200163	63	38	3	18	2 3/4"	96	6237	368	16	1R.MR1.90H.00	50	B	
100200164	75	44	3	18	3 1/2"	120	6300	590	10	1R.MR1.11I.00	35	B	
100200165	90	51	5	18	4"	135	6362	770	10	1R.MR1.13L.00	16	B	

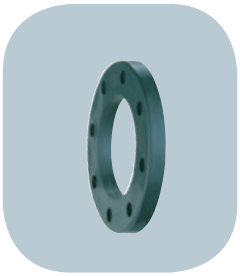

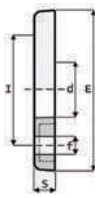

Flangia libera/ *Loose flange*

Codice/*Code*	D	DN	d	E	S	I	f	n°drill	g	*Price (€)*
100200322	50	40	62	150	16	110	18	4	225	
100200310	63	50	78	165	18	125	18	4	295	
100200311	75	65	92	188	19	145	18	4	390	
100200312	90	80	109	203	20	160	18	8	460	

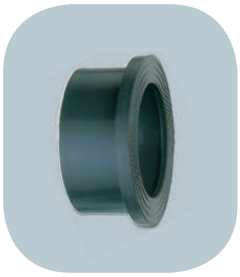

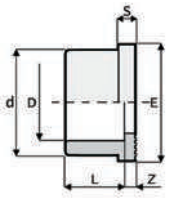

Collare/ *Collar*

Codice/*Code*	D	L	Z	d	S	E	g	Ref.	Box	Master	*Price (€)*
100200265	63	38	4	76	9	90	112	1R.QR1.630.00	80	C	
100200266	75	44	3	90	10	106	169	1R.QR1.750.00	50	C	
100200267	90	51	5	108	11	125	273	1R.QR1.900.00	48	B	

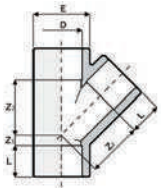

TI a 45°/ *TEE 45°*

Codice/*Code*	D	L	Z1	Z2	E	g	Ref.	Box	Master	*Price (€)*
100201600	50	31	12	68	63	326	1R.TY1.500.00	20	C	
100201601	63	38	15	85	78	584	1R.TY1.630.00	15	B	

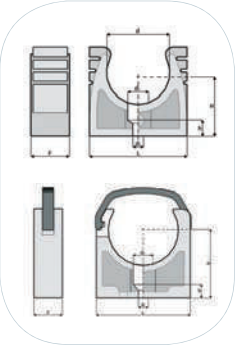

Supporto in pp per tubi*/ *PP pipes support**

Codice/*Code*	D	H	L	d2	d1	h	f	Fig.	g	Ref.	Pack	Box	*Price (€)*
100200015	50	46,5	64,5	7	14	9	23	B	29	1R.ST1.500.00	10	240	
100200016	63	56	80	7	14	9	25	B	39	1R.ST1.630.00	10	280	

** Availabe also in black pe*

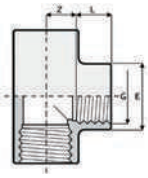

TI a 90°/ *TEE 90°*

Codice/*Code*	G	L	Z	E	g	*Price (€)*
100200623	1/2”	15	13	28	30	
100200624	3/4”	16,3	16,7	35	55	
100200625	1 1/2”	21,4	35,6	61	255	
100200626	2”	25,7	45,3	75	450	

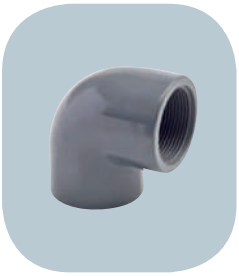

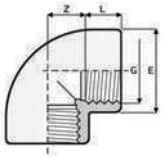

Gomito a 90°/ *Elbow 90°*

Codice/*Code*	G	L	Z	E	g	*Price (€)*
100200350	1/2”	15	13	28	25	
100200351	3/4”	16,3	16,7	35	40	
100200352	1”	19,1	19,9	43	65	
100200353	1 1/4”	21,4	25,6	51	100	
100200355	1 1/2”	21,4	35,6	61	190	
100200356	2”	25,7	45,3	76	340	
100200354	2 1/2”	30,2	52,8	89	455	
100200357	3”	33,3	64,7	106	545	
100200358	4”	39,3	78,7	129	1030	

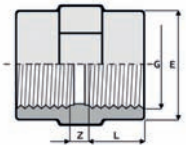

Manicotto/ *Sleeve*

Codice/*Code*	G	L	Z	E	g	*Price (€)*
100201430	1/2"	15	7	28,5	17	
100200435	3/4"	16,3	8,5	35	26	
100201431	1"	19,1	9	43	42	
100201432	1 1/4"	21,4	11	50	53	
100200433	1 1/2"	21,4	17,5	61	108	
100200434	2"	25,7	19,5	76	190	
100201433	2 1/2"	30,2	9	89	215	
100201434	3"	33,3	10	103	305	
100201435	4"	39,3	11	130	652	

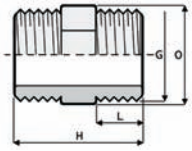

Nipplo/ *Nipple*

Codice/*Code*	G	L	H	O	g	Ref.	Box	Master	*Price (€)*
100201440	1/2"	15	42	24	10	1R.NI2.200.00	1000	C	
100201441	3/4"	16,3	44	30	20	1R.NI2.250.00	700	C	
100201442	1"	19,1	50	36	30	1R.NI2.320.00	400	C	
100201443	1 1/4"	21,4	58	46	45	1R.NI2.400.00	200	C	
100200440	1 1/2"	21,4	58	50	63	1R.NI2.500.00	150	C	
100200441	2"	25,7	66	65	105	1R.NI2.630.00	80	C	
100200442	2 1/2"	30,2	78	80	175	1R.NI2.750.00	100	B	
100200443	3"	33,3	85	95	245	1R.NI2.900.00	70	B	
100200444	4"	39,3	96	120	348	1R.NI2.110.00	35	B	

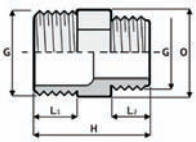

Nipplo ridotto/ *Reduced nipple*

Codice/*Code*	GxG	L1	L2	H	O	g	Ref.	Box	Master	*Price (€)*
100201450	1/2"x3/8"	15	11,4	38	24	14	1R.NR2.20A.00	1000	C	
100201451	3/4"x1/2"	16,3	15	43	30	15	1R.NR2.25B.00	700	C	
100201452	1"x3/4"	19,1	16,3	47	36	25	1R.NR2.32C.00	400	C	
100201454	1 1/4"x1"	21,4	19,1	56	46	40	1R.NR2.40D.00	250	C	
100201453	1 1/2"x1 1/4"	21,4	21,4	58	50	60	1R.NR2.50E.00	150	C	
100200446	2"x1 1/2"	25,7	21,4	62	65	90	1R.NR2.63F.00	100	C	
100200447	2 1/2"x2"	30,2	25,7	72	80	155	1R.NR2.75G.00	100	B	
100200448	3"x2 1/2"	33,3	30,2	82	95	240	1R.NR2.90H.00	70	B	
100200449	4"x3"	39,3	33,3	90	120	357	1R.NR2.11I.00	24	B	

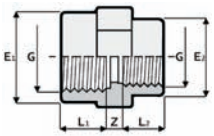

Manicotto ridotto/ *Reduced Sleeve*

Codice/*Code*	GxG	L1	L2	Z	E1	E2	g	Ref.	Box	Master	*Price (€)*
100201110	1/2"x3/8"	15	11,4	6	28	23	7	1R.MR2.20A.00	900	C	
100201111	3/4"x1/2"	16,3	15	7	34	28	25	1R.MR2.25B.00	500	C	
100201112	1"x3/4"	19,1	16,3	7	42	34	40	1R.MR2.32C.00	300	C	
100201113	1 1/4"x1"	21,4	19,1	8	51	42	34	1R.MR2.40D.00	150	C	
100201114	1 1/2"x1 1/4"	21,4	21,4	8	58	51	79	1R.MR2.50E.00	100	C	
100201115	2"x1 1/2"	25,7	21,4	8	72	58	130	1R.MR2.63F.00	90	C	
100201116	2 1/2"x2"	30,2	25,7	8	89	72	178	1R.MR2.75G.00	100	B	
100201117	3"x2 1/2"	33,3	30,2	9	103	89	226	1R.MR2.90H.00	50	B	
100201118	4"x3"	39,3	33,3	10	130	103	515	1R.MR2.11I.00	40	B	

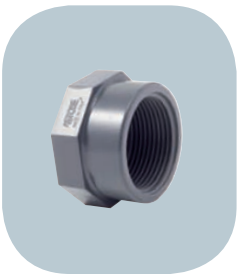

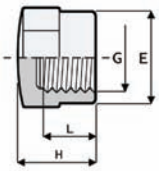

Calotta/ *Canopy*

Codice/*Code*	G	L	H	E	g	*Price (€)*
100200174	1/2"	15	24	28	20	
100200177	3/4"	16,3	27	34	25	
100200178	1"	19,1	30	42	40	
100200179	1 1/4"	21,4	35	51	60	
100200180	1 1/2"	21,4	40	61	85	
100200181	2"	25,7	48	75	115	
100200182	2 1/2"	30,2	50	89	251	
100200183	3"	33,3	53	103	390	
100200184	4"	39,3	59	130	623	

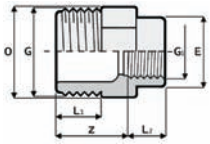

Riduzione maschio-femmina/ *Male/female reduction*

Codice/*Code*	GxG1	L1	L2	Z	E	O	g	*Price (€)*
100201120	3/4"x3/8"	16,3	11,4	25	23	30	15	
100201121	3/4"x1/2"	16,3	15	26	28	30	20	
100201122	1"x3/8"	19,1	11,4	28	23	36	37	
100201123	1"x1/2"	19,1	15	29	28	36	25	
100201124	1"x3/4"	19,1	16,3	30	34	36	30	
100201125	1 1/4"x1/2"	21,4	15	33	28	46	41	
100201126	1 1/4"x3/4"	21,4	16,3	33	34	46	45	
100201127	1 1/4"x1"	21,4	19,1	33	42	46	50	
100201128	1 1/2"x3/4"	21,4	16,3	34	34	50	50	
100201129	1 1/2"x1"	21,4	19,1	34	42	50	54	
100201130	1 1/2"x1 1/4"	21,4	21,4	34	51	55	79	
100201131	2"x1"	25,7	19,1	37	42	65	95	
100201132	2"x1 1/4"	25,7	21,4	37	51	65	106	
100201133	2"x1 1/2"	25,7	21,4	37	58	65	105	
100201134	2 1/2"x1 1/4"	30,2	21,4	43	51	80	140	
100201135	2 1/2"x1 1/2"	30,2	21,4	43	58	80	145	
100201136	2 1/2"x2"	30,2	25,7	43	72	80	160	
100201137	3"x1 1/2"	33,3	21,4	47	58	95	199	
100201138	3"x2"	33,3	25,7	47	72	95	215	
100201139	3"x2 1/2"	33,3	30,2	47	89	95	230	

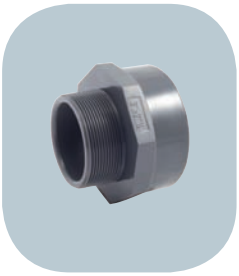

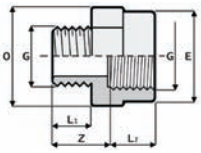

Maggioratore maschio-femmina/ *Male/female adapter*

Codice/*Code*	GxG	L1	L2	Z	O	E	g	Ref.	Box	Master	*Price (€)*
100201140	1/2"x3/4"	15	16,3	24	36	34	15	1R.MG2.20C.00	600	C	
100201141	3/4"x1"	16,3	19,1	26	46	42	40	1R.MG2.25D.00	300	C	
100201142	1"x1 1/4"	19,1	21,4	30	55	51	72	1R.MG2.32E.00	200	C	
100201143	1 1/4"x1 1/2"	21,4	21,4	33	60	58	83	1R.MG2.40F.00	150	C	
100201144	1 1/2"x2"	21,4	25,7	34	75	72	125	1R.MG2.50G.00	90	C	
100201145	2"x2 1/2"	25,7	30,2	38	90	89	202	1R.MG2.63H.00	100	B	

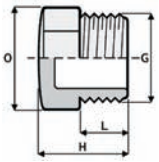

Tappo/ *Cap*

Codice/*Code*	G	L	H	O	g	Ref.	Box	Master	*Price (€)*
100201590	3/8"	11,4	24	22	5	1R.TA2.160.00	3000	C	
100201591	1/2"	15	29	24	10	1R.TA2.200.00	1500	C	
100201592	3/4"	16,3	30	30	15	1R.TA2.250.00	1000	C	
100201593	1"	19,1	33	36	25	1R.TA2.320.00	600	C	
100201594	1 1/4"	21,4	39	46	50	1R.TA2.400.00	300	C	
100200598	1 1/2"	21,4	39	50	35	1R.TA2.500.00	250	C	
100200599	2"	25,7	43	65	80	1R.TA2.630.00	150	C	
100200600	2 1/2"	30,2	51	80	160	1R.TA2.750.00	80	C	
100200601	3"	33,3	55	95	235	1R.TA2.900.00	50	C	
100200602	4"	39,3	61	120	360	1R.TA2.110.00	60	B	

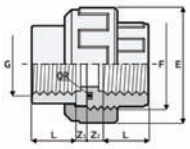

Bocchettone con o-ring/ *Union with o-ring*

Codice/*Code*	G	L	Z1	Z2	F	E	O-R	g	Pn	*Price (€)*
100201146	3/8"	11,4	5,6	13,6	3/4"	34	3062	32	16	
100201147	1/2"	15	4	11	1"	42	4081	44	16	
100201148	3/4"	16,3	5,7	12,7	1 1/4"	52	4112	72	16	
100201149	1"	19,1	5,9	12,9	1 1/2"	59	4125	100	16	
100201150	1 1/4"	21,4	7,6	16,6	2"	72	6162	161	16	
100200142	1 1/2"	21,4	12,6	23,6	2 1/4"	79	6187	264	16	
100200143	2"	25,7	15,3	30,3	2 3/4"	96	6237	454	16	
100200144	2 1/2"	30,2	17,8	32,8	3 1/2"	120	6300	620	10	
100200145	3"	33,3	25,7	36,7	4"	135	6362	810	10	
100200146	4"	39,3	27,7	40,7	5"	163	6450	1350	10	

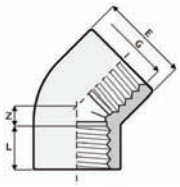

Gomito a 45°/ *Elbow 45°*

Codice/*Code*	G	L	Z	E	g	*Price (€)*
100201320	1/2"	15	12	28	31	
100201321	3/4"	16,3	16,7	34	49	
100201322	1"	19,1	19,9	42	61	
100201323	1 1/4"	21,4	25,6	51	101	
100201324	1 1/2"	21,4	35,6	61	150	
100201325	2"	25,7	45,3	75	290	

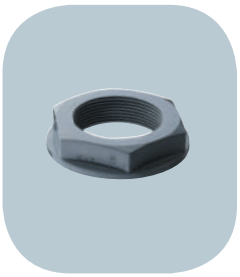

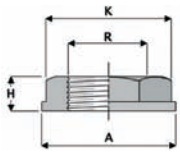

Dado/ *Nut*

Codice/*Code*	R	A	K	H	g	Ref.	Pack	Box	Master	*Price (€)*
100201151	1/2"	38	28	13	11	1R.NU2.200.00	25	1000	C	
100201152	3/4"	44	33	13,5	14	1R.NU2.250.00	25	750	C	
100201153	1 1/2"	76	60	19	52	1R.NU2.500.00	10	200	C	
100201154	2"	92	79	20,8	84	1R.NU2.630.00	10	120	C	

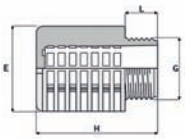

Filtro/ *Filter*

Codice/*Code*	G	L	H	E	g	Ref.	*Price (€)*
100201160	1 1/2"	16	90,5	66	125	20.FLT.18M2.G050	
100201161	2"	15	108,5	81	220	20.FLT.18M2.G063	

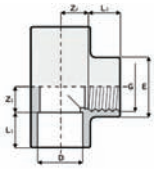

T a 90°/ *T 90°*

Codice/*Code*	DxG	L1	L2	Z1	Z2	E	g	*Price (€)*
100201162	20x1/2"	16	15	12	13	28	32	
100201163	25x3/4"	19	16,3	15	17	35	52	
100201164	32x1"	22	19,1	18	21	43	71	
100201165	50x1 1/2"	31	21,4	26	35,6	61	200	
100201166	63x2"	38	25,7	33	45,3	75	380	

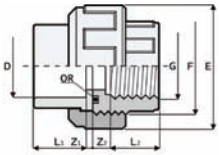

Bocchettone con o-ring/ *Union with o-ring*

Codice/*Code*	DxG	L1	L2	Z1	Z2	F	E	O-R	g	Pn	*Price (€)*
100201170	20x1/2”	16	15	3	11	1”	42	4081	42	16	
100201171	25x3/4”	19	16,3	3	12,7	1 1/4”	52	4112	70	16	
100201172	50x1 1/2”	31	21,4	3	23,6	2 1/4”	79	6187	237	16	
100201173	63x2”	38	25,7	3	30,3	2 3/4”	96	6237	405	16	
100201174	75x2 1/2”	45	30,2	3	32,8	3 1/2”	120	6300	620	10	
100201175	90x3”	53	33,3	5	36,7	4”	135	6362	810	10	
100201176	110x4”	61	39,3	5	40,7	5”	163	6450	1350	10	

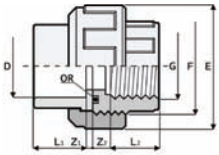

Bocchettone iso filettato con sede o-ring/ *ISO union/threaded with O-ring seat*

Codice/*Code*	DxG	L1	L2	Z1	Z2	F	H	H1	E	O-R	g	*Price (€)*
100200150	50x1”1/2	31	21,4	3	23,6	2”1/4	56,9	3,6	79	6187	237	
100200151	63x2”	38	25,7	3	30,3	2”3/4	69,7	3,6	96	6237	405	

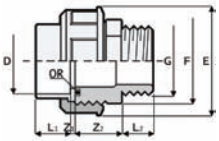

Bocchettone maschio con o-ring/ *Union male with o-ring*

Codice/*Code*	DxG	L1	L2	Z1	Z2	F	E	O-R	g	Ref.	Box	Master	*Price (€)*
100200170	50x1 1/2”	31	28	3	41	2 1/4”	79	6187	270	1R.BM3.50F.00	45	C	
100200172	50x2”	31	28	3	41	2 1/4”	79	6187	258	1R.BM3.50G.00	40	C	
100200171	63x2”	38	28	3	43	2 3/4”	96	6237	406	1R.BM3.63G.00	25	C	

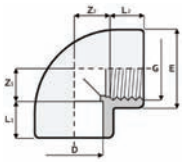

Gomito a 90°/ *Elbow 90°*

Codice/*Code*	DxG	L1	L2	Z1	Z2	E	g	Ref.	Box	Master	*Price (€)*
100200385	20x1/2”	16	15	11	12	28	25	1R.GO3.20B.00	600	C	
100200386	25x3/4”	19	16,3	14	17	35	40	1R.GO3.25C.00	300	C	
100200387	32x1”	22	19,1	18	20,5	43	72	1R.GO3.32D.00	170	C	
100200388	40x1 1/4”	26	21,4	21	25,6	51	95	1R.GO3.40E.00	100	C	
100200380	50x1 1/2”	31	21,4	26	35,6	61	165	1R.GO3.50F.00	60	C	
100200381	63x2”	38	25,7	33	46	76	320	1R.GO3.63G.00	60	B	
100200382	75x2 1/2”	44	30,2	39	52,8	89	417	1R.GO3.75H.00	40	B	
100200383	90x3”	51	33,3	47	64,7	106	690	1R.GO3.90I.00	25	B	
100200384	110x4”	61	39,3	57	78,7	129	1035	1R.GO3.11L.00	14	B	

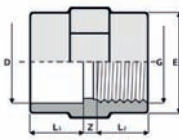

Manicotto/ *Sleeve*

Codice/*Code*	DxG	L1	L2	Z	E	g	Ref.	Box	Master	*Price (€)*
100200400	20X1/2"	16	15	4	28,5	20	1R.MA3.20B.00	900	C	
100200401	25x3/4"	19	16,3	5	35	30	1R.MA3.25C.00	500	C	
100200402	32x1"	22	19,1	6	43	48	1R.MA3.32D.00	300	C	
100200403	40x11/4"	26	21,4	5	50	56	1R.MA3.40E.00	150	C	
100200404	50x11/2"	31	21,4	8	61	102	1R.MA3.50F.00	100	C	
100200405	63x2"	38	25,7	7,5	76	181	1R.MA3.63G.00	50	C	
100200406	75x21/2"	44	30,2	8	89	225	1R.MA3.75H.00	75	B	
100200407	90x3"	51	33,3	9	106	355	1R.MA3.90I.00	40	B	
100200408	110x4"	61	39,3	10	129	555	1R.MA3.11L.00	25	B	

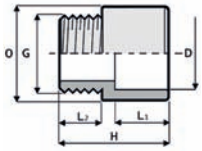

Adattatore iso filettato/ *PVC adapter*

Codice/*Code*	DxG	L1	L2	H	O	g	Ref.	Box	Master	*Price (€)*
100201177	50x1"1/2	32	29,9	66,8	61,7	90	1R.AL3.50F.00	100	C	
100201178	63x2"	38,9	34,6	79,6	75,7	142	1R.AL3.63G.00	50	C	
100201179	75x2"1/2	44	40	108,3	95	300	1R.AL3.75H.00	36	C	

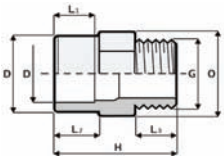

Adattatore filettato maschio/ *Male threaded adapter*

Codice/*Code*	DxDxG	L1	L2	L3	H	O	g	g	Ref.	Box	Master	*Price (€)*
100200130	16x20x1/2"	14	16	15	43	24	15	300	1R.AM3.16B.00	1100	C	
100200116	20x25x3/8"	16	19	11,4	43	30	19	90	1R.AM3.20A.00	700	C	
100200110	20x25x1/2"	16	19	15	46	30	15	142	1R.AM3.20B.00	700	C	
100200109	20x25x3/4"	16	19	16,3	47	30	20	300	1R.AM3.20C.00	700	C	
100200118	25x32x1/2"	19	22	15	49	36	25	90	1R.AM3.25B.00	450	C	
100200119	25x32x3/4"	19	22	16,3	50	36	25	142	1R.AM3.25C.00	400	C	
100200117	25x32x1"	19	22	19,1	53	36	45	300	1R.AM3.25D.00	400	C	
100200105	32x40x3/4"	22	26	16,3	54	46	40	90	1R.AM3.32C.00	280	C	
100200108	32x40x1"	22	26	19,1	57	46	40	142	1R.AM3.32D.00	250	C	
100200106	32x40x1 1/4"	22	26	21,4	60	46	55	300	1R.AM3.32E.00	200	C	
100200123	40x50x1"	26	31	19,1	64	55	70	90	1R.AM3.40D.00	130	C	
100200112	40x50x1 1/4"	26	31	21,4	67	55	70	142	1R.AM3.40E.00	130	C	
100200111	40x50x1 1/2"	26	31	21,4	67	55	70	300	1R.AM3.40F.00	130	C	
100200114	50x63x1 1/4"	31	38	21,4	74	65	70	90	1R.AM3.50E.00	100	C	
100200113	50x63x1 1/2"	31	38	21,4	74	65	115	142	1R.AM3.50F.00	80	C	
100200115	50x63x2"	31	38	25,7	78	65	125	300	1R.AM3.50G.00	75	C	
100200120	63x75x1 1/2"	38	44	21,4	80	80	198	90	1R.AM3.63F.00	70	C	
100200121	63x75x2"	38	44	25,7	84	80	160	142	1R.AM3.63G.00	60	C	
100200122	63x75x2 1/2"	38	44	30,2	91	80	195	300	1R.AM3.63H.00	45	C	
100200126	75x90x2"	44	51	25,7	94	95	270	90	1R.AM3.75G.00	45	C	
100200107	75x90x2 1/2"	44	51	30,2	99	95	285	142	1R.AM3.75H.00	45	C	
100200125	75x90x3"	44	51	33,3	102	95	285	300	1R.AM3.75I.00	25	C	
100200128	90x110x2"	51	61	25,7	110	115	485	90	1R.AM3.90G.00	20	C	
100200127	90x110x2 1/2"	51	61	30,2	110	115	485	142	1R.AM3.90H.00	20	C	
100200132	90x110x3"	51	61	33,3	113	115	490	300	1R.AM3.90I.00	20	C	
100200131	90x110x4"	51	61	39,3	118	115	480	90	1R.AM3.90L.00	30	B	
100200129	110x125x3"	61	66	33,3	115	130	490	142	1R.AM3.11I.00	35	B	
100200136	110x125x4"	61	66	39,3	120	130	490	300	1R.AM3.11L.00	30	B	

PN 16

Valvola a sfera in PVC - 420

PVC ball valve - 420

DESCRIZIONE

Valvola a sfera in PVC grigio per piscine e per trasporto acqua, bighiera a smontaggio radiale con supporto regolabile, sfera tonda. Guarnizioni in EPDM, sedi sfera in PE. Pressione di esercizio PN 16 a 20° C dal DN 10 al DN 50, PN 10 a 20° C dal DN 65 al DN 100. Versione disponibile per incollaggio femmina ISO metrico (1V420) e BS standard (3V420), filettata femmina BSP (1V421). Su richiesta possibilità di esecuzioni in altri standard internazionali (ASTM, JIS, NPT).

DESCRIPTION

Grey PVC ball valve dedicated to swimming pools and water supp systems, true union, provided with adjustable support, round ba EPDM seals, PE ball seats. Operating pressure PN 16 at 20° C fro DN 10-50 and PN 10 at 20° C from DN 65-100. Version available: IS metric (1V420) and BS standard (3V420) plain solvent weld sock BSP threaded Socket (1V421). Available to be manufactured in ot er international standards (ASTM, JIS, NPT) upon request.

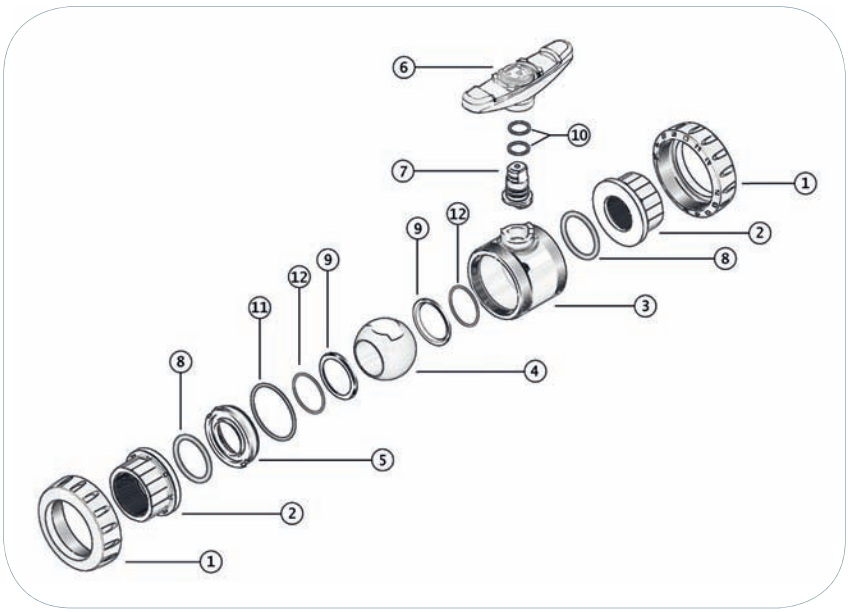

Pos./*Pos.*	Componenti/*Components*	Materiale/*Materials*	*Unit*
1	ghiera/ *nut*	PVC-U/ *PVC-U*	2
2	collarino/ *union end*	PVC-U/ *PVC-U*	2
3	corpo/ *body*	PVC-U/ *PVC-U*	1
4	sfera/ *ball*	PVC-U/ *PVC-U*	1
5	supporto/ *support*	PVC-U/ *PVC-U*	1
6	maniglia/ *handle*	PVC-U/ *PVC-U*	1
7	asta comando/ *stem*	PVC-U/ *PVC-U*	1
8	O-ring tenuta testa/ *Sleeve O-ring*	EPDM/ *EPDM*	2
9	sede sfera/ *ball seat*	PE/ *PE*	2
10	O-ring asta comando/ *stem O-ring*	EPDM/ *EPDM*	1*
11	O-ring tenuta radiale/ *radial O-ring*	EPDM/ *EPDM*	1
12	O-ring sede sfera/ *ball seat O-ring*	EPDM/ *EPDM*	2**

2 pz per DN 65 ÷ DN 100
**2 pz for version DN 65 ÷ DN 100*

Solo per DN 65 ÷ DN 100
***only for version DN 65 ÷ DN 100*

Valvola a sfera in PVC - IV420
Ball valve in PVC - IV420

Codice/*Code*	D	DN	L	Z	C	E	H	B	g	*Price (€)*
100200714	50	40	31	77	139	98	87	117	725	
100200715	63	50	38	98	174	117	105	140	1245	

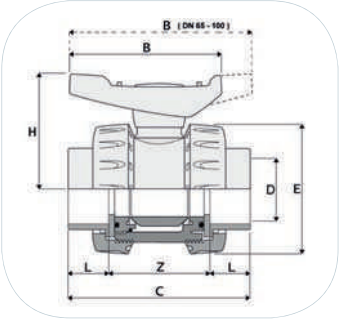

Valvola a sfera in PVC - IV420
Ball valve in PVC - IV420

Codice/*Code*	G	DN	L	Z	C	E	H	B	g	*Price (€)*
100200725	1/2"	15	17	56	90	53	51	66	145	
100200721	3/4"	20	19	55	93	62	59	77	225	
100200727	1"	25	22	66	110	71	66	88	320	
100200722	1 1/4"	32	24	79	127	84	77	102	515	
100200728	1 1/2"	40	24	83	131	98	87	117	735	
100200729	2"	50	29	103	161	117	105	140	1260	
100200730	2	65	33	164	230	168	138	225	3400	
100200731	3"	80	36	172	244	168	138	225	3500	
100200732	4"	100	42	200	284	210	171	280	5900	

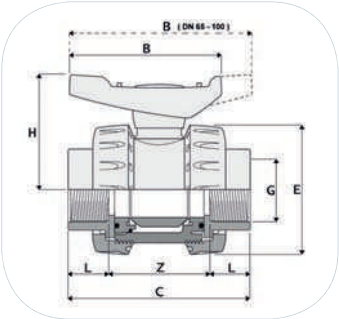

Valvola di reintegro netvitc
Check valve netvitc

DESCRIZIONE
L'innovativo sistema netvitc abbinato al corpo valvola di ritegno trasparente per un controllo costante della sua tenuta idraulica. NETVIC è un nuovo sistema di giunzione efficace e sicuro, pensato per facilitare il lavoro di installazione dei componenti del vostro impianto con la massima garanzia in termini di qualità e affidabilità. Il sistema NETVIC è testato a 4 volte la pressione nominale (PN).

DESCRIPTION
The innovative system Netvitc coupled to the body check valve transparent for a constant control of the hydraulic seal. The Netvitc system is a new joint systen effective and safety designed to facilitate the installation of the components of the implant with the maximum guarantees in terms of quality and reliability. The system netvic is tested at 4 times the nominal pressure (PN).

Codice/*Code*	Descrizione/*Description*	*Unit*	*Price (€)*
100200682	Val. ritegno netvitc d 50 tras/ *Check valve netvitc d 50 trans*	NR	
100200683	Val. ritegno netvitc d 63 tras/ *Check valve netvitc d 63 trans*	NR	

Valvola a clapet in PVC - CLP

PVC WAFER CHECK VALVE - CLP

DESCRIZIONE

Valvola a clapet in PVC. Connessione in accoppiamento con collari e guarnizioni piane Astore (QR1 e GQP).
Classe pressoria PN 5 a 20° C. Collegamento con tubazioni con massima classe pressoria PN 10.

DESCRIPTION

PVC wafer check valve. Connection with flanges, Astore stubs (QR1) and flat gaskets (GQP). Pressure rating PN 5 at 20° C, maximum pressure rating of connected pipe PN 10.

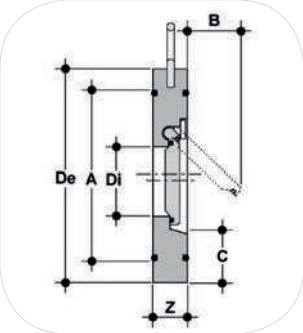

Codice/*Code*	D	DN	De	Z	Di	A	B	C	g	A(hor)Bar	A(vert)Bar	B Bar	*Price (€)*
100200664	50	40	95	16	22	72	25	28	160	0,001	0,004	0,3	
100200671	63	50	109	18	32	86	37	29	250	0,001	0,004	0,4	

A pressione minima per apertura valvola
A Minimum pressure for valve opening

A pressione minima per la tenuta
A Minimum pressure for seal

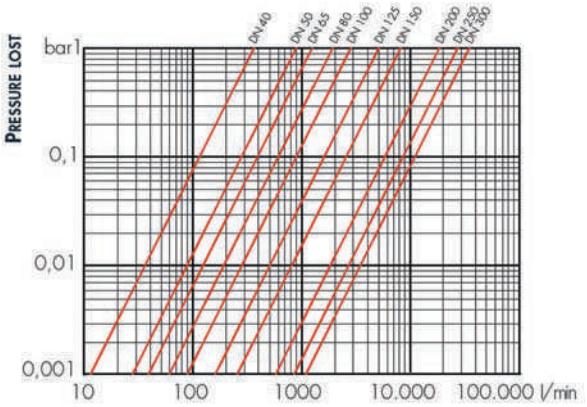

Guarnizione piana per qr1 - GQP

Flat gasket for qr1- GQP

Codice/*Code*	D	A	B	I	Sp	f	Fig.	*Price (€)*
108200048	50	50	71	-	2	-	x	
108200049	63	63	88	-	2	-	x	

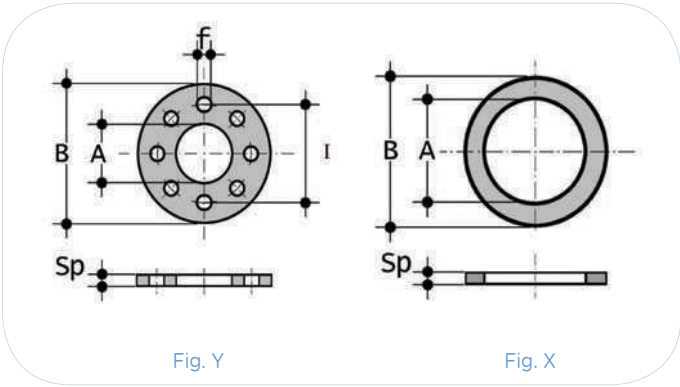

PVC

Semi collettori
Half manifolds

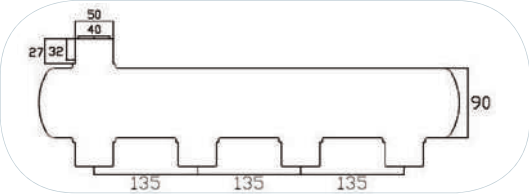

CAMPO DI UTILIZZO
Collettori in PVC per impianti di filtrazione per piscine.

DESCRIZIONE
Semi collettori in PVC senza valvole.

CARATTERISTICHE TECNICHE
- Pvc PN 10
- Uscite ad incollaggio
- Attacchi incollaggio

CONTEXT OF USE
PVC manifolds for pools filtration systems

DESCRIPTION
PVC half manifolds without valves.

TECHNICAL FEATURES
- *PVC PN 10*
- *Gluing nozzles*
- *Gluing coupling*

Codice/*Code*	Descrizione/*Description*	D	Uscite d.50/*Outputs d.50*	Uscite d.63/*Outputs d.63*	Attacco d.50/*Coupling d.50*	Attacco d.63/*Coupling d.63*	*Unit*	*Price (€)*
107100350	Semi collettore in PVC/ *PVC half-manifold*	90	2		1		NR	
107100351	Semi collettore in PVC/ *PVC half-manifold*	90	2			1	NR	
107100352	Semi collettore in PVC/ *PVC half-manifold*	90	3		1		NR	
107100353	Semi collettore in PVC/ *PVC half-manifold*	90	3			1	NR	
107100354	Semi collettore in PVC/ *PVC half-manifold*	90	4			1	NR	
107100363	Semi collettore in PVC/ *PVC half-manifold*	110		2		1	NR	
107100364	Semi collettore in PVC/ *PVC half-manifold*	110		3		1	NR	
107100365	Semi collettore in PVC/ *PVC half-manifold*	110		4		1	NR	

Semi collettori aperti sui lati
Side open half manifolds

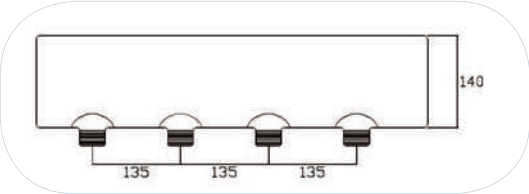

CAMPO DI UTILIZZO
Collettori in PVC per impianti di filtrazione per piscine.

DESCRIZIONE
Semi collettori in PVC senza valvole aperti sui lati.

CARATTERISTICHE TECNICHE
- Pvc PN 6
- Uscite con filetto maschio
- Attacchi laterali

CONTEXT OF USE
PVC manifolds for pools filtration systems

DESCRIPTION
Side open PVC half manifolds without valves.

TECHNICAL FEATURES
- *PVC PN 6*
- *Male thread nozzles*
- *Side couplings*

Codice/*Code*	Descrizione/*Description*	D	Uscite/ *Outputs*	Attacco late/*Side coupling*	*Unit*	*Price (€)*
107100355	Semi collettore in PVC/ *PVC half-manifold*	140	5	2″	NR	
107100356	Semi collettore in PVC/ *PVC half-manifold*	140	6	2″	NR	
107100357	Semi collettore in PVC/ *PVC half-manifold*	140	7	2″	NR	
107100358	Semi collettore in PVC/ *PVC half-manifold*	140	8	2″	NR	
107100359	Semi collettore in PVC/ *PVC half-manifold*	140	9	2″	NR	
107100360	Semi collettore in PVC/ *PVC half-manifold*	140	10	2″	NR	
107100361	Semi collettore in PVC/ *PVC half-manifold*	140	11	2″	NR	
107100362	Semi collettore in PVC/ *PVC half-manifold*	140	12	2″	NR	

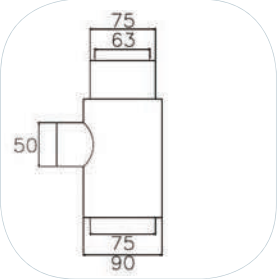

Codice/*Code*	Descrizione/*Description*	*Unit*	*Price (€)*
100200611T	T per collettore pvc-c/ *T for CPVC manifold*	NR	
100200612T	T per collettore pvc-c/ *T for CPVC manifold*	NR	

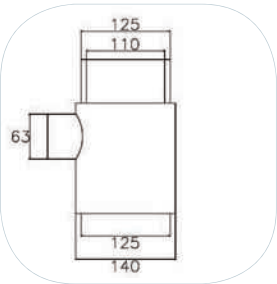

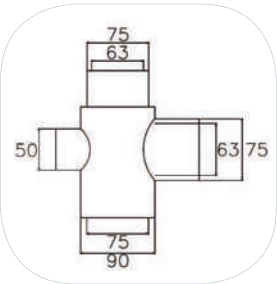

Codice/*Code*	Descrizione/*Description*	*Unit*	*Price (€)*
100200280T	Croce per collettore pvc-c/ *Cross for CPVC manifold*	NR	

FLEXIBLE PIPES

Tubazioni in PVC per impianti di circolazione piscine e vasche idromassaggio

PVC pipes for pool and whirlpool circulation systems

CAMPO DI UTILIZZO

- Piscine e vasche idromassaggio pubbliche e private
- Tecnologia a Skimmer
- Tecnologia a Bordo sfioratore
- Idonee per essere utilizzate per giunzioni con colle e giunti a compressione

CONTEXT OF USE

- *Public and private pools and whirlpools*
- *Skimmer technology*
- *Overflow edge technology*
- *Suitable for connection using glue or compression fittings*

DESCRIZIONE

Tubo flessibile in PVC plastificato con spirale di rinforzo in PVC rigido, antiurto ed antischiacciamento.
Diametro esterno calibrato per un perfetto incollaggio con i raccordi specifici per l'applicazione piscina e per l'applicazione con giunti a compressione.
La naturale flessibilità e la semplicità di taglio ne fanno un' ottima alternativa al tubo rigido classico con un sensibile risparmio di tempo e facilità di posa nelle fasi di installazione.
Conforme alla norma UNI EN ISO 3994.

DESCRIPTION

Flexible PVC pipe with reinforcement made of rigid PVC, anti-shock and anti-trap.
Outside diameter calibrated for a perfect bonding with specific fittings for pool application and for the application with compression joints.
The natural flexibility and ease cut, make it a good alternative to classic rigid pipe with a substantial saving of time and easy placing during the installation phases.
Conforming with UNI EN ISO 3994.

CARATTERISTICHE TECNICHE

- Diametri: 20x25, 25x32 mm – idromassaggio
  43x50, 55x63 mm – piscina
- Superfici interne liscie
- Sottostrato in HYCLOR (per piscina)
- Resistenza al cloro fino a 10.000 ppm (piscina)
- Buona flessibilità
- Elevata resistenza all'abrasione
- Elevata resistenza allo schiacciamento
- Temperatura d'impiego: -5°C / +60°C

TECHNICAL FEATURES

- *Diameters: 20x25, 25x32 mm – idro*
  43x50, 55x63 mm – pool
- *Smooth internal surfaces*
- *HYCLOR substructed (for pool)*
- *Resistance to chlorine up to 10.000 ppm (pool)*
- *Good flexibility*
- *High resistance to abrasion*
- *High crush resistance*
- *Use temperature: -5°C / +60°C*

Codice *Code*	Diametro Esterno *External diameter*	Diametro Interno *Internal diameter*	Spessore *Thickness*	Pressione di lavoro a 23°C *Working pressure at 23°C*	Pressione di scoppio a 23°C *Burst pressure at 23°C*	Sottovuoto (mH_2O) *Vacuum (mH_2O)*	Raggio di curvatura *Radius of curvature*	Peso per metro lineare *Weight per linear meter*	*Price (€)*
	mm	mm	mm	BAR	BAR	BAR	mm	g/m	
100200901	25	20	2.7	7	21	7	80	250	
100200902	32	25	3.6	7	21	7	100	395	
100200910	50	43	3.6	7	21	7	170	680	
100200911	63	55	4,1	5	15	7	220	1000	

Contalitri

Water meters

DESCRIZIONE
Contalitri meccanici.

DESCRIPTION
Mechanical water meters.

Codice/*Code*	Descrizione/*Description*	*Unit*	*Price (€)*
100200036	Contalitri 1" / *Water meters 1"*	NR	
100200026	Contalitri 1" 1/2 / *Water meters 1" 1/2*	NR	
100200027	Contalitri 2" / *Water meters 2"*	NR	

Tubazioni rigide

Rigid pipes

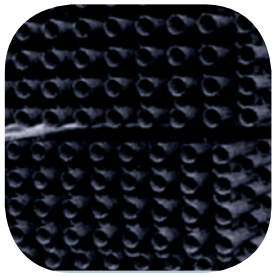

DESCRIZIONE
Tubo PVC rigido per incollaggio.

DESCRIPTION
Rigid pipe made in PVC glue series.

Codice/*Code*	Descrizione/*Description*	*Unit*	*Price (€)*
100100230	Tubo pvc d. 50 Pn 10 inc. / *Pipe pvc d. 50 Pn 10 glue serie*	M	
100100231	Tubo pvc d. 63 Pn 10 inc. / *Pipe pvc d. 63 Pn 10 glue serie*	M	
100200808	Tubo pvc d. 75 Pn 10 inc. / *Pipe pvc d. 75 Pn 10 glue serie*	M	
100100233	Tubo pvc d. 90 Pn 10 inc. / *Pipe pvc d. 90 Pn 10 glue serie*	M	

Prese a staffa

Pvc ball valve - 420

DESCRIZIONE
Presa a staffa in PVC.

DESCRIPTION
Outlet bracket made in PVC.

Codice/*Code*	Descrizione/*Description*	*Unit*	*Price (€)*
100200480	Presa a staffa d 50 x 1/2" / *Outlet bracket d 50 x 1/2"*	NR	
100200481	Presa a staffa d 63 x 1 1/2" / *outlet bracket d 63 x 1 1/2"*	NR	
100200482	Presa a staffa d 63 x 1/2" / *outlet bracket d 63 x 1/2"*	NR	
100200478	Presa a staffa d 63 x 3/4" / *outlet bracket d 63 x 3/4"*	NR	

Giunti

Joints

DESCRIZIONE
Giunto antivibrante per il collegamento delle pompa alle tubazioni.

DESCRIPTION
Rubber expansion joint for connecting the pump to the pipes.

Codice/*Code*	Descrizione/*Description*	*Unit*	*Price (€)*
100200040	Giunto antivibrante dn 50 / *R. E. joint dn 50*	NR	
100200041	Giunto antivibrante dn 65 / *r. E. joint dn 65*	NR	

Materiali di consumo da utilizzare nelle varie fasi di installazione o manutenzione

Consumables to be used during installation or maintenance procedures

Codice/*Code*	Descrizione/*Description*	*Price (€)*
100200051	Colla tangit kg. 0.5/ *Tangit glue kg. 0.5*	
100200002	Colla tangit kg. 1/ *Tangit glue kg. 1*	

CAMPO DI UTILIZZO

Tangit è un adesivo a presa rapida specifico per giunzioni longitudinali di tubi in PVC rigido. E' indicato in modo particolare per l'assemblaggio di tubi e raccordi anche sotto pressione (acqua potabile, gas), grondaie, condutture in PVC rigido per cavi. Incolla anche ABS e altre materie plastiche sebbene con resistenze inferiori. Le saldature eseguite con Tangit sono resistenti all'acqua.
La resistenza chimica, specialmente agli acidi inorganici, dipende dalla resistenza dei tubi, dai tempi di attesa, dal rispetto della tolleranza, dal carico di pressione, dalle temperature di esercizio, dal tipo di acido e dalla sua concentrazione. La durata delle saldature effettuate con Tangit equivale a quella dei tubi in PVC-U.

CONTEXT OF USE

Tangit is a rapid glue designed for longitudinal joints of PV rigid pipes. It is mainly indicated to assemble pipes and fitting also under pressure (drinking water, gas), drainpipes and rigi PVC ducts for cables. It glues ABS and other plastic material. although resistance might be lower. Welds performed with Tang are water-proof.
Chemical resistance, especially to inorganic acids, depenc on pipe resistance, waiting times, tolerance respect, pressur charge, operating temperatures and acid type and concentra tion. The durability of welds performed with Tangit is equal t that of PVC-U pipes.

DESCRIZIONE

Adesivo speciale a base solvente per PVC-U rigido; Tangit PVC-U effettua una saldatura dei supporti sui quali viene applicato.

DESCRIPTION

Special solvent-based adhesive for rigid PVC-U. Tangit PVC-U cre ates a welding on the points of application.

Codice/*Code*	Descrizione/*Description*	*Price (€)*
100200050	Detergete tangit lt.1/ *Tangit detergent lt.1*	

DESCRIZIONE

Le saldature eseguite con Tangit sono resistenti all'acqua.
La resistenza chimica, specialmente agli acidi inorganici, dipende dalla resistenza dei tubi, dai tempi di attesa, dal rispetto della tolleranza, dal carico di pressione, dalle temperature di esercizio, dal tipo di acido e dalla sua concentrazione. La durata delle saldature effettuate con Tangit equivale a quella dei tubi in PVC-U.

DESCRIPTION

Welds performed with Tangit are water-proof.
The chemical resistance, especially to non-organic acids, depenc on the pipe resistance, the wait time, the conformity with tole ance, the pressure load, the operating pressure, the type of aci and its concentration. The durability of welds performed with Tar git is equal to that of PVC-U pipes.

Codice/*Code*	Descrizione/*Description*	*Price (€)*
100200000G	Colla rapida per pvc kg 0.5 *Fast drying glue for kg 0.5*	

DESCRIZIONE

Adesivo tixotropico blu per PVC rigido molto rapido.

DESCRIPTION

Thixotropic blue adhesive for very fast PVC.

CAMPO DI UTILIZZO

Adesivo per l'incollaggio di tubi (flessibili) e raccordi in PVC (rigido) con interferenze piccole e ampie per impianti in pressione e di drenaggio. Ideale per piscine, vasche idromassaggio e applicazioni in presenza di umidità. Non utilizzabile in acqua. Idoneo per diametri fino a 160 mm. Max 16 bar (PN16). Tolleranze: max 0,8 mm sul diametro (tubi flessibili max 0,3 mm) e 0,2 mm di bloccaggio. Adatto per sistemi di tubazione conformi a EN 1329, 1453, 1455 e ISO 15493 (CPVC).

CONTEXT OF USE

Adhesive to glue hoses and PVC fittings (rigid) with small and large interfaces for system under pressure and drainage systems. Ideal for pools, whirlpool and applications in presence of humidity. Do not use in water. Suitable for diameters of up to 160 mm. Max 16 bar (PN16). Tolerances: max 0.8 mm on diameter (hoses max 0.3 mm) and 0.2 mm for fixing. Suitable for piping systems compliant to EN 1329, 1453, 1455 and ISO 15493 (CPVC).

NORMATIVE

- CE: Adesivo per impianti di tubazioni termoplastiche per fluidi in pressione per il trasporto / stoccaggio / smaltimento di acqua
- (EN14814).
- CE: Adesivo per impianti di tubazioni termoplastiche per fluidi non in pressione per il trasporto / stoccaggio / smaltimento di
- acqua (EN14680).
- EN 14680: Soddisfa i requisiti della Norma Europea 14680: Adesivo per impianti di tubazioni termoplastiche non in pressione.
- EN 14814: Soddisfa i requisiti della Norma Europea 14814: Adesivo per impianti di tubazioni termoplastiche per fluidi in pressione.

STANDARDS

- *EC: Glue for thermoplastic pipes systems with pressurized fluids for water flow / storage / disposal.*
- *(EN14814).*
- *EC: Glue for thermoplastic pipe systems of non-pressurized fluids for water flow / storage / disposal*
- *(EN14680).*
- *EN 14680: In compliance with the requirements provided for by European Regulation 14680: Glue for non-pressurized thermoplastic pipe systems.*
- *EN 14814: In compliance with the requirements provided for by European Regulation 14814: Adhesive for thermoplastic system pipes for fluids under pressure.*

Materiali di consumo da utilizzare nelle varie fasi di installazione o manutenzione

Consumables to be used during installation or maintenance procedures

Codice/*Code*	Descrizione/*Description*	*Price (€)*
107100775	tangit PVC-C GR 700/ *tangit CPVC GR 700*	

CAMPO DI UTILIZZO

Adesivo speciale Tangit PVC-C adatto per le connessioni a tensione di tubi pressione con raccordi in PVC-C per uso industriale e uso igienico-sanitari con temperature da 5° C - 100° C

CONTEXT OF USE

Tangit PVC-C is suitable for producing tensile stress resistant connections between pipes and PVC-C fittings for industrial and sanitary use with themperature from 5° C to 100° C

DESCRIZIONE

Adesivo a base solvente sulla base di tetraidrofurano (THF stabilizzato)

DESCRIPTION

Solvent-containing adhesive based on tetrahydrofuran (THF stabilized).

NORMATIVE

- Soddisfa i requisiti della norma DIN 16 970 per giunti adesivi.
- Certificazione DVGW TS 232 in connessione con DEKADUR C Pipe System.
- Soddisfa i requisiti termici e di resistenza indicati per uso sanitario ed industriale.

STANDARDS

- *Meets the requirements of DIN 16 970 for adhesive joints.*
- *DVGW TS 232 certification in connection with DEKADUR C Pipe System.*
- *Meets requirements and thermal resistance suitable for domestic and industrial use.*

Materiali di consumo da utilizzare nelle varie fasi di installazione o manutenzione

Consumables to be used during installation or main tenance procedures

Codice/*Code*	Descrizione/*Description*	*Price (€)*
100200053	Nastro teflon speciale/ *Special teflon tape*	

DESCRIZIONE

NASTRO PTFE TEFLON. Nastro di qualità in PTFE spessore costante 0,1 mm. Assicura una tenuta perfetta di lunga durata su tutti i filetti e una lubrificazione al montaggio. Non indurisce ed evita il grippaggio dei raccordi. Consigliato per gli impieghi più gravosi in condizioni di temperatura e pressioni elevate.

DESCRIPTION

PTFE TEFLON TAPE. PTFE quality tape with constant thickness of 0.1 mm. It ensures a perfect long-lasting seal on all threads and lubrication upon installation. It does not harden and avoid fitting seizure. Recommended for use in environments with extremely high temperature and pressure.

CARATTERISTICHE TECNICHE

- Applicazione: applicare su filetti puliti esercitando una leggera tensione del nastro fino ad ottenere spessori costanti.
- Temperatura di esercizio -60 °C ÷ +260 °C
- Peso/m² 100 g/m²
- pressione di esercizio 20 Bar
- spessore nom.: 0,20mm
- larghezza nom.: 19mm
- lunghezza nom.: 15mm

TECHNICAL FEATURES

- *Application: apply on clean threads by exerting a slight tension of the tape until reaching constant thicknesses.*
- *Operating temperature -60 °C ÷ +260 °C*
- *Weight/sq. m 100 g/sq. m*
- *operating pressure 20 Bar*
- *Nom. thickness: 0.20mm*
- *Nom. width: 19mm*
- *Nom. length: 15mm*

NORMATIVE

Conforme alla norma EN 751/3.

STANDARDS

Compliant with EN 751/3.

AQUA
INDUSTRIAL GROUP

Indice/*Index*

Idromassaggio
Whirpool 106

Aeromassaggio
Air massage 108

RELAX / *RELAX*

06

AQUA INDUSTRIAL GROUP

PIEZOELECTRIC PUSH-BUTTON

Pulsante piezo elettrico

Piezoelectric push-button

CAMPO DI UTILIZZO

Per piscine pubbliche o private con tipologie a skimmer o bordo sfioro

CONTEXT OF USE

For public or private pools with skimmer or overflow edge technology

DESCRIZIONE

Pulsante piezo elettrico d.26 con 2 mt di cavo di collegamento resinato. Pulsante piezo elettronico IP 68 funzione ON-OFF. Completo di:

- Pulsante piezo
- Ghiera di fissaggio
- Supporto da 2” forato

DESCRIPTION

Piezoelectric push-button d.26 with resin-coated connection cable 2 m. Piezoelectric push-button IP 68 with ON-OFF function. Comes with:

- *Piezo push-button*
- *Fastening ring nut*
- *Drilled 2” support*

Codice/*Code*	Descrizione/*Description*	*Pack*	*Weight*	*Volume*	*Unit*	*Price (€)*
100160422C	Pulsante piezo elettrico d.26 con 2 mt di cavo di collegamento resinato *Piezoelectric push-button d.26 with resin-coated connection cable 2 m*	1	0.1 Kg	0.001 mc	NR	

OPTIONAL

Codice/*Code*	Descrizione/*Description*	*Price (€)*
108160020	Centralina timer multiscala/ *Multi-scale timer control box*	
200300042	Chiave per serraggio ghiera/ *Wrench for ring nut tightening*	

▪ UNI EN 16582 ▪ UNI EN 16713 ▪ UNI EN 13451

PIEZOELECTRIC PUSH-BUTTON

Pulsante pneumatico
Pneumatic push-button

CAMPO DI UTILIZZO
Per piscine pubbliche o private con tipologie a skimmer o bordo sfioro consigliato per una distanza max 10 mt

CONTEXT OF USE
For public or private pools with skimmer or overflow edge technology, recommended for a distance of up to 10 m

DESCRIZIONE
Pulsante pneumatico in gomma per trasmissione impulso. Pulsante pneumatico ON-OFF completo di supporto per bocchetta da 2" in ABS con sede per chiave di serraggio.
Completo di:
- Pulsante pneumatico in gomma
- Supporto da 2" per bocchetta in ABS bianco
- Tubetto di collegamento aria 3x5 mt 10

DESCRIPTION
Rubber pneumatic push-button for pulse transmission. ON-OFF pneumatic push-button with support for 2" ABS nozzle with housing for tightening wrench.
Comes with:
- *Rubber pneumatic push-button*
- *White 2" support for ABS nozzle*
- *Air connection pipe 3x5 m 10*

Codice/*Code*	Descrizione/*Description*	*Pack*	*Weight*	*Volume*	*Unit*	*Price (€)*
100160416C	Pulsante pneumatico in gomma per trasmissione impulso *Rubber pneumatic push-button for pulse transmission*	1	0.01 Kg	0.001 mc	NR	

OPTIONAL

108160010

Codice/*Code*	Descrizione/*Description*	*Price (€)*
108160010	Interruttore aria idromassaggio/ *Whirlpool air switch*	
200300042	Chiave per serraggio ghiera/ *Wrench for ring nut tightening*	

Pulsante piezo elettrico
Piezoelectric push-button

RICAMBI/ *SPARE PARTS*

Codice/*Code*	Descrizione/*Description*	*Pack*	*Weight*	*Unit*	*Price (€)*
200200191L	Adattatore pulsante piezo-pneumo/ *Adaptor piezo-pneumatic button*	1	0.01 Kg	NR	

Pulsante pneumatico
Pneumatic push-button

RICAMBI/ *SPARE PARTS*

Codice/*Code*	Descrizione/*Description*	*Pack*	*Weight*	*Unit*	*Price (€)*
100160416	Pulsante pneumatico gomma/ *Rubber pneumatic push-button*	1	0.01 Kg	NR	
108160022	Tubo di collegamento aria 3x5/ *Air connection pipe 3x5*	1	0.01 Kg	NR	
200200191L	Adattatore pulsante piezo-pneumo/ *Adaptor piezo-pneumatic button*	1	0.01 Kg	NR	

AQUA
INDUSTRIAL GROUP

AQUA
INDUSTRIAL GROUP

07

QUADRI ELETTRICI
ELECTRONIC PANELS

▪ CE ▪ RoHS ▪ UNI EN 16582 ▪ UNI EN 10637 ▪ UNI EN 16713 ▪ UNI EN 13451

T° CONTROL 1

DIMENSIONI/*DIMENSIONS*

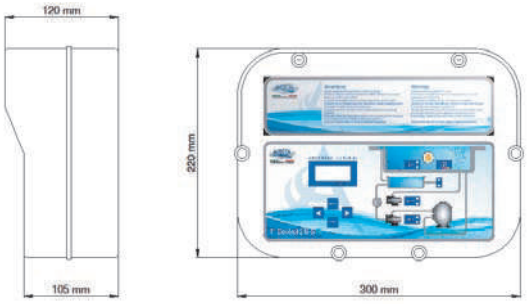

IMBALLO/*PACK*

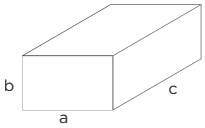

Confezione singola/ *Single pack*
axbxc: 350x300x160 mm - Kg: 4,00
N. x pallet 96

CAMPO DI UTILIZZO

- Piscine private Skimmer

CONTEXT OF USE

- *Private skimmer pools*

CARATTERISTICHE TECNICHE

- Gestione e controllo di: filtrazione – fari a led – idromassaggio – carico elettronico H2O;
- Rilevamento temperatura dell'acqua della piscina tramite Sonda NTC;
- 3 modalità di controllo: MANUALE – TEMPORIZZATA – TEMPERATURA;
- Funzione antigelo: al di sotto dei 3°C parte l'avvio automatico della pompa di filtrazione per 3 minuti ogni ora (giorno e notte);
- Versione monofase 230 V – potenza massima pompa 2,20 Kw.
- Accende e spegne anche pompe a velocità variabile

TECHNICAL FEATURES

- *Management and control of: filtration - LED headlights - whirlpool – H2O electronic load;*
- *Pool water temperature detection through NTC probe;*
- *3 control modes: MANUAL - TIMED – TEMPERATURE;*
- *Antifreeze function: below 3 ° C there is the automatic start the filter pump for 3 minutes every hour (day and night);*
- *230V single-phase version - maximum power pump 2.20 Kw.*
- *Also turns on and off variable speed pumps*

Codice/*Code*	Descrizione/*Description*	*Unit*	*N°X PALLET*	*Price (€)*
100100832	Quadro el. 1 T CONTROL 1/*T CONTROL 1 el. cont. box*	NR		
100100830	Quadro el. 1 T CONTROL 1H/*T CONTROL 1H el. cont. box*	NR		
100100836	Quadro el. 1 T CONTROL 1LR/*T CONTROL 1LR el. cont. box*	NR		
100100837	Quadro el. 1 T CONTROL 1LRH/*T CONTROL 1LRH el. cont. box*	NR		

Tabella come catalogo (solo per i modelli 100100832/100100830/100100836/100100837)
Table as catalog (only for models 100100832/100100830/100100836/100100837)

		TCONTROL 1 100100832	TCONTROL 1H 100100830	TCONTROL 1LR 100100836	TCONTROL 1LRH 100100837
Contatto 1 *Contact 1*	Illuminazione *Lighting*	●	●	●	●
Contatto 2 *Contact 2*	Rete principale *Mains*	●	●	●	●
Contatto 3 *Contact 3*	Pompa filtrazione *Filtration pump*	●	●	●	●
Contatto 4 *Contact 4*	Pompa idromassaggio *Whirlpool pump*	●	●	●	●
Contatto 5 *Contact 5*	Trasformatore elettrovalvola *Transformer + solenoid*	●	●	●	●
Contatto 6 *Contact 6*	Sonda di temperatura *Temperature probe*	●	●	●	●
Contatto 7 *Contact 7*	Pulsante piezoelettrico *Piezo button*	●	●	●	●
Contatto 8 *Contact 8*	Regolatore livello elettronico *Electronic level controller*	●	●	●	●

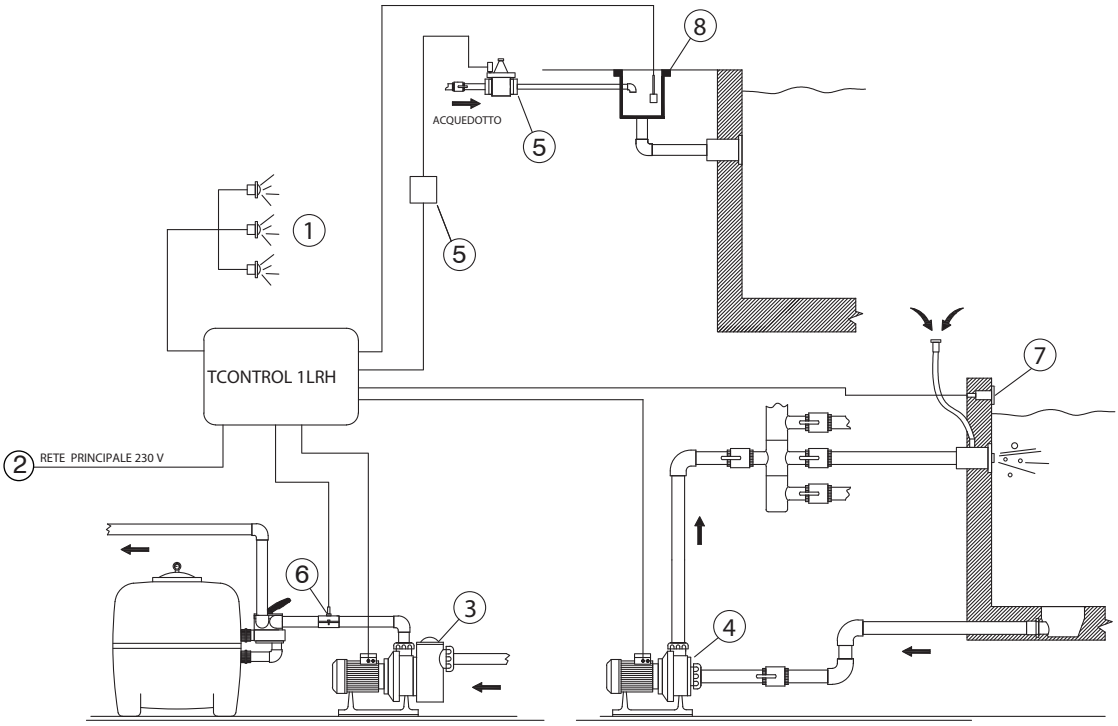

① ILLUMINAZIONE/ *LIGHTING*
② RETE PRINCIPALE 220 / 230 VAC/ *MAINS 220 / 230 VAC*
③ POMPA DI FILTRAZIONE MAX 2,20 KW - MONO/ *FILTRATION PUMP MAX 2,20 KW - MONO*
④ POMPA IDROMASSAGGIO MAX 2,20 KW - MONO/ *WHIRLPOOL PUMP MAX 2,20 KW - MONO*
⑤ TRASFORMATORE 24 VAC + ELETTROVALVOLA/ *TRANSFORMER 24 VAC + SOLENOID*
⑥ SONDA DI TEMPERATURA mod. NTC/ *TEMPERATURE PROBE mod. NTC*
⑦ PULSANTE PIEZOELETTRICO/ *PIEZO BUTTON*
⑧ REGOLATORE DI LIVELLO ELETTRONICO/ *ELECTRONIC LEVEL CONTROLLER*

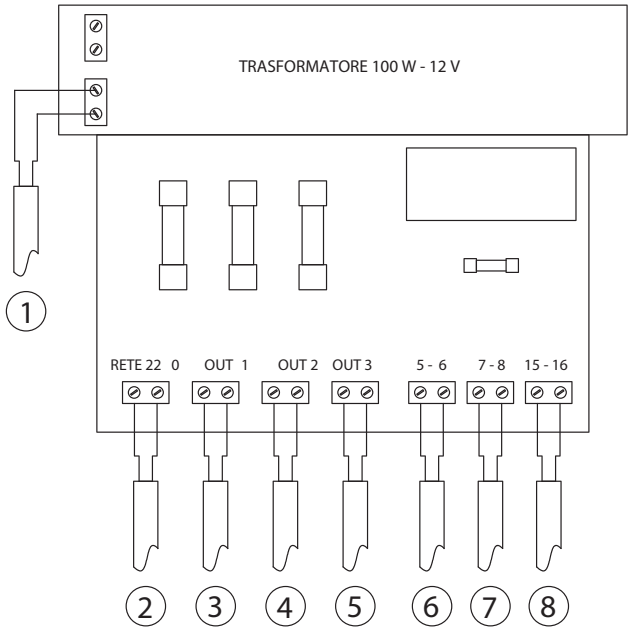

① morsetto TRASFORMATORE/ *terminal TRANSFORMER*
② morsetto " RETE 220"/ *terminal "MAINS 220"*
③ morsetto "OUT 1"/ *terminal "OUT 1"*
④ morsetto "OUT 2"/ *terminal "OUT 2"*
⑤ morsetto "OUT 3"/ *terminal "OUT 3"*
⑥ morsetto "5 - 6"/ *terminal "5 - 6"*
⑦ morsetto "7 - 8"/ *terminal "7 - 8"*
⑧ morsetto "15 - 16"/ *terminal "15 - 16"*

▪ CE ▪ RoHS ▪ UNI EN 16582 ▪ UNI EN 10637 ▪ UNI EN 16713 ▪ UNI EN 13451

T° CONTROL 2

DIMENSIONI/*DIMENSIONS*

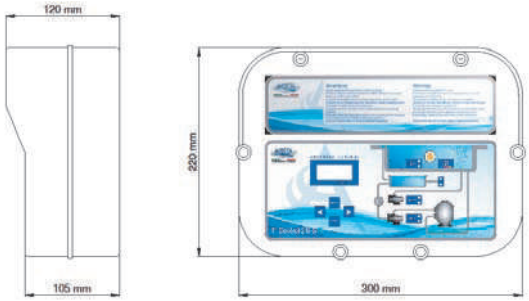

IMBALLO/*PACK*

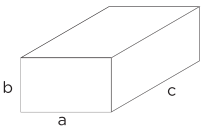

Confezione singola/ *Single pack*:
axbxc: 350x300x160 mm - Kg: 4,00
N. x pallet 96

CAMPO DI UTILIZZO

• Piscine private bordo sfioro

CARATTERISTICHE TECNICHE

• Gestione e controllo di: filtrazione – fari a led - idromassaggio – carico elettronico H2O - marcia a secco - svuotamento - troppo pieno;
• Rilevamento temperatura dell'acqua della piscina tramite Sonda NTC;
• 3 modalità di controllo:
MANUALE – TEMPORIZZATA – TEMPERATURA;
• Funzione antigelo: al di sotto dei 3°C parte l'avvio automatico della pompa di filtrazione per 3 minuti ogni ora (giorno e notte);
• Versione monofase 230 V – potenza massima - pompa 2,20 Kw.
• Accende e spegne anche pompe a velocità variabile

CONTEXT OF USE

• *Private overflow channel pools*

TECHNICAL FEATURES

• *Management and control of: filtration - LED he - adlights - whirlpool – H2O electronic load - dry run - draining - too full;*
• *Pool water temperature detection through NTC probe;*
• *3 control modes:*
MANUAL - TIMED – TEMPERATURE;
• *Antifreeze function: below 3 ° C there is the au - tomatic start the filter pump for 3 minutes every hour (day and night);*
• *230V single-phase version - maximum power pump 2.20 Kw.*
• *Also turns on and off variable speed pumps*

Codice/*Code*	Descrizione/*Description*	*Unit*	*N°X PALLET*	*Price (€)*
100100842	Quadro el. 1 T CONTROL 2BS/*T CONTROL 2BS el. cont. box*	NR		
100100840	Quadro el. 1 T CONTROL 2BSH/*T CONTROL 2BSH el. cont. box*	NR		

Tabella come catalogo (solo per i modelli 100100842/100100840)
Table as catalog (only for models 100100842/100100840)

		TCONTROL 2BS 100100842	TCONTROL 2BSH 100100840
Contatto 1 *Contact 1*	Illuminazione *Lighting*	●	●
Contatto 2 *Contact 2*	Rete principale *Mains*	●	●
Contatto 3 *Contact 3*	Pompa filtrazione *Filtration pump*	●	●
Contatto 4 *Contact 4*	Pompa idromassaggio *Whirlpool pump*	●	●
Contatto 5 *Contact 5*	Trasformatore elettrovalvola *Transformer + solenoid*	●	●
Contatto 6 *Contact 6*	Sonda di temperatura *Temperature probe*	●	●
Contatto 7 *Contact 7*	Pulsante piezoelettrico *Piezo button*	●	●
Contatto 8 *Contact 8*	Galleggiante basso – marcia a secco *Floater down – dry run*	●	●
Contatto 9 *Contact 9*	Galleggiante medio – elettrovalvola *Floater medium – solenoid*	●	●
Contatto 10 *Contact 10*	Galleggiante alto – troppopieno *Floater high – too full*	●	●

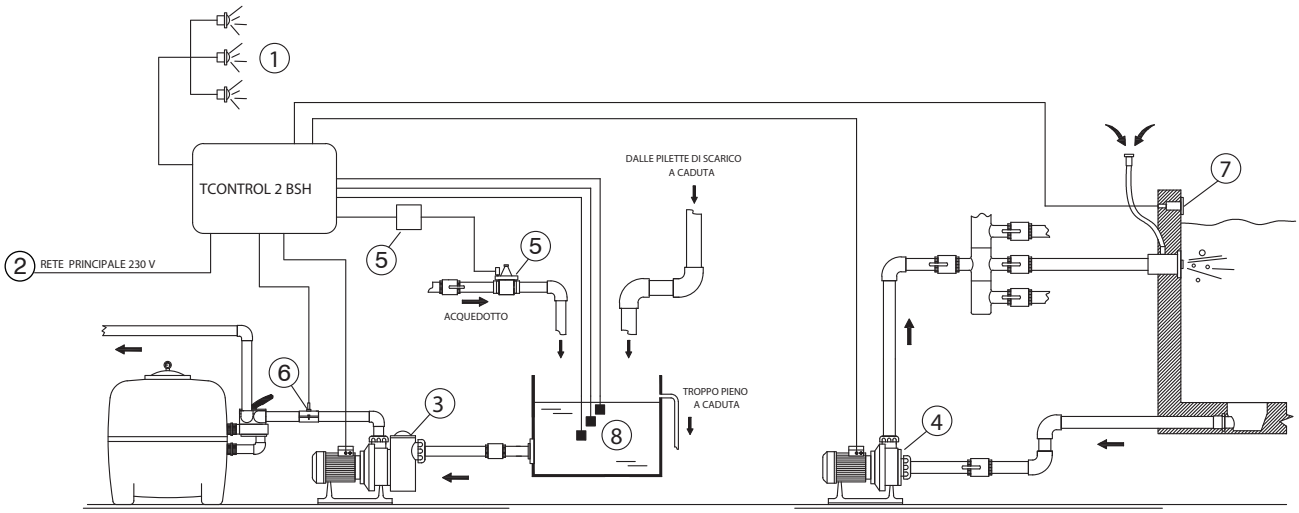

① ILLUMINAZIONE/ *LIGHTING*
② RETE PRINCIPALE 220 / 230 VAC/ *MAINS 220 / 230 VAC*
③ POMPA DI FILTRAZIONE MAX 2,20 KW - MONO/ *FILTRATION PUMP MAX 2,20 KW - MONO*
④ POMPA IDROMASSAGGIO MAX 2,20 KW - MONO/ *WHIRLPOOL PUMP MAX 2,20 KW - MONO*
⑤ TRASFORMATORE 24 VAC + ELETTROVALVOLA/ *TRANSFORMER 24 VAC + SOLENOID*
⑥ SONDA DI TEMPERATURA mod. NTC/ *TEMPERATURE PROBE mod. NTC*
⑦ PULSANTE PIEZOELETTRICO/ *PIEZO BUTTON*
⑧ GALLEGGIANTI/ *FLOATERS*

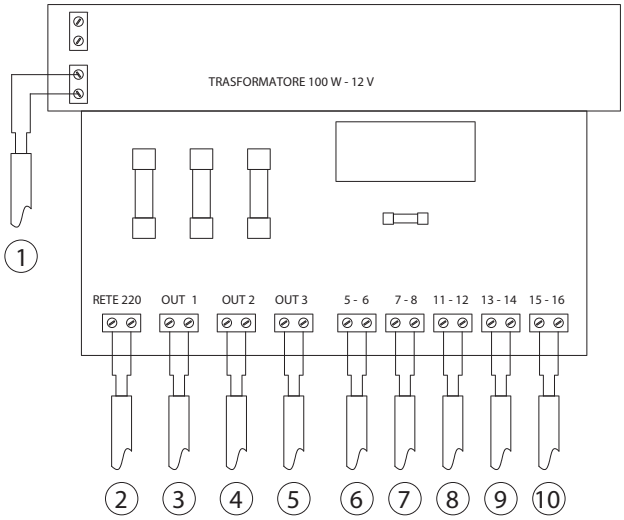

① morsetto TRASFORMATORE/ *terminal TRANSFORMER*
② morsetto " RETE 220"/ *terminal "MAINS 220"*
③ morsetto "OUT 1"/ *terminal "OUT 1"*
④ morsetto "OUT 2"/ *terminal "OUT 2"*
⑤ morsetto "OUT 3"/ *terminal "OUT 3"*
⑥ morsetto "5 - 6"/ *terminal "5 - 6"*
⑦ morsetto "7 - 8"/ *terminal "7 - 8"*
⑧ morsetto "11 - 12"/ *terminal "11 - 12"*
⑨ morsetto "13 - 14"/ *terminal "13 - 14"*
⑩ morsetto "15 - 16"/ *terminal "15 - 16"*

Fornitura standard/*Standard supply*

T-Control 1-2

+

SONDA NTC + PRESSACAVO 1/2”

Accessori prodotto/*Product optional*

Presa a staffa 1/2” femm. per sonda NTC
Outlet bracket 1/2” female for NTC probe

Regolatore di livello elettronico
Electronic level control

Pulsante piezoelettrico
Piezo button

Kit alimentatore 220 / 24 V
Power supply kit 220 / 24 V

Galleggiante (3 PZ.)
Floater (3 PZ.)

RICAMBI/ *SPARE PARTS*

Codice/*Code*	Descrizione/*Description*	*Price (€)*
100100828	Trasformatore 100w / 12vac/*Transformer 100w / 12vac*	
100100831	Sonda temperatura NTC /*NTC temperature probe*	
100100833	Modulo radio illuminazione /*Radio module lighting*	
100100834	Kit per radio comando (antenna esterna kit bnc + cavo esterno) /*Kit for remote control (external antenna, kit bnc + external cable)*	
100100835	Kit alimentazione 220 / 24 v /*Power supply kit 220 / 24 v*	
200300030	Ricevente con radiocomando fari a led multicolor/*Receiver with remote control for headlights led multicolor*	
A5010050	Galleggiante cavo 3 m. /*Floater 3 m cable*	
100160422	Pulsante piezoelettrico /*Piezo button*	
A5018060	Contrappeso galleggiante / *Floater counter weight*	
108100805	Elettrovalv. 1"24V/ *Solenoil valve 1"24V*	

OPTIONAL/ *OPTIONAL*

Codice/*Code*	Descrizione/*Description*	*Unit*	*Price (€)*
108100805	Elettroval. 1" 24 V/ *Solenoi valve 1" 24v*	UN	
108100806	Elettroval. 1"1/2 24 V/ *Solenoi valve 1"1/2 24 v*	UN	
108100807	Elettroval. 2" 24 V/ *Solenoi valve .2" 24 V*	UN	
A5018060	Contrappeso calleggiante/ *Floater counter weight*	UN	
A5010050	Galleggiante cavo 3MT / *Floating with 3MT cable*	UN	

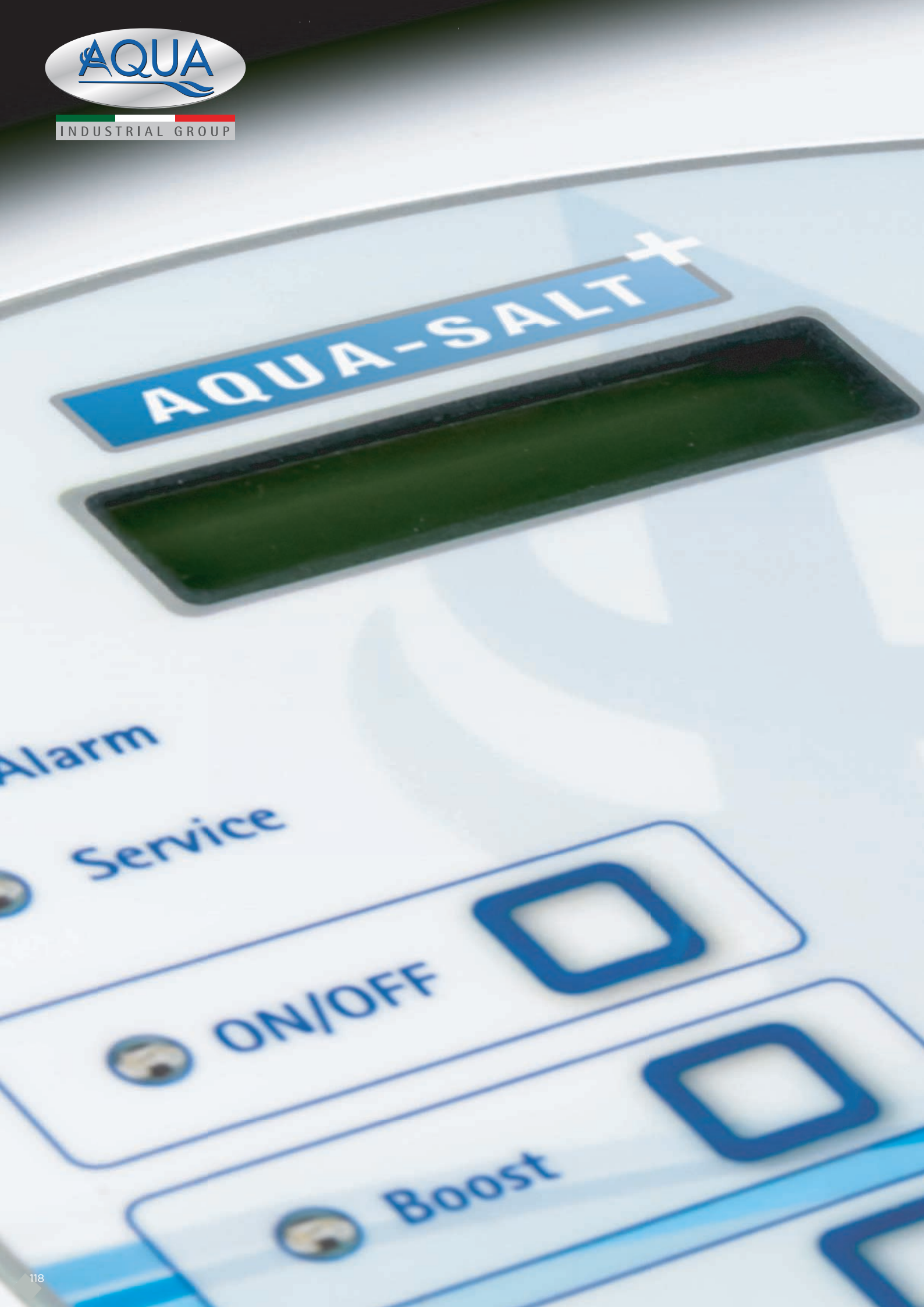
AQUA-SALT+
Alarm
Service
ON/OFF
Boost

AQUASALT+ / *AQUASALT+*

08

AQUASALT+ porta il mare a casa tua!
AQUASALT+ è un generatore di cloro a sale per piscine pubbliche e private;
Il primo dispositivo interamente MADE IN ITALY consente la disinfezione dell'acqua sfruttando una reazione elettrolitica che porta alla formazione del cloro partendo da una soluzione acquosa di cloruro di sodio (sale).
Grazie a questa tecnologia non è più necessario acquistare, maneggiare ed immagazzinare i tradizionali prodotti a base di cloro liquido per piscina, sarà infatti sufficiente aggiungere al primo riempimento della vasca del comune sale per raggiungere la concentrazione necessaria a consentire il processo di generazione (4kg/mc).
Inoltre il sale introdotto in vasca non si consuma durante il processo di elettrolisi, ma si rigenera ciclicamente; in questo modo non sono necessari dosaggi continui, ma solo dei reintegri in caso di sostituzione di una parte dell'acqua della piscina.

AQUASALT+: Your personal sea!
AQUASALT+ is a salt-chlorinator for public and private swimming pools;
The first device entirely MADE IN ITALY allows the disinfection of water using an electrolytic reaction that leads to formation of chlorine starting from an aqueous solution of sodium chloride (salt)
Salty water passing over the chlorine generator cell produces chlorine that is instantaneously transformed into Hypochlorous acid.
Thanks to this technology you do not have to purchase, store or handle the typical disinfecting pool chemicals.
Just add salt to water at the fist filling of pool up to reach the required concentration (4kg/mc).
Moreover the salt introduced in the pool is not consumed during the electrolysis process , but is regenerated cyclically ; in this way it is not necessary continuous dosing , but only refilling in the event of replacement of a part of the pool water .

Indice/*Index*

AQUASALT+
AQUASALT+ 120

ADCEL+
ADCEL+ 122

AQUASALT+

Cloratore a sale AQUASALT+
AQUASALT+ salt chlorinator

DIMENSIONI/*DIMENSIONS*

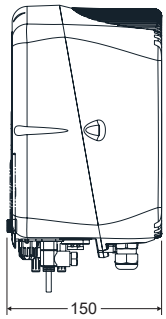

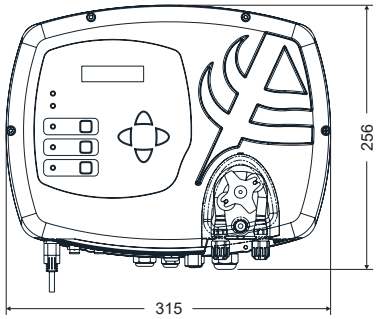

IMBALLO/*PACK*

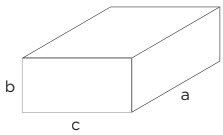

Confezione singola Sistema di controllo/
Single pack control system:
axbxc: 405x200x311 mm - Kg: 3,40

CAMPO DI UTILIZZO
- Piscine pubbliche e private

CARATTERISTICHE TECNICHE
- **Compatibile con tutte le dimensioni di celle elettrolitiche ADCEL**
- **Protezione IP65**
- **Temperatura max di lavoro 40°C**
- Massima produzione cloro: **40 g/h****
- Dimensione massima piscine 200mc*
- Doppia sicurezza sulla presenza di flusso
- Selezione lingua
- Attivazione pompa per ripristino automatico salinità
- Inversione automatica della polarità per pulizia cella
- Contatore integrato ore di funzionamento e allarme manutenzione impostabile
- Stima concentrazione sale in piscina e relativi allarmi
- Possibilità di comandare timer pompa ricircolo
- Software di gestione basato su Windows gratuito per tutti i modelli (connessione con porta RS232 di serie su tutti i modelli)
- Alimentazione: da 180 a 260 VAC 50/60 Hz – Max 300X
- Alimentazione cella: 24VDC @ 10 A
- **Disponibile a richiesta versione modulo Bluetooth per connessione PC**
- **Disponibile a richiesta versione MASTER/SLAVE per connessioni multiple in parallelo per piscine maggiori di 200mc**

CONTEXT OF USE
- *Public and private pools*

TECHNICAL FEATURES
- ***Compatible with all sizes of electrolytic cells ADCEL***
- ***IP65 protection***
- ***Max working temperature 40°C***
- *Max chlorine production:* ***40 g/h*****
- *Swimming pool dimension (Max)200mc**
- *Double safety on the presence of flow*
- *Language selection*
- *Pump feeding for salt concentration restoring*
- *Cell cleaning through polarity inversion*
- *Control of real use and maintenance alarms*
- *Approximate Salt level calculation with range alarms*
- *Additional timer for circulating pump*
- *Software for Windows-based management free for all models (RS232 port standard for all models)*
- *Power supply: 180÷260 Max consumption: 300 W*
- *Cell power supply: 24VDC 10 A*
- ***Available upon request Bluetooth module for connection with APP for Android and Windowsphone***
- ***Available upon request MASTER/SLAVE version for parallel multiple connection for swimming pool bigger for 200mc***

Codice/*Code* ITA-ENG-SPA	Codice/*Code* ITA-FRA-TUR	Codice/*Code* ITA-TED-PO	Modello / *Model*	Compatibilità ADCEL *Suitable for ADCEL*	Pompa peristaltica per pH (Acido/Alcalino) *Peristaltic pH pump (Acid/Alkaline)*	*N°x PALLET*	*Price (€)*
ADSAL110+	ADSAL111+	ADSAL112+	STANDARD	50-100-150-200	1,4 Lt./h - 1 BAR		
ADSAL210+	ADSAL211+	ADSAL212+	PH	50-100-150-201	1,4 Lt./h - 1 BAR		
ADSAL310+	ADSAL311+	ADSAL312+	PH-RX	50-100-150-202	1,4 Lt./h - 1 BAR		
ADSAL410+	ADSAL411+	ADSAL412+	PH-CLJ (su pannello/on panel)	50-100-150-203	1,4 Lt./h - 1 BAR		

La centralina di controllo AQUASALT+ è disponibile in 4 versioni:
- **Modello standard**: attivazione generazione cloro da Timer Esterno;
- **Modello pH**: come modello standard con in aggiunta controller pH e dosaggio del correttore Acido/Alcalino;
- **Modello pH-Rx**: come modello pH con in aggiunta modulazione della generazione di cloro della Cella tramite lettura del Redox;
- **Modello pH-CIJ**: (montata su pannello termoformato): come modello pH con in aggiunta modulazione della generazione di cloro della Cella tramite lettura del Cloro libero in PPM.

AQUASALT+ control unit available in 4 versions:
- ***Standard model**: external time-controlled;*
- ***Model pH**: same as standard model with additional control and dosing of acid/alkaline pH corrector/ via peristaltic pump;*
- ***Model pH-Rx**: same as model pH with additional Rx reading for modulation of Cell chlorine generation;*
- ***Model pH-CIJ**: (mounted on a thermoformed panel): same as model pH with additional Cl reading (PPM) for modulation of Cell chlorine generation.*

*Dimensionamento del sistema di generazione cloro secondo Norma a cura dell'installatore. Per uso intensivo valutare soluzione Master-Slave/*The installer is in charge for the correct sizing of Chlorine capability that has to respect the country legislation. For intense use check Master-Slave option*
** Qualora la produzione di 40g/h non risultasse sufficiente per la vostra applicazione si può ricorrere alla Nuova configurazione Master/Slave (vedi pagina 7)
If the production of 40g /h is not enough for your application you can evaluate the NEW Master/Slave configuration (see page 7)

COMPOSIZIONE DEL PRODOTTO/*WHAT IS INCLUEDED IN THE BOX*

STANDARD											
		ADSP6020156									
PH											
		ADSP6020156	ADELTPH05	ADSPH4/7	ADPSTC	ADSP6000001	ADSP6000551				
PH-RX											
		ADSP6020156	ADELTPH05	ADSPH4/7	ADPSTC	ADSP6000001	ADSP6000551	ADELTRX05G	ADSRX	ADSP6000111	ADPST1
PH-CLJ											
		ADFV3	ADELTPH01	ADSPH4/7	ADSP6000049	ADSP6000001	ADSP6000551	ADELCLJ25S	ADSP6000440	ADSP5005002 ADSP5004002	

RICAMBI/ *SPARE PARTS*

Codice/*Code*	Descrizione/*Description*	*Price (€)*
ADSP8000109N	Tubo santoprene con raccordo 4x6/*Santoprene hose for 4x6 tube*	
ADSP6002248	Sensore di flusso con BNC/*Flow sensor with bnc*	
ADCAV003	Cavo collegamento cella/*Cell connection cable*	
ADSP6002454	Cavo collegamento pressostato/ *Pressure switch connection cable*	
ADSP6002292	Kit pressostato / *Pressure switch kit*	
ADSP6002455	BNC per rimozione pressostato / *BNC for remove pressure switch*	

OPTIONAL/ *OPTIONAL*

Codice/*Code*	Descrizione/*Description*	*Price (€)*
700800121N	Kit messa a terra (2 elettrodi)/*Ground connection kit (2 electrodes)*	
ADSP6000659	Convertitore null-modem per RS232/485/*null-modem adapter for RS232/485*	
ADSP6000658	Cavo adattatore USB-RS232/*USB-RS232 cable*	
ADSP6000550A	Kit BLUETOOTH/*BLUETOOTH kit*	
ADSP6002451	Cavo collegamento pompa salamoia 5mt/*Brine pump connection cable 5mt*	
AD980040Y0000	Pompa salamoia HC899 50lt/*brine solenoid pump HC899 50lt*	
ADSP6002452	Cavo collegamento MASTER-SLAVE /*MASTER-SLAVE connection cable*	

▪ CE ▪ RoHS ▪ UNI EN 16582 ▪ UNI EN 10637 ▪ UNI EN 16713 ▪ UNI EN 13451

ADCEL+

Cella elettrolitica ADCEL+
ADCEL+ electrolytic cell

DIMENSIONI/*DIMENSIONS*

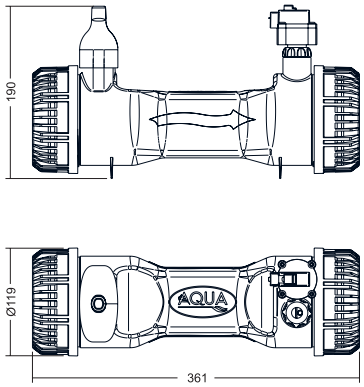

IMBALLO/*PACK*

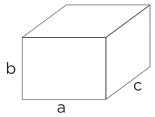

Confezione singola Cella elettrolitica/
Single pack electrolytic cell:
axbxc: 385x150x140 mm - Kg: 1,90
N. x pallet 90

DESCRIZIONE

Nella cella elettrolitica si produce cloro per disinfettare l'acqua della piscina attraverso una reazione elettrolitica che porta alla formazione di ipoclorito di sodio partendo da una soluzione acquosa di cloruro di sodio. In essa sono presenti il sensore di flusso, le placche in titanio, e una sonda PT100 per rilevare la temperatura. La corrispondenza fra modello cella e dimensione piscina è indicativa, fare riferimento alla produzione di cloro.
Nella nuova versione "+" introdotto pressostato di controllo e modificato attacco piastra in titanio.

DESCRIPTION

The disinfectant chlorine is produced in the electrolytic cell thanks to an electrolytic reaction that gives sodium hypochlorite from an aqueous solution of sodium chloride. It contains the flow sensor, the titanium plates and a PT100 probe to measure the temperature. The correspondence between swimming pool dimension and cell model is indicative. Please refer to Chlorine production data.
In the new "+" version a control pressure switch was introduced and the plates are with modificated attack.

CARATTERISTICHE TECNICHE

- Placche in titanio con attacco femmina- sostituibile
- Morsetti di connessione in AISI 316 - maschi
- Sensore di flusso integrato a doppia sicurezza
- Sonda temperatura PT100
- Max pressione di esercizio: 2,5 bar
- Pressione di scoppio: 4 bar
- Massima produzione cloro: 40 grammi/ora**
- Connessioni idrauliche cella: d.50 o d.63
- Durezza massima acqua 30°F*
- Corpo trasparente della cella sostituibile
- Alimentazione cella: 24VDC
- Massima potenza assorbita: 240 W

* Per durezze maggiori si consiglia l'utilizzo di sistemi di riduzione calcare (addolcitori)

TECHNICAL FEATURES

- *Titanium plates with female connection-replaceable*
- *Connection pins made in AISI 316 - male*
- *In-built flow sensor - double safety*
- *PT100 temperature probe*
- *Max. operating pressure: 2.5 bar*
- *Burst pressure: 4 bar*
- *Max. chlorine production: 40 g/h***
- *Hydraulic connections of the cell: d.50 or d.63*
- *Max water hardness 30°F**
- *Transparent body of the replaceable cell*
- *Cell power supply: 24VDC*
- *Max. absorbed power: 240 W*

** For water hardness higher than 30°F we recommend anti-scale devices (water softners)*

Codice *Code*	Modello *Model*	Dimensione piscina mc (Max) *Swimming pool dimension mc (Max)*	Cloro prodotto *Chlorine production*	Livello sale ottimale *Recommended salt level*	Livello sale massimo *Max salt level*	*Price (€)*
ADCEL050+	50	Fino a 50/*Up to 50 **	Fino a/*Up to* 10g/h	3,5-4,5 g/Lt.	8 g/Lt.	
ADCEL100+	100	Fino a 100/*Up to 100 **	Fino a/*Up to* 20g/h	3,5-4,5 g/Lt.	8 g/Lt.	
ADCEL150+	150	Fino a 150/ *Up to 150 **	Fino a/*Up to* 30g/h	3,5-4,5 g/Lt.	8 g/Lt.	
ADCEL200+	200	Fino a 200/ *Up to 200 **	Fino a/*Up to* 40g/h	3,5-4,5 g/Lt.	8 g/Lt.	

*Dimensionamento del sistema di generazione cloro secondo Norma a cura dell'installatore. Per uso intensivo valutare soluzione Master-Slave/*The installer is in charge for the correct sizing of Chlorine capability that has to respect the country legislation. For intense use check Master-Slave option*
** Qualora la produzione di 40g/h non risultasse sufficiente per la vostra applicazione si può ricorrere alla Nuova configurazione Master/Slave (vedi pagina 7)
If the production of 40g /h is not enough for your application you can evaluate the NEW Master/Slave configuration (see page 7)

ESEMPIO DI INSTALLAZIONE/ *INSTALLATION EXAMPLE*

INSTALLAZIONE CONSIGLIATA/*RECOMMENDED INSTALLATION*

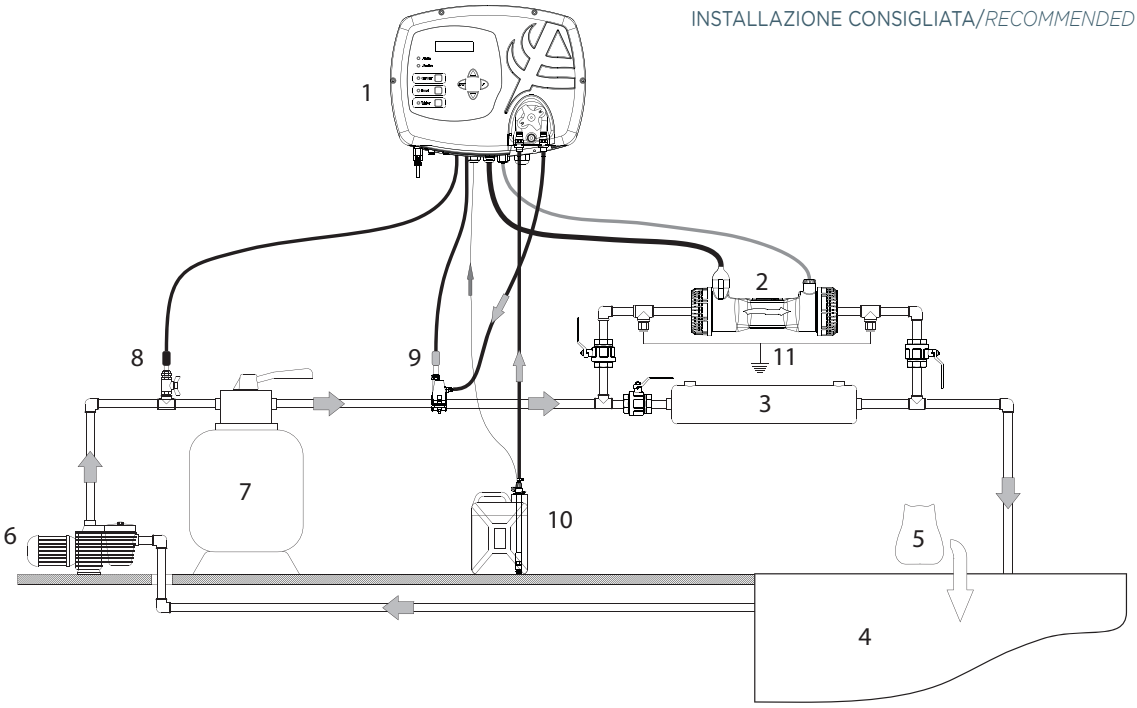

VERSIONE PH-CLJ/*PH-CLJ VERSION*

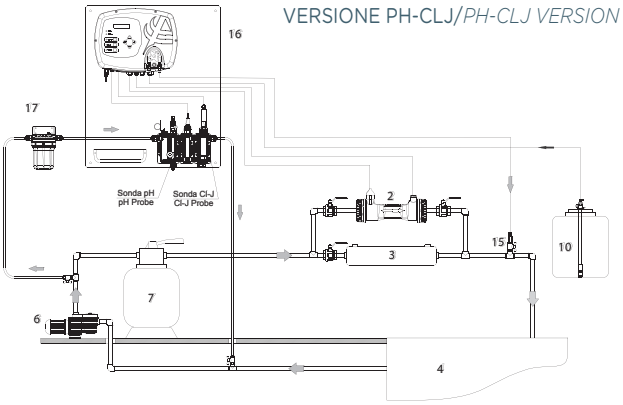

COLLEGAMENTO POMPA SALAMOIA/*BRINE PUMP CONNECTION*

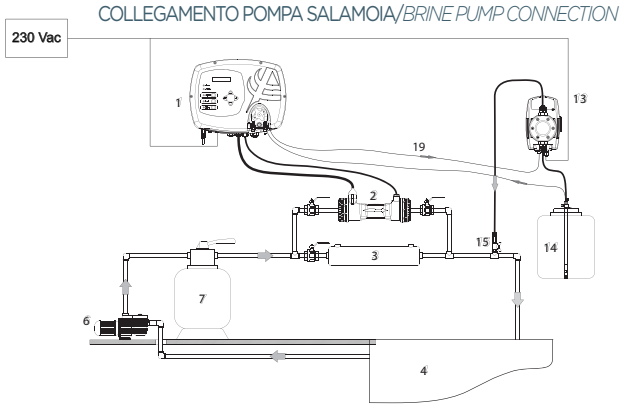

MASTER-SLAVE/*MASTER-SLAVE*

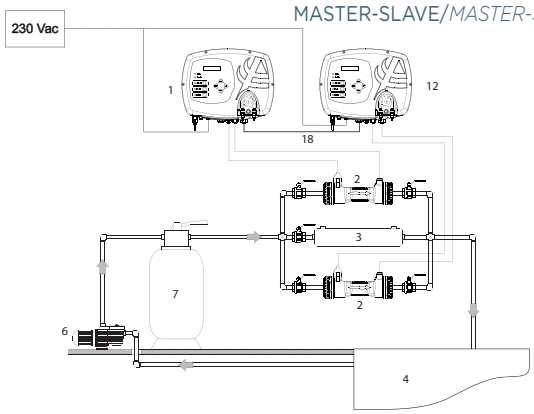

1.Centralina AQUASALT+ (Master nel sistema Master/Slave)
2.Cella elettrolitica
3.Riscaldatore
4.Piscina
5.Sale
6.Pompa di circolazione
7.Filtro a sabbia
8.Collare con Sonda Rx
9.Collare 2in1 con Sonda pH ed iniezione correttore pH
10.Correttore pH
11.Collegamento Kit messa a terra
12.Aqua Salt Slave
13.Pompa HC899 per dosaggio salamoia
14.Serbatoio salamoia con lancia e sonda di livello
15.Collare con Raccordo di iniezione
16.Pannello Aqua Salt pH-CLJ completo di portasonde e sonde
17.Pre-filtro per pannello pH-CLJ
18.Cavo di collegamento Master-Slave
19.Cavo di collegamento per pompa salamoia

1.AQUASALT+ control unit (Master in Master/Slave system)
2.Electrolytic cell
3.Heater
4.Swimming pool
5.Salt
6.Recirculating pump
7.Sand filter
8.Collar with Rx probe
9.Collar 2 in 1 with pH probe and injection of pH corrector pH
10.pH corrector
11.Grounding kit connection
12.Aqua Salt Slave
13.HC899 pump for brine dosage
14.Brine tank with lance and level sensor
15.Collar with injection junction
16.Aqua Salt pH-ClJ panel with probe and probe holder
17.Prefilter for pH-ClJ panel
18.Connecting cable for Master-Slave
19.Connecting cable for brine pump

CONFIGURAZIONE MASTER/SLAVE

Grazie alla versione MASTER/SLAVE disponibile a richiesta è possibile collegare in parallelo un numero a scelta di sistemi AQUA SALT. In questo modo la capacità di generazione del cloro non è limitata ai 40g di produzione oraria ma può raggiungere il valore desiderato.
Nel collegamento MASTER/SLAVE il sistema principale (MASTER) attiva l'accensione degli N sistemi secondari (SLAVE).
Il Sistema Master può essere di tipo Standard/PH/PH-RX/PH-CLJ, il sistema SLAVE è sempre di tipo Standard.
Per la scelta del Vostro sistema MASTER/SLAVE vi invitiamo a rivolgervi agli u¸ ci commerciali di AQUA SPA.

CONFIGURATION MASTER / SLAVE

Thanks to the MASTER / SLAVE version available on request you can now connect in parallel a desired number of AQUA SALT systems. In this way the chlorine generation capacity is not limited to 40g per hour but can reach any required value.
When connecting MASTER / SLAVE, the main system (MASTER) powers on the N secondary systems (SLAVE).

The Master System can be either Standard / PH / PH - RX / PH - CLJ, the SLAVE system is always a Standard type.
In order to select your MASTER / SLAVE system please contact the sales offices of AQUA SPA.

AQUA
INDUSTRIAL GROUP

Indice/*Index*

TEC-POOL
TEC-POOL 126

SIMPOOL
SIMPOOL 127

TECHNOPOOL
TECHNOPOOL 132

HC151 CST
HC151 CST 120

HC151+
HC151+ 135

A-TECHNOPOOL SYSTEM
A-TECHNOPOOL SYSTEM 139

A-POOL SYSTEM
A-POOL SYSTEM 140

A-POOL TOP+
A-POOL TOP+ 143

AE-START+
AE-START+ 145

Contatori lancia impulsi
Threated water meters 147

Serbatoi
Tanks 148

Miscelatori
Mixers 149

Lance di aspirazione
Suction lance 150

Ricambi
Spare parts 152

DOSAGGIO
DOSING

09

L'acqua è un elemento vivo che consente nuoto, relax e divertimento. Igienizzare l'acqua è fondamentale per l'utilizzo della piscina. Aqua Pool Solution propone una linea completa di strumenti di controllo e pompe dosatrici, per garantire in modo costante e sicuro qualità ed equilibrio dell'acqua con il massimo risultato e il minor consumo.

Water is a living element that lets us swim, relax and have fun. Sanitizing the water is therefore fundamental to use the pool. Aqua Pool Solution is a complete line of control instruments and dosing pumps that constantly and safely guarantee water quality and balance, with the highest result and the lowest consumptions.

▪ CE ▪ RoHS

TEC-POOL

Pompa peristaltica TEC-POOL

TEC-POOL peristaltic pump

DIMENSIONI/*DIMENSIONS*

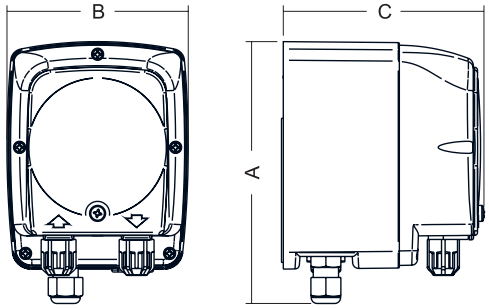

axbxc (mm): 128,8x90,6x104 - Kg:1,6

IMBALLO/*PACK*

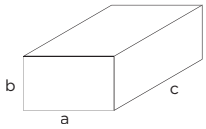

Confezione singola/*Single pack*:
axbxc: 210x155x165 mm - Kg: 1,6
Confezione multipla/*Multipack*: 8pz/*pcs*
axbxc: 328x428x344 mm - Kg: 13
N. x pallet confezione multipla/*N. x pallet Multipack:* 30

CAMPO DI UTILIZZO

- Per il dosaggio di prodotti liquidi in piscina privata o pubblica.

CONTEXT OF USE

- *For dosing liquid products in private or public pools.*

DESCRIZIONE

Pompa peristaltica per il dosaggio di prodotti liquidi a servizio di uno strumento di regolazione e controllo.
Regolabile in velocità dal 10 al 100%. Interruttore di adescamento.

DESCRIPTION

Peristaltic pump for dosing liquid products for an adjustment and control instrument.
Speed adjustable from 10 to 100%. Priming switch.

CARATTERISTICHE TECNICHE

- Alimentazione: 100-240 VAC
- Assorbimento: 7 Watt
- Ingressi: livello (BNC)
- Interruttore: a 3 posizioni
- Regolazione: velocità 10-100% con potenziometro

TECHNICAL FEATURES

- *Power supply: 100-240 VAC*
- *Absorption: 7 Watts*
- *Inputs: level (BNC)*
- *Switch: 3 positions*
- *Adjustment: 10-100% speed with potentiometer*

Codice *Code*	Modello *Model*	Alimentazione *Power supply*	Portata (l/h) *Flow rate (l/h)*	Pressione (bar) *Pressure (bar)*	Assorbimento *Consumption*	Tubo *Pipe*	*N° X PALLET*	*Price (€)*
ADT100401001W000	TEC-POOL	100 ÷ 240 VAC	4	1	7 W	SANTOPRENE		
ADT100601001W000	TEC-POOL	100 ÷ 240 VAC	6	1	7 W	SANTOPRENE		

KIT DI INSTALLAZIONE/*INSTALLATION KIT*

Codice/*Code*	Descrizione/*Description*	*Price (€)*
KITPDP0005	kit installazione PDP TEC-POOL *installation kit TEC-POOL*	

OPTIONAL/ *OPTIONAL*

Vedere pagina 131 / See pag. 131

RICAMBI/ *SPARE PARTS*

Vedere pagina 152 / See pag. 152

NORMATIVE

- n° 2004/108/CE Direttiva EMC
- n° 2006/95/CE "DBT Low Voltage Directive"
- n° 2011/65/UE , 2002/96/CE "direttive RoHs e WEEE"

STANDARDS

- *no. 2004/108/CE EMC directive*
- *no. 2006/95/CE "DBT Low Voltage Directive"*
- *no. 2011/65/UE , 2002/96/CE "RoHs and WEEE directives"*

▪ CE ▪ RoHS

SIMPOOL-AUTOMATIC

Pompa peristaltica SIMPOOL AUTOMATIC
SIMPOOL AUTOMATIC Peristaltic pump

DIMENSIONI/*DIMENSIONS*

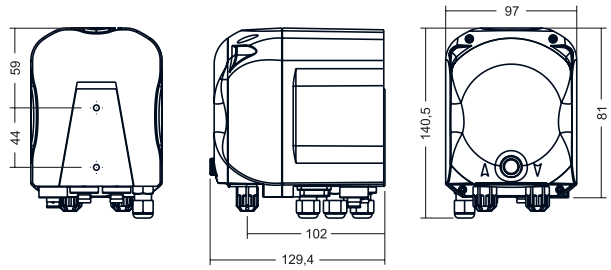

IMBALLO/*PACK*

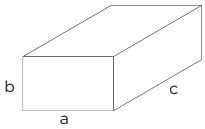

Confezione singola/*Single pack*:
axbxc: 250x145x265 mm - Kg: 2,33
Confezione multipla/*Multipack*: 6pz/*pcs*
axbxc: 610x325x435 mm - Kg: 13,76
N. x pallet confezione multipla/*N. x pallet Multipack:* 24

CAMPO DI UTILIZZO

• Per piscine private con volume fino a 200mc a per il dosaggio automatico del perossido di idrogeno o di altre sostanze liquide, in contemporanea all'attivazione della pompa di ricircolo.

DESCRIZIONE

Pompa peristaltica digitale adatta per il dosaggio automatico di prodotti chimici per piscina (cloro, perossido di idrogeno, flocculante, anti alghe) mediante semplice impostazione di volume acqua, orari di funzionamento e dosaggio prodotti.
Funzionamento giornaliero secondo sensore di flusso o ingresso inhibit con cavo dedicato per l'attivazione e il consenso al dosaggio (da collegare a pompa di ricircolo).
La pompa è fornita completa di kit e accessori per una corretta e rapida installazione (collare escluso).
Segnalazione sovradosaggi e correzione sotto dosaggi.

CARATTERISTICHE TECNICHE

- Alimentazione: Standard 230 VAC
- Assorbimento: 15 Watt (max)
- Ingressi livello: Standard
- Ingressi INHIBIT: 230 VAC per attivazione e consenso al dosaggio (pompa circolazione) o sensore flusso
- Interruttore: On/Off/Adescamento

CONTEXT OF USE

• For private pools with a volume up to 200 cu. m, to automatic dose of hydrogen peroxide or other liquid substances, upon activation of the recirculation pump.

DESCRIPTION

Digital peristaltic pump for automatic dosing of chemicals for pools (chlorine, hydrogen peroxide, flocculant, anti-algae) by simply setting of water volume, operating times and product dosing.
Daily operation by flow sensor or inhibit input with specific cable to activate and allow the dosing (to be connected to recirculation pump).
The pump comes with kit and accessories for a correct installation (collar excluded).
Overdose signaling and correction under dosages

TECHNICAL FEATURES

- *Power supply: Standard 230 VAC*
- *Absorption: 15 Watt (max)*
- *Level inputs: Standard*
- *INHIBIT inputs: 230 VAC to activate and allow the dosing (circulation pump) or flow sensor*
- *Switch: On/Off/Prime*

Codice *Code*	Modello *Model*	Alimentazione *Power supply*	Motore *Motor*	Portata (l/h) *Flow rate (l/h)*	Pressione (bar) *Pressure (bar)*	Assorbimento *Consumption*	Tubo *Pipe*	*N° X PALLET*	*Price (€)*
ADS3002010000000	SIMPOOL AUTOMATIC	230 VAC	24 VDC	1,4	1	10 W	SANTOPRENE		
ADS3001010000000	SIMPOOL AUTOMATIC	230 VAC	24 VDC	3	1	10 W	SANTOPRENE		
ADS3003010000000	SIMPOOL AUTOMATIC	230 VAC	24 VDC	6	1	10 W	SANTOPRENE		

KIT DI INSTALLAZIONE/*INSTALLATION KIT*

Codice/*Code*	Descrizione/*Description*	*Price (€)*
KITPDP0203	kit installazione PDP Simpool AUTOMATIC *installation kit Simpool AUTOMATIC*	

OPTIONAL/ *OPTIONAL*

Vedere pagina 131 / See pag.131

RICAMBI/ *SPARE PARTS*

Vedere pagina 152 / See pag. 152

NORMATIVE

- n° 2004/108/CE Direttiva EMC
- n° 2006/95/CE "DBT Low Voltage Directive"
- n° 2011/65/UE , 2002/96/CE "direttive RoHs e WEEE"

STANDARDS

- *no. 2004/108/CE EMC directive*
- *no. 2006/95/CE "DBT Low Voltage Directive"*
- *no. 2011/65/UE , 2002/96/CE "RoHs and WEEE directives"*

▪ CE ▪ RoHS

SIMPOOL TIMER

Pompa peristaltica SIMPOOL TIMER

SIMPOOL TIMER Peristaltic pump

DIMENSIONI/*DIMENSIONS*

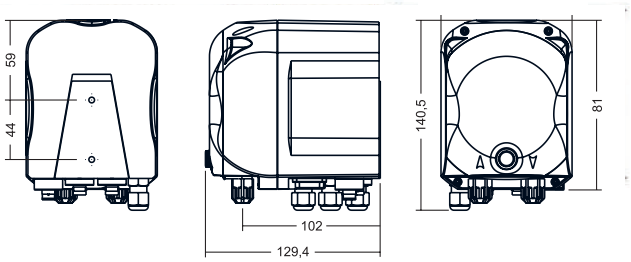

IMBALLO/*PACK*

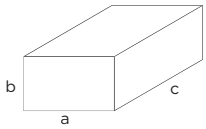

Confezione singola/*Single pack*:
axbxc: 250x145x265 mm - Kg: 2,33
Confezione multipla/*Multipack*: 6pz/*pcs*
axbxc: 610x325x435 mm - Kg: 13,76
N. x pallet confezione multipla/*N. x pallet Multipack:* 24

CAMPO DI UTILIZZO

- Per piscine private con volume fino 200mc a per il dosaggio del cloro o altro disinfettante liquido a tempo con timer integrato.

CONTEXT OF USE

- *For private pools with a volume up to 200 cu. m, for timed dosing of chlorine or other liquid disinfectants with built-in timer*

DESCRIZIONE

Pompa peristaltica digitale con timer integrato adatta per il dosaggio di prodotti chimici per piscina con programmazione giornaliera e settimanale del dosaggio. Ideale per il dosaggio di cloro, perossido di idrogeno, flocculante e anti alghe. Ingresso Inhibit per il consenso al dosaggio (disattivabile). La pompa è fornita completa di kit e accessori per una corretta e rapida installazione (collare escluso).

DESCRIPTION

Digital peristaltic pump with in-built timer *for dosing chemicals for pools, with daily and weekly programmable dosing. Ideal for the dosing of chlorine, hydrogen peroxide, flocculant and anti-algae. Inhibit input to allow the dosing (which can be deactivated if required) The pump comes with kit and accessories for a correct installation (collar excluded)*

CARATTERISTICHE TECNICHE

- Alimentazione: Standard 230 VAC
- Assorbimento: 15 Watt (max)
- Ingressi livello: Standard
- Ingressi INHIBIT: 230 VAC per attivazione e consenso al dosaggio (pompa circolazione)
- Interruttore: On/Off/Adescamento

TECHNICAL FEATURES

- *Power supply: Standard 230 VAC*
- *Absorption: 15 Watt (max)*
- *Level inputs: Standard*
- *INHIBIT inputs: 230 VAC to activate and allow the dosing (circulation pump)*
- *Switch: On/Off/Prime*

Codice *Code*	Modello *Model*	Alimentazione *Power supply*	Motore *Motor*	Portata (l/h) *Flow rate (l/h)*	Pressione (bar) *Pressure (bar)*	Assorbimento *Consumption*	Tubo *Pipe*	*N° X PALLET*	*Price (€)*
ADD80030100C0000	SIMPOOL TIMER	230 VAC	230 VAC	3	1	10 W	SANTOPRENE		

KIT DI INSTALLAZIONE/*INSTALLATION KIT*

Codice/*Code*	Descrizione/*Description*	*Price (€)*
KITPDP0200	kit installazione PDP Simpool Timer *installation kit Simpool Timer*	

OPTIONAL/ *OPTIONAL*

Vedere pagina 131 / See pag. 131

RICAMBI/ *SPARE PARTS*

Vedere pagina 152 / See pag. 152

NORMATIVE

- n° 2004/108/CE Direttiva EMC
- n° 2006/95/CE "DBT Low Voltage Directive"
- n° 2011/65/UE , 2002/96/CE "direttive RoHs e WEEE"

STANDARDS

- *no. 2004/108/CE EMC directive*
- *no. 2006/95/CE "DBT Low Voltage Directive"*
- *no. 2011/65/UE , 2002/96/CE "RoHs and WEEE directives"*

▪ CE ▪ RoHS

SIMPOOL PH

(SONDA PH INCLUSA•*PH PROBE INCLUSED*)

Pompa peristaltica SIMPOOL pH

SIMPOOL pH Peristaltic pump

DIMENSIONI/*DIMENSIONS*

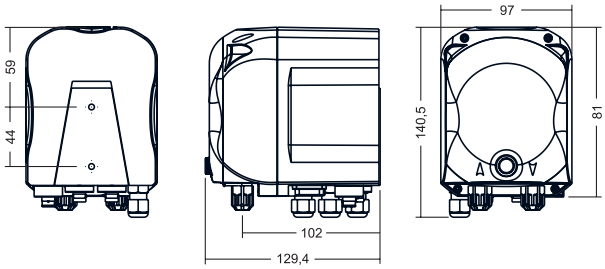

IMBALLO/*PACK*

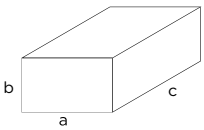

Confezione singola/*Single pack*:
axbxc: 250x145x265 mm - Kg: 2,33
Confezione multipla/*Multipack*: 6pz/*pcs*
axbxc: 610x325x435 mm - Kg: 13,76
N. x pallet confezione multipla/*N. x pallet Multipack:* 24

CAMPO DI UTILIZZO

- Per piscine private con volume fino 200mc a per il dosaggio del correttore acido o alcalino con strumento integrato di lettura del pH.

CONTEXT OF USE

- *For private pools up to 200 cu. m for dosing the acid or alkaline corrector with the built-in pH tool.*

DESCRIZIONE

Pompa peristaltica digitale integrata con strumento pH.
Funzionamento semplice, preciso e flessibile.
Display digitale sempre acceso anche in caso di assenza flusso di circolazione, controllo presenza/assenza flusso mediante collegamento alla pompa di ricircolo (Inhibit). Predisposizione sonda di livello.
Composizione del kit: elettrodo pH, tubo 4 mt aspirazione/mandata, 2 soluzioni tampone pH per calibrazione elettrodo, staffa fissaggio a parete e tasselli, collare 2in1 porta elettrodo e iniezione prodotto adatto per tubazioni DN50-63 ADPSTC, filtro di fondo. A richiesta è disponibile la versione predisposta per la lettura della temperatura (sonda di temperatura esclusa).

DESCRIPTION

Digital peristaltic pump with built-in pH instrument.
Easy, precise and flexible use.
Digital display switched on even without circulation flow, flow presence/absence control through a connection to the recirculation pump (Inhibit).Level probe compatible.
The kit includes: pH electrode, 4 m suction/injection pipe, 2 pH buffer solutions to calibrate the electrode, wall fixing bracket and dowels, 2in1 electrode holder collar and product injection suitable for DN50-63 ADPSTC pipes, foot filter. Upon request, the temperature-reading compatible version is available (temperature probe not included).

CARATTERISTICHE TECNICHE

- Alimentazione: Standard 230 VAC - 15 Watt (max)
- Ingressi livello: Standard
- Ingressi INHIBIT: 230 VAC per attivazione e consenso al dosaggio (pompa circolazione)
- Interruttore: On/Off/Adescamento
- Tipologia sonda: Elettrodo pH

Modello LIGHT
- Range 0-14 pH (allarme range impostabile)
- Modo Pausa

Modello PRO
- Range ridotto 5-9pH (tipico Piscina)
- Pred. sonda Temperatura
- Allarmi Range/Manutenzione/OFA/Temperatura
- Statistiche: Misura pH medio misurato
- Buzzer

TECHNICAL FEATURES

- *Power supply: Standard 230 VAC - 15 Watt (max)*
- *Level inputs: Standard*
- *INHIBIT inputs: 230 VAC to activate and allow the dosing (circulation pump)*
- *Switch: On/Off/Prime*
- *Probe type: pH electrode*

LIGHT model
- *Range 0-14 pH (Adjisutable range alarm)*
- *Pause mode*

PRO model
- *Reduced Range 5-9pH (specific for Swimming Pool use)*
- *Temperature probe connection **
- *Range/Maintenance/ OFA/Temperature alarm*
- *Statistics: Average pH measurement*
- *Buzzer*

Codice *Code*	Modello *Model*	Alimentazione *Power supply*	Motore *Motor*	Portata (l/h) *Flow rate (l/h)*	Pressione (bar) *Pressure (bar)*	Assorbimento *Consumption*	Tubo *Pipe*	*N°X PALLET*	*Price (€)*
ADS100301000A000	SIMPOOL LIGHT pH	230 VAC	230 VAC	3	1	15 W	SANTOPRENE		
ADD300301000A000	SIMPOOL PRO pH-Temp*	230 VAC	230 VAC	3	1	15 W	SANTOPRENE		

*sonda di temperatura esclusa/*temperature probe not included*

KIT DI INSTALLAZIONE/*INSTALLATION KIT*

Codice/*Code*	Descrizione/*Description*	*Price (€)*
KITPDP0201	kit installazione PDP Simpool PH *installation kit Simpool PH*	

OPTIONAL/ *OPTIONAL*

Vedere pagina 131/ See pag.131

RICAMBI/ *SPARE PARTS*

Vedere pagina 152 / See pag.152

NORMATIVE

- n° 2004/108/CE Direttiva EMC
- n° 2006/95/CE "DBT Low Voltage Directive"
- n° 2011/65/UE , 2002/96/CE "direttive RoHs e WEEE"

STANDARDS

- *no. 2004/108/CE EMC directive*
- *no. 2006/95/CE "DBT Low Voltage Directive"*
- *no. 2011/65/UE , 2002/96/CE "RoHs and WEEE directives"*

▪ CE ▪ RoHS

SIMPOOL RX

(SONDA RX INCLUSA•*RX PROBE INCLUDED*)

Pompa peristaltica SIMPOOL Rx

SIMPOOL Rx Peristaltic pump

DIMENSIONI/*DIMENSIONS*

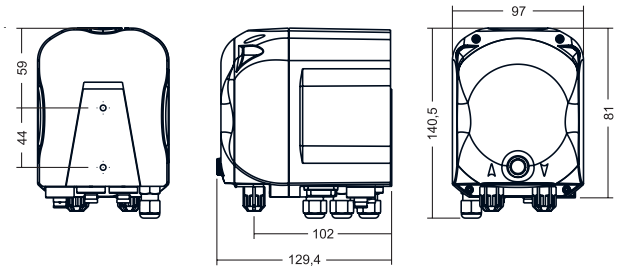

IMBALLO/*PACK*

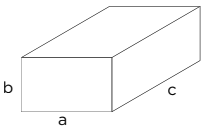

Confezione singola/*Single pack*:
axbxc: 250x145x265 mm - Kg: 2,33
Confezione multipla/*Multipack*: 6pz/*pcs*
axbxc: 610x325x435 mm - Kg: 13,76
N. x pallet confezione multipla/*N. x pallet Multipack:* 24

CAMPO DI UTILIZZO

- Per piscine private con volume fino 200mc a per il dosaggio del cloro o altro disinfettante in funzione della lettura del potenziale Rx ottenuta con strumento integrato.

CONTEXT OF USE

- *For private pools with a volume up to 200 cu. m, for timed dosing of chlorine or other liquid disinfectants depending on the Rx potential read through the built-in tool.*

DESCRIZIONE

Pompa peristaltica digitale integrata con strumento Rx.
Ideale per il dosaggio proporzionale del cloro e di altri disinfettanti per la piscina. Funzionamento semplice, preciso e flessibile., display digitale sempre acceso anche in caso di assenza flusso di circolazione, controllo presenza/ assenza flusso mediante collegamento alla pompa di ricircolo (Inhibit).Predisposizione sonda di livello.
Composizione del kit: elettrodo Rx, tubo 4 mt aspirazione/mandata, 1 soluzione tampone mV per calibrazione elettrodo, staffa fissaggio a parete e tasselli, collare 2in1 porta elettrodo e iniezione prodotto adatto per tubazioni DN50-63 ADPSTC, filtro di fondo.

DESCRIPTION

Digital peristaltic pump with built-in Rx instrument.
Ideal for the proportional dosing of chlorine and other disinfectants for the pool. Easy, precise and flexible use.Ddigital display switched on even without circulation flow, flow presence/absence control through a connection to the recirculation pump (Inhibit). Level probe compatible.
The kit includes: Rx electrode, 4 m suction/injection pipe, 1 mV buffer solution to calibrate the electrode, wall fixing bracket and dowels, 2in1 electrode holder collar and product injection suitable for DN50-63 ADPSTC pipes, foot filter.

CARATTERISTICHE TECNICHE

- Alimentazione: Standard 230 VAC – 15 Watt
- Ingressi livello: Standard
- Ingressi INHIBIT: 230 VAC per attivazione e consenso al dosaggio (pompa circolazione)
- Interruttore: On/Off/Adescamento
- Tipologia sonda: Elettrodo Rx

Modello LIGHT
- Range 0-999 mV (allarme range impostabile)
- Modo Pausa

Modello PRO
- Range ridotto 500-900 mV (tipico Piscina)
- Allarmi Range/Manutenzione/OFA
- Statistiche: mV medio misurato
- Buzzer

TECHNICAL FEATURES

- *Power supply: Standard 230 VAC 15 Watt*
- *Level inputs: Standard*
- *INHIBIT inputs: 230 VAC to activate and allow the dosing (circulation pump)*
- *Switch: On/Off/Prime*
- *Probe type: Rx electrode*

LIGHT model
- *Range 0-999 mV (Adjustable range alarm)*
- *Pause mode*

PRO model
- *Reduced Range 500-900mV (specific for Swimming Pool use)*
- *Range/Maintenance/OFA/ alarm*
- *Statistics: Average mV measurement*
- *Buzzer*

Codice *Code*	Modello *Model*	Alimentazione *Power supply*	Motore *Motor*	Portata (l/h) *Flow rate (l/h)*	Pressione (bar) *Pressure (bar)*	Assorbimento *Consumption*	Tubo *Pipe*	*Price (€)*
ADS200301000A000	SIMPOOL LIGHT Rx	230 VAC	230 VAC	3	1	15 W	SANTOPRENE	
ADD200301000A000	SIMPOOL PRO Rx	230 VAC	230 VAC	3	1	15 W	SANTOPRENE	

KIT DI INSTALLAZIONE/*INSTALLATION KIT*

Codice/*Code*	Descrizione/*Description*	*Price (€)*
KITPDP0202	kit installazione PDP Simpool RX *installation kit Simpool RX*	

OPTIONAL/ *OPTIONAL*

Vedere pagina 131 /See pag. 131

RICAMBI/ *SPARE PARTS*

Vedere pagina 152 / See pag.152

NORMATIVE

- n° 2004/108/CE Direttiva EMC
- n° 2006/95/CE "DBT Low Voltage Directive"
- n° 2011/65/UE , 2002/96/CE "direttive RoHs e WEEE"

STANDARDS

- *no. 2004/108/CE EMC directive*
- *no. 2006/95/CE "DBT Low Voltage Directive"*
- *n° 2011/65/UE , 2002/96/CE "RoHs and WEEE directives"*

OPTIONAL/ *OPTIONAL*

Codice/*Code*	Modello/*Model*	*Price (€)*
ADSLG4	Sonda di livello con BNC / *Low level probe with BNC*	

Codice *Code*	Modello *Model*	Dimensione (Øxh) *Size (Øxh)*	Volume (l/h) *Volume (l/h)*	*Price (€)*
ADTANK010	Serbatoio polietilene/ *PE tank*	500 x 680	100 L	
ADTANK020	Serbatoio polietilene/ *PE tank*	620 x 800	200 L	

Codice/*Code*	Modello/*Model*	DN	Conn.	*Price (€)*
ADSP6000111	Collare a T filettato per tubo/ *Threaded T collar for pipes*	DN 50	G½"	
ADSP6000113	Collare a T filettato per tubo/ *Threaded T collar for pipes*	DN 63	G½"	

Codice/*Code*	Modello/*Model*	*Price (€)*
ADSTS100N	Sonda di temperatura PT100/*PT100 Temperature probe*	

Codice/*Code*	Modello/*Model*	*Price (€)*
ADSP3600004	Modulo filtro + sensore di flusso / *Filter module + flow sensor*	

ESEMPIO DI INSTALLAZIONE/ *INSTALLATION EXAMPLE* *AUTOMATIC* / TIMER

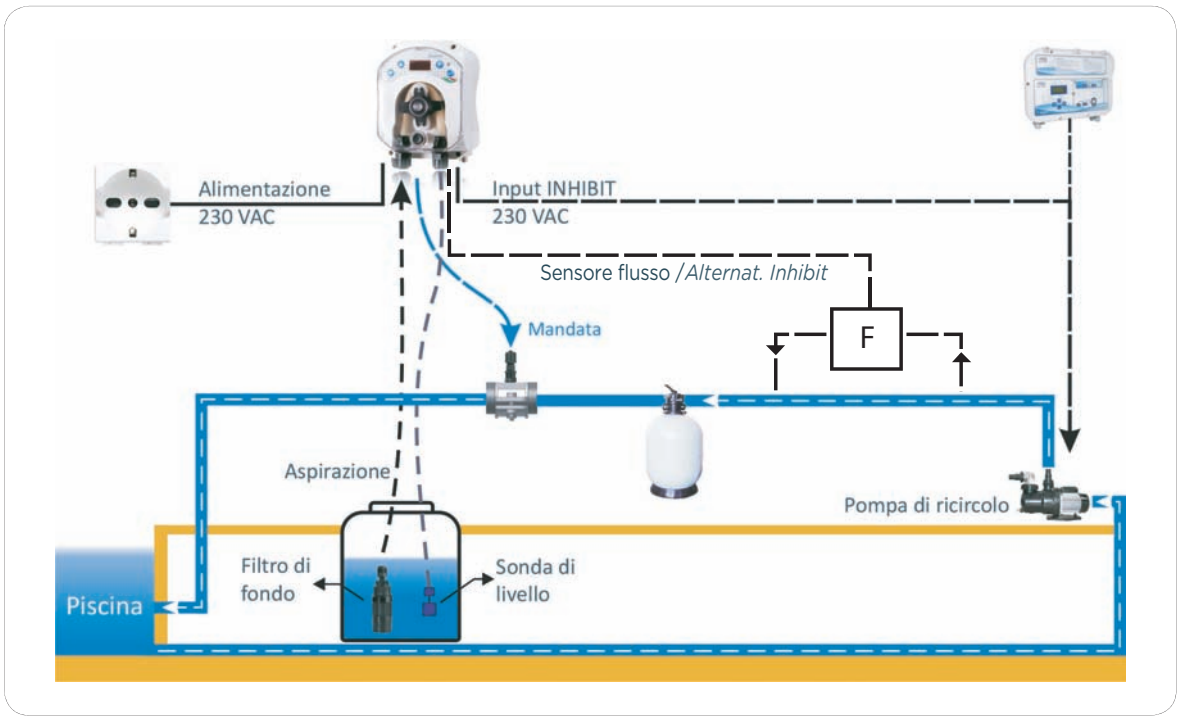

ESEMPIO DI INSTALLAZIONE / *INSTALLATION EXAMPLE* PH

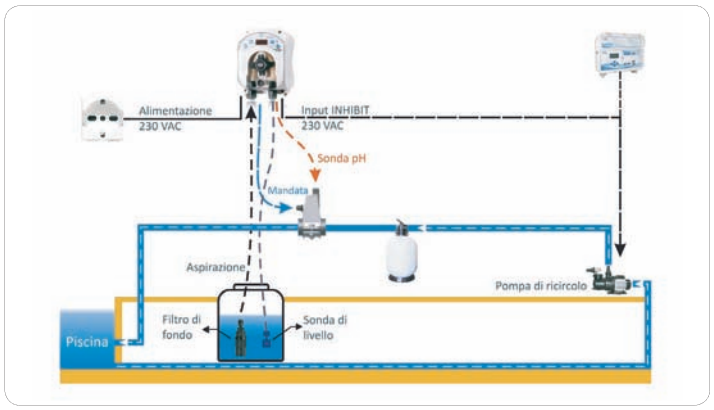

ESEMPIO DI INSTALLAZIONE / *INSTALLATION EXAMPLE* RX

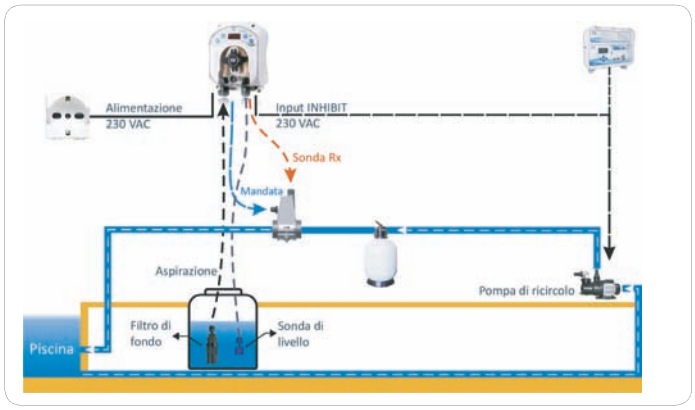

▪ CE ▪ RoHS

TECHNOPOOL 2 PH-RX

(SONDA PH E RX INCLUSE•*PH AND RX PROBES INCLUDED*)

Pompa Peristaltica doppia TECHNOPOOL 2 PH-RX

Twin peristaltic pump PH RX TECHNOPOOL

DIMENSIONI/*DIMENSIONS*

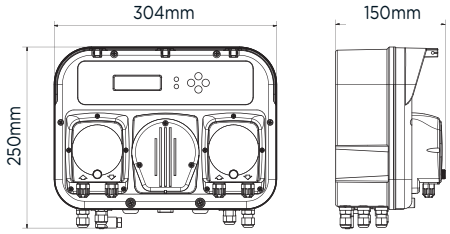

IMBALLO/*PACK*

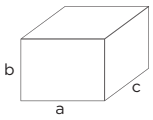

Confezione singola/*Single pack*:
axbxc: 390x445x165 mm - Kg: 4,10
Confezione multipla/*Multipack:* 4pz/*pcs*
N. x pallet confezione multipla/*N. x pallet Multipack:* 24

CAMPO DI UTILIZZO

- Per piscine private con doppio strumento integrato pH e Rx adatto per il dosaggio del correttore acido o alcalino in funzione della lettura del pH e per il dosaggio del cloro o altro disinfettante in funzione della lettura del potenziale Rx.

CONTEXT OF USE

- *For private pools with double built-in pH and Rx tool, suitable for the dosing of acid/alkaline correctors depending on the pH reading, and for the dosing of chlorine or other disinfectants depending on the Rx potential reading.*

DESCRIZIONE

Pompa peristaltica doppia integrata con strumento pH e Rx per misura e regolazione del pH e del potenziale Redox.
Dosaggio proporzionale.

- Display con controlli digitali
- Range di misura 5-9 pH, 0-999mV
- Allarmi acustici
- Password di protezione
- Alimentazione 220-230V 50/60Hz.

Completa di kit e accessori per una corretta installazione.
Composizione corredo:
- Tubo aspirazione/mandata
- Staffa fi ssaggio a parete e tasselli
- **Elettrodi pH e Rx**, soluzioni tampone
- n°2 porta sonda 2-1 ad iniezione DN50-63
- Valvole iniezione
- Filtri di fondo. (2x)

Predisposizione per:
- Sonde livello
- Sensore di flusso e temperatura

DESCRIPTION

Double peristaltic pump with pH and Rx built-in instrument *to measure and adjust pH and Redox potential.*
Proportional dosing.

- *Display with digital controls*
- *Measurement range 5-9 pH, 0-999 mV*
- *Acoustic alarms*
- *Protection password*
- *Power supply 220-230V 50/60Hz.*

With installation kit and equipment.
The equipment consists of:
- *Suction/injection pipe*
- *Wall fixing bracket and dowels*
- ***pH and Rx electrodes**, buffer solutions*
- *n°2 2-1 Probe Holder with Injection valve for tube DN50-63*
- *Injection valves*
- *Foot filters. (2x)*

Compatible with:
- *Level probes*
- *Flow and temperature probe*

CARATTERISTICHE TECNICHE/*TECHNICAL FEATURES*

Codice *Code*	Modello *Model*	Portata (l/h) *Flow Rate (l/h)*	Pressione (bar) *Pressure (bar)*	Tubo *Pipe*	Dimensione (mm) *Size (mm)*	Imballo singolo (mm) *Single packaging (mm)*	Kg *Kg*	Watt *Watt*	*Price (€)*
AD0T00G0T000A100	PDP Technopool 2 PH-RX	1,4/3	1	4 x 6	305x250x160	350 x 300 x 160	3,5	12	

KIT DI INSTALLAZIONE/*INSTALLATION KIT*

Codice/*Code*	Descrizione/*Description*	*Price (€)*
KITPDP0300	kit installazione Technopool 2 PH-RX *installation kit Technopool 2 PH-RX*	

OPTIONAL/ *OPTIONAL*

Vedere pagina 134 / See pag. 134

RICAMBI/ *SPARE PARTS*

Vedere pagina 152 / See pag. 152

NORMATIVE

- n° 2004/108/CE Direttiva EMC
- n° 2006/95/CE "DBT Low Voltage Directive"
- n° 2011/65/UE , 2002/96/CE "direttive RoHs e WEEE"

STANDARDS

- *no. 2004/108/CE EMC directive*
- *no. 2006/95/CE "DBT Low Voltage Directive"*
- *n° 2011/65/UE , 2002/96/CE "RoHs and WEEE directives"*

▪ CE ▪ RoHS

TECHNOPOOL 3

(SONDA PH, RX E TEMPERATURA INCLUSE•*PH, RX AND TEMPEREATURE PROBES INCLUDED*)

CAMPO DI UTILIZZO

Per piscine private con strumento multiplo integrato: pH, Temperatura e a richiesta Rx. Adatto per il dosaggio del correttore acido o alcalino in funzione della lettura del pH e per il dosaggio a tempo del disinfettante (es. Perossido di idrogeno) in funzione della temperatura dell'acqua della piscina. Disponibile anche con strumento integrato per la lettura del potenziale Rx per dosaggio proporzionale del cloro.

DESCRIZIONE

Pompa peristaltica tripla integrata con **timer e strumento pH, Temperatura e Redox** (solo modello T-pH-Rx).

- Dosaggio proporzionale di correttore Acido/Alcalino
- Dosaggio temporizzato di 1-2 prodotti per la disinfezione della piscina con compensazione della quantità dosata in funzione della temperatura
- Dosaggio proporzionale al potenziale Redox di disinfettante (solo modello T-pH-Rx)
- Display con controlli digitali
- Allarmi acustici
- Password di protezione
- Connessione alla pompa di ricircolo per consenso al dosaggio (V1)
- Range di misura 5-9pH, 0-999mV.
- Alimentazione 220-230V 50/60Hz

Completa di kit e accessori per una corretta installazione.
Composizione corredo:

- Tubo aspirazione/mandata
- Staffa fissaggio a parete e tasselli
- Elettrodi pH Temperatura e Rx (solo modello con Rx)
- Soluzioni tampone
- Collari portasonda
- Valvole iniezione
- Filtri di fondo.

Predisposizione per:

- Sonde livello
- Sensore di flusso e temperatura

Pompa Peristaltia tripla TECHNOPOOL 3

Triple peristaltic pump TECHNOPOOL 3

DIMENSIONI/*DIMENSIONS*

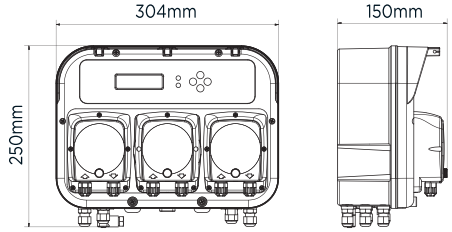

IMBALLO/*PACK*

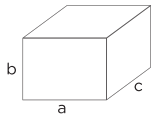

Confezione singola/*Single pack*:
axbxc: 390x445x165 mm - Kg: 4,33
Confezione multipla/*Multipack:* 4pz/*pcs*
N. x pallet confezione multipla/*N. x pallet Multipack:* 24

CONTEXT OF USE

For private pools with multifunctional built-in tool: pH, Temperature and Rx (upon request). Suitable for the dosing of acid/alkaline corrector depending on the pH reading, and for the timed dosing of the disinfectant (like Hydrogen peroxide) depending on water temperature. Also available with the built-in Rx potential reading tool, for a proportional dosing of chlorine.

DESCRIPTION

*Triple peristaltic pump with built-in **timer and pH, Temperature and Redox instruments** (T-pH-Rx model only).*

- *Acid/Alkaline corrector proportional dosing*
- *Timed dosing of 1-2 disinfectant products whose quantity is compensated depending on the temperature*
- *Disinfectant dosing proportioned to the Redox potential (T-pH-Rx model only)*
- *Display with digital controls.*
- *Acoustic alarms*
- *Protection password*
- *Connection to the recirculation pump to allow the dosing (V1)*
- *Measurement range 5-9 pH, 0-999 mV.*
- *Power supply 220-230V 50/60Hz*

With kit and equipment for a correct installation.
The equipment consists of:

- *Suction/injection pipe*
- *Wall fixing bracket and dowels*
- *pH, temperature and Rx electrodes (Rx model only)*
- *Buffer solutions*
- *Probe holder collars*
- *Injection valves*
- *Foot filters.*

Compatible with:

- *Level probes*
- *Flow and temperature probe*

CARATTERISTICHE TECNICHE/*TECHNICAL FEATURES*

Codice *Code*	Modello *Model*	Sonde *Probes*	Portata (l/h) *Flow Rate (l/h)*	Pressione (bar) *Pressure (bar)*	Tubo *Pipe*	Dimensione (mm) *Size (mm)*	Imballo singolo (mm) *Single packaging (mm)*	Kg *Kg*	Watt *Watt*	*Price (€)*
AD5000G0G000A100	Technopool 3 T-PH-T	TEMP.-PH	1,4-1,4-1,4	1-1-1	4 x 6	305x250x160	423 x 277 x 105	3,5	25	
AD4600G0G000A100	Technopool 3 T-PH-RX	TEMP.-PH-RX	1,4-1,4-1,4	1-1-1	4 x 6	305x250x160	423 x 277 x 105	3,5	25	

KIT DI INSTALLAZIONE/*INSTALLATION KIT*

Codice/*Code*	Descrizione/*Description*	*Price (€)*
KITPDP0301	kit installazione Technopool 3 *installation kit Technopool 3*	

NORMATIVE

- n° 2004/108/CE Direttiva EMC
- n° 2006/95/CE "DBT Low Voltage Directive"
- n° 2011/65/UE , 2002/96/CE "direttive RoHs e WEEE"

STANDARDS

- *no. 2004/108/CE EMC directive*
- *no. 2006/95/CE "DBT Low Voltage Directive"*
- *n° 2011/65/UE , 2002/96/CE "RoHs and WEEE directives"*

OPTIONAL/ *OPTIONAL*

Vedere pagina134 /See pag.134

RICAMBI/ *SPARE PARTS*

Vedere pagina152 / See pag.152

OPTIONAL/ *OPTIONAL*

Codice/*Code*	Modello/*Model*	*Price (€)*
ADSLG	Sonda livello con connettore (opzionale)/ *Level probe with connector (optional)*	

Codice *Code*	Modello *Model*	Dimensione (Øxh) *Size (Øxh)*	Volume (l/h) *Volume (l/h)*	*Price (€)*
ADTANK010	Serbatoio polietilene/ *PE tank*	500 x 680	100 L	
ADTANK020	Serbatoio polietilene/ *PE tank*	620 x 800	200 L	
ADTANK030	Serbatoio polietilene/ *PE tank*	710 x 890	300 L	

Codice/*Code*	Modello/*Model*	*Price (€)*
ADSTS100N	Sonda di temperatura PT100/*PT100 Temperature probe*	

ESEMPIO DI INSTALLAZIONE/ *INSTALLATION EXAMPLE* TECNHOPOOL 3

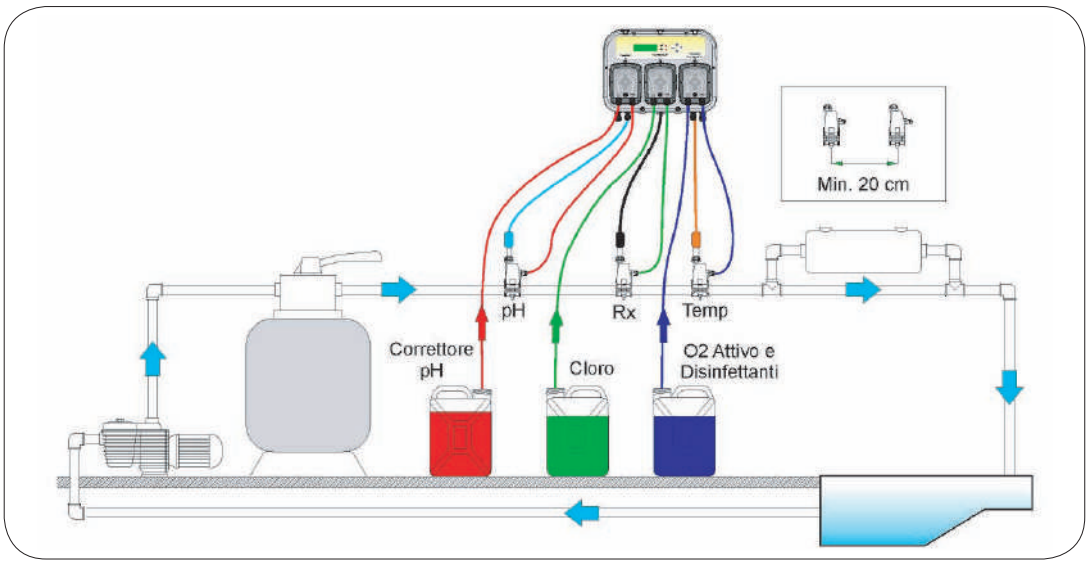

ESEMPIO DI INSTALLAZIONE/ *INSTALLATION EXAMPLE* TECNHOPOOL 2PH-RX

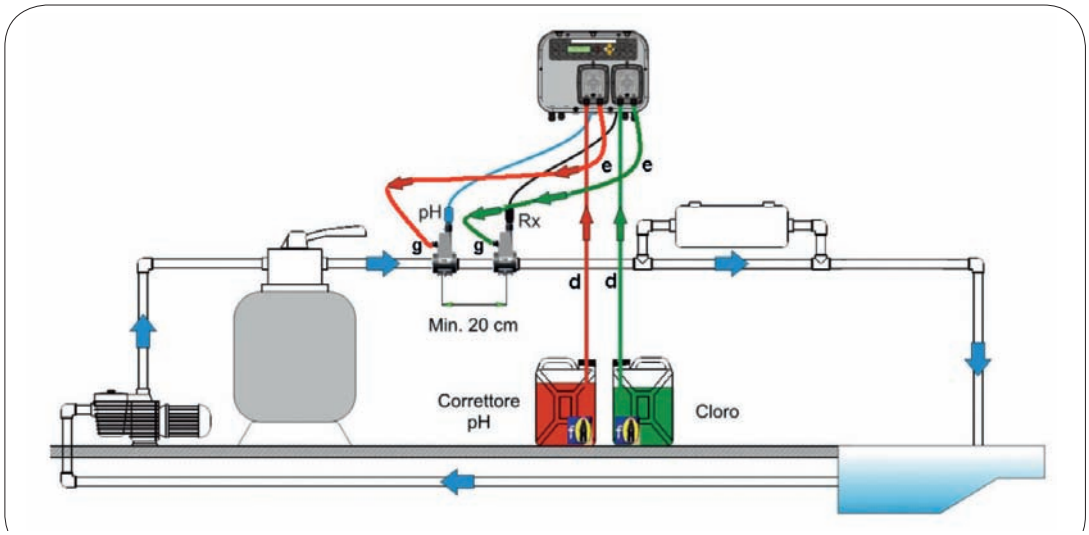

▪ CE ▪ RoHS

HC151 + CST

Pompa Elettromagnetica analogica HC151+CST costante

Analogic electromagnetic pump HC151+CST constant

DIMENSIONI/*DIMENSIONS*

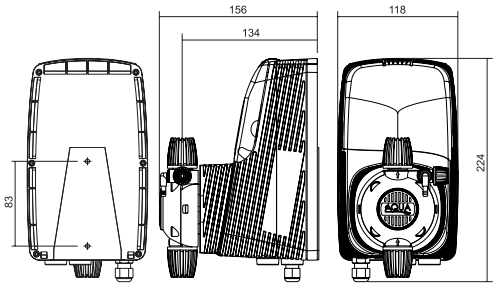

CAMPO DI UTILIZZO

Per piscine private e pubbliche, per il dosaggio costante di correttore acido/alcalino, cloro o altro disinfettante

CONTEXT OF USE

For private pools, to constant dose the acid/alkaline corrector, chlorine or other disinfectants

DESCRIZIONE

Pompa dosatrice elettromagnetica analogica.
Impostazione del dosaggio a portata costante.
• Contenitore in PP rinforzato, resistente ad ambienti di lavoro particolarmente aggressivi;
• Regolazione in percentuale della frequenza dei colpi;
• Regolazione della portata 0-100% o 0-20% ;
• Range Alimentazione 100÷240Vac - 50/60Hz;
• Grado di protezione IP65;
• Montaggio a parete con staffa di fissaggio a muro inclusa nel kit di installazione;

FUNZIONALITA'
• Portata costante (unità di misura espressa in %);
• Possibilità di selezionare la prestazione desiderata tra 3 diversi modelli.

DESCRIPTION

Analogic solenoid driven dosing pump.
Constant dosing mode.
• Reinforced PP housing, suitable for aggressive working environment;
• Strokes frequency percentage setting;
• Flow rate setting from 0-100% or from 0-20% ;
• Power supply range 100÷240Vac - 50/60Hz ;
• IP65 protection degree;
• Wall mounting bracket supplied with installation kit;

WORKING MODE
• Constant flow rate (flow rate in %);
• 3 different selectable performance setup.

CARATTERISTICHE TECNICHE/*TECHNICAL FEATURES*

HC151+	Versione standard *Standard version*
Corpo pompa/*Pump body*	PP
Cassa pompa/*Pump housing*	PP
Diaframma/*Diaphragm*	PTFE
Sfere/*Balls*	PYREX
Valvole/*Body valve*	PP
Orings/*O-rings*	Viton®
Valvola di iniezione molla-sfera /*Spring loaded injection valve*	PP-Hastelloy-PYREX
Valvola di fondo/*Foot valve*	PP
Alimentazione/*Power supply*	110Vac - 60Hz / 240Vac - 50Hz

IMBALLO/*PACK*

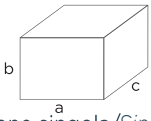

Confezione singola/*Single pack* :
axbxc: 192x160x250 mm - Kg: 3,00
Confezione multipla/*Multipack* : 6pz/*pcs*
axbxc: 405x270x515 mm - Kg: 17,00
N. x pallet confezione multipla/*N. x pallet Multipack:* 24

OPTIONAL/ *OPTIONAL*

Vedere pagina 138 /See pag. 138

RICAMBI/ *SPARE PARTS*

Vedere pagina 152/ See pag. 152

Codice *Cod*	Magnete *Solenoid*	Tipo *Type*	Portata *Flow rate* lt/h	Pressione *Pressure* BAR	N° colpi *Strokes* n°/min	Vol. iniezione *Stroke volume* ml/stroke	Assortimento *Consumption* watt	*Price (€)*
ADA1001201000	M60	A	1	7	100	0,17	14	
			5	1		0,83		
		B	3	7	150	0,5		
			9	1		1,5		
		C	5,5	6	180	0,92		
			10	1		1,67		
ADA1002201000	M70	A	1,8	20	75	0,4	16	
			4	1		0,89		
		B	4	12	120	0,56		
			7	1		0,97		
		C	5,8	9	180	0,83		
			14	1		1,3		

KIT DI INSTALLAZIONE/*INSTALLATION KIT*

Codice/*Code*	Descrizione/*Description*	*Price (€)*
ADSP000000000	kit installazione PDE HC151 CST *HC151 CST installation kit*	

▪ CE ▪ RoHS

HC151+ PH-RX

MODEL PH

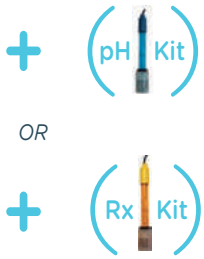

MODEL RX

Pompa elettromagnetica digitale HC151+ PH-RX completa di corredo e sonda

Digital electromagnetic pump HC151+ PH-RX with kit equipment and probe

DIMENSIONI/*DIMENSIONS*

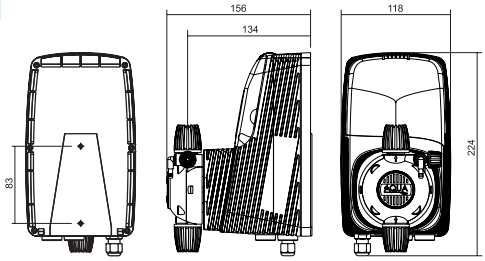

IMBALLO/*PACK*

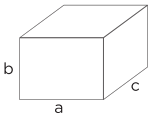

Confezione singola/*Single pack*:
axbxc: 192x160x250 mm - Kg: 3,00
Confezione multipla/*Multipack*: 6pz/*pcs*
axbxc: 405x270x515 mm - Kg: 17
N. x pallet confezione multipla/*N. x pallet Multipack:* 24

CAMPO DI UTILIZZO

- Per piscine private e pubbliche, per il dosaggio di correttore acido/alcalino, cloro o altro disinfettante, con strumento integrato di lettura del PH o del RX

CONTEXT OF USE

- *For private and public pools, to dose the acid/alkaline corrector, chlorine or other disinfectants, with the built.in tool for PH or RX*

DESCRIZIONE

Pompa dosatrice elettromagnetica digitale con strumento integrato per il controllo del pH o del Rx (ORP).
Impostazione del dosaggio costante o proporzionale.
- Contenitore in PP rinforzato, resistente ad ambienti di lavoro particolarmente aggressivi;
- Ingressi: sonda di livello, inibitore, sensore di prossimità;
- Uscita relè per segnalazione dosaggio o allarme (optional);
- Lingua e unità di misura selezionabili;
- Display grafico 132x56 pixel;
- Accesso menu semplificato mediante manopola encoder;
- Montaggio a parete con staffa di fissaggio a muro inclusa nel kit di installazione;
- Grado di protezione IP65;
- Alimentazione standard 100÷240Vac - 50/60Hz.

FUNZIONALITÁ

- Calibrazione assistita della sonda di misura;
- Misura pH o Redox (ORP) selezionabile da programmazione;
- Modalità di dosaggio selezionabile tra Acido e Alcalino (pH) e diretto e inverso (Rx ORP);
- Allarmi di sovradosaggio (OFA);
- Verifica della qualità dell'elettrodo;
- Programmazione ritardo intervento della sonda di livello;
- Possibilità di selezionare la prestazione desiderata tra 3 diversi modelli.

DESCRIPTION

Digital electromagnetic dosing pump with integrated instrument for pH or Rx control (ORP).
Setting of constant or proportional dosage.
- *Reinforced PP housing, suitable for aggressive working environments;*
- *Inputs: level probe, inhibit, proximity sensor;*
- *Relay output for dosage or alarm signal (optional);*
- *Selectable language and unit of measure;*
- *132x56 pixel graphic display;*
- *Simplified menu access via encoder;*
- *Wall mounting with wall fixing bracket included in the installation kit;*
- *IP65 protection degree;*
- *Standard power supply 100 ÷ 240Vac - 50 / 60Hz.*

FUNCTIONALITY

- *Assisted calibration of the measurement probe;*
- *PH or Redox measurement (ORP) selectable by programming;*
- *Selectable dosage mode between Acid and Alkaline (pH) and direct and reverse (Rx ORP);*
- *Overdose alarms (OFA);*
- *Verification of electrode quality;*
- *Programming delay intervention of the level probe;*
- *Possibility to select the desired performance between 3 different models.*

CARATTERISTICHE TECNICHE/*TECHNICAL FEATURES*

HC151+	Versione standard/*Standard version*
Corpo pompa/*Pump body*	PVDF
Cassa pompa/ *Pump housing*	PP
Diaframma/*Diaphragm*	PTFE
Sfere/*Balls*	CE
Valvole/*Body valve*	PVDF
Orings/*O-rings*	Viton®
Valvola di iniezione molla-sfera/*Spring loaded injection valve*	PVDF - Hastelloy-PTFE
Valvola di fondo/*Foot valve*	PVDF
Alimentazione/*Power supply*	110Vac - 60Hz/ 240Vac - 50Hz

OPTIONAL/ *OPTIONAL*
Vedere pagina 138 /See pag. 138

RICAMBI/ *SPARE PARTS*
Vedere pagina 152 / See pag.152

POMPE DOSATRICI ELETTROMAGNETICHE HC151+
SOLENOID DRIVEN DOSING PUMPS HC151+

Codice *Code*	Kit *Kit*	Magnete *Solenoid*	Tipo *Type*	Portata *Flow rate* lt/h	Pressione *Pressure* BAR	N°colpi *Strokes* n° / min	Vol. iniezione *Stroke volume* ml/stroke	Assorbimento *Consumption* watt	*Price (€)*
ADA13013A2001	PH	M60	A	1	7	100	0,17	14	
				5	1		0,83		
			B	3	7	150	0,5		
				9	1		1,5		
			C	5,5	6	180	0,92		
				10	1		1,67		
ADA13023A2001	PH	M70	A	1,8	20	75	0,4	16	
				4	1		0,89		
			B	4	12	120	0,56		
				7	1		0,97		
			C	5,8	9	180	0,83		
				14	1		1,3		
ADA13013A2002	RX	M60	A	1	7	100	0,17	14	
				5	1		0,83		
			B	3	7	150	0,5		
				9	1		1,5		
			C	5,5	6	180	0,92		
				10	1		1,67		
ADA13023A2002	RX	M70	A	1,8	20	75	0,4	16	
				4	1		0,89		
			B	4	12	120	0,56		
				7	1		0,97		
			C	5,8	9	180	0,83		
				14	1		1,3		

KIT DI INSTALLAZIONE/*INSTALLATION KIT*

Codice/*Code*	Descrizione/*Description*	*Price (€)*
KITPDE0100	kit installazione PDE HC151+ PH *installation kit PDE HC151+ PH*	

Codice/*Code*	Descrizione/*Description*	*Price (€)*
KITPDE0101	kit installazione PDE HC151+ RX *installation kit PDE HC151+ RX*	

NORMATIVE

- n° 2004/108/CE Direttiva EMC
- n° 2006/95/CE "DBT Low Voltage Directive"
- n° 2011/65/UE , 2002/96/CE "direttive RoHs e WEEE"

STANDARDS

- *no. 2004/108/CE EMC directive*
- *no. 2006/95/CE "DBT Low Voltage Directive"*
- *n° 2011/65/UE , 2002/96/CE "RoHs and WEEE directives"*

CURVE DI PORTATA-PRESSIONE / *FLOW-PRESSURE CURVES*

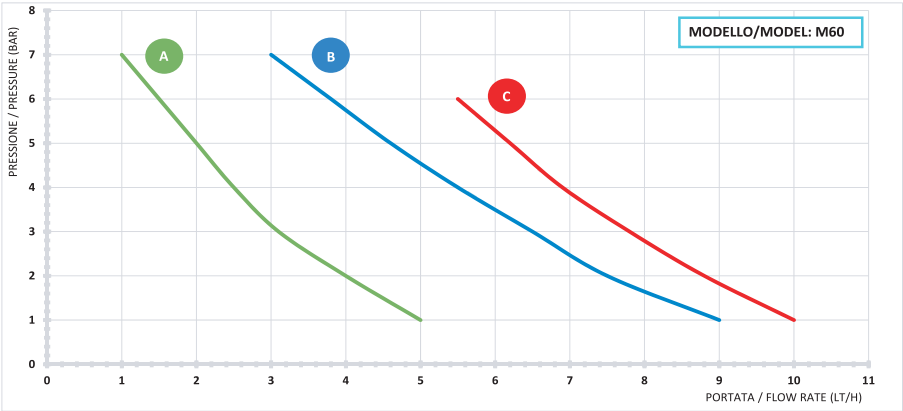

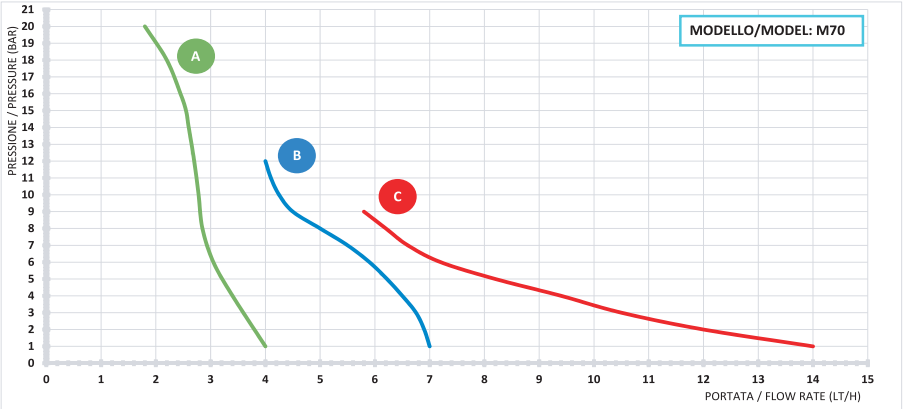

OPTIONAL/ *OPTIONAL* HC151+

Codice/*Code*	Modello/*Model*	*Price (€)*
ADSLG4	Sonda livello con BNC/ *Level probe with BNC*	

Codice/*Code*	Modello/*Model*	*Price (€)*
ADBAS100	Base sostegno pompa / *Horizontal mounting brachet*	

Codice *Code*	Modello *Model*	Tenute *Sealing*	Altezza (mm) *Heights (mm)*	Connettore *Connector*	Connessioni *Connections*	Serbatoio *Tanks*	*Price (€)*
ADLASM10B0	Lancia di aspirazione/ *Suction lance*	GL - VT	115 - 600	BNC	4x6	60 - 100 L	
ADLASM30B0	Lancia di aspirazione/ *Suction lance*	GL - VT	115 - 840	BNC	4x6	200 - 300 L	

Codice/*Code*	Modello/*Model*	DN	Conn.	*Price (€)*
ADSP6000111	Collare a T filettato per tubo/ *Threaded T collar for pipes*	DN 50	G½"	
ADSP6000113	Collare a T filettato per tubo/ *Threaded T collar for pipes*	DN 63	G½"	

Codice/ *Code*	Modello/*Model*	Dimensione (Øxh)/ *Size (Øxh)*	Volume (l/h)/*Volume (l/h)*	*Price (€)*
ADTANK010	Serbatoio polietilene/ *PE tank*	500 x 680	100 L	
ADTANK020	Serbatoio polietilene/ *PE tank*	620 x 800	200 L	
ADTANK030	Serbatoio polietilene/ *PE tank*	710 x 890	300 L	

▪ CE ▪ RoHS

A-TECHNOPOOL SYSTEM PH-RX

Pannelli preassemblati A-TECHNOPOOL SYSTEM PH-RX

Pre-assembled panels A-TECHNOPOOL SYSTEM PH-RX

DIMENSIONI/*DIMENSIONS*

Dimensioni (mm) AxBxC
Sizei (mm) AxBxC
500 x 600 x 200

IMBALLO/*PACK*

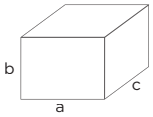

Confezione singola/*Single pack* :
axbxc: 660x560x270 mm - Kg: 7,00
N. x pallet/*N. x pallet* :12

DESCRIZIONE+CAMPO DI UTILIZZO

Quadro di controllo e regolazione proporzionale del pH e del Redox
Composto da:
- Pompa doppia peristaltica TECHNOPOOL pH-Rx
- Porta sonda a deflusso modulare completo di pre-filtro
- Rubinetto di prelievo
- Sensore di flusso
- Elettrodo pH
- Elettrodo Rx
- Soluzioni tampone pH e Rx
- 2 sonde di LIVELLO.

DESCRIPTION+CONTEXT OF USE

Control panel and proportional regulation of pH and Redox.
Composed by:
- *Twin peristaltic pump TECHNOPOOL pH-Rx*
- *Modular probe holder with pre-filter*
- *Check valve*
- *Flow sensor*
- *pH electrode*
- *Rx electrode*
- *pH and Rx buffer solutions*
- *2 LEVEL probes.*

CARATTERISTICHE TECNICHE/*TECHNICAL FEATURES*

Codice *Code*	Modello *Model*	Portata lt/h *Flow rate lt/h*	Pressione BAR *Pressure BAR*	Tubo *Pipe*	Watt *Watt*	*Price (€)*
ADPSP01	A-Technopool sysyem PH-RX	1,5 - 3	1-1	4 x 6	12	

NORMATIVE

- n° 2004/108/CE Direttiva EMC
- n° 2006/95/CE "DBT Low Voltage Directive"
- n° 2011/65/UE , 2002/96/CE "direttive RoHs e WEEE"

STANDARDS

- *n° 2004/108/CE Direttiva EMC*
- *n° 2006/95/CE "DBT Low Voltage Directive"*
- *n° 2011/65/UE , 2002/96/CE "direttive RoHs e WEEE"*

KIT DI INSTALLAZIONE/*INSTALLATION KIT*

Codice/*Code*	Descrizione/*Description*	*Price (€)*
KITPDP0302	kit installazione Technopool System PH-RX *installation kit Technopool system PH-RX*	

ESEMPIO DI INSTALLAZIONE/*INSTALLATION EXAMPLE*

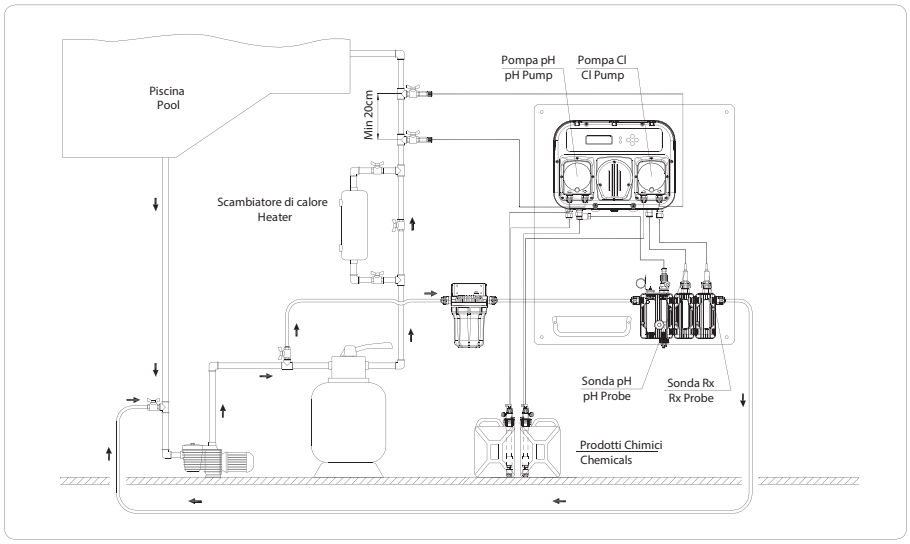

OPTIONAL/*OPTIONAL*

Vedere pagina 142 / See pag. 142

RICAMBI/*SPARE PARTS*

Vedere pagina 152 / See pag.152

▪ CE ▪ RoHS

A-POOL SYSTEM PH-RX/CL/CLJ

Pannelli preassemblati
A-POOL SYSTEM PH-RX/CL/CLJ

Pre-assembled panels
A-POOL SYSTEM PH-RX/CL/CLJ

DIMENSIONI/*DIMENSIONS*

Dimensioni (mm) AxBxC
Sizei (mm) AxBxC

500 x 600 x 200

IMBALLO/*PACK*

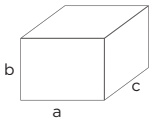

Confezione singola/*Single pack*:
axbxc: 660x560x270 mm - Kg: 10,00
N. x pallet /*N. x pallet* :12

DESCRIZIONE+CAMPO DI UTILIZZO

Quadro di controllo e regolazione proporzionale del pH e del Cloro per piscine private
Composto da:
- 1 Pompa AQUAPOOL PVDF-PTFE-VT
- Porta sonda a deflusso modulare
- Rubinetto di prelievo e sensore di flusso
- Elettrodo pH
- Elettrodo RX/PT-CU/A-J
- Soluzioni tampone
- 2 sonde di livello
- Disponibile a richiesta versione connect;
- Uscita relè per allarme o pompa cloro aggiuntiva.

DESCRIPTION+CONTEXT OF USE

Control panel and proportional regulation of pH and Chlorine for private pools
Composed by:
- *1 AQUAPOOL PVDF-PTFE-VT pump*
- *Modular probe holder*
- *Check valve and flow sensor*
- *pH electrode*
- *RX/PT-CU/A-J electrode*
- *Buffer solutions*
- *2 level probes*
- *Available upon request connect version;*
- *Relè output for additional chlorine pumpor alarm.*

CARATTERISTICHE TECNICHE/*TECHNICAL FEATURES*

	Versione standard/ *Standard version*
Corpo pompa/*Pump body*	PVDF
Diaframma/*Diaphragm*	PTFE
Sfere/*Balls check valves*	PTFE
Valvole di raccordo/*Valve fitting*	PVDF
Tenute/Orings/*Seals/O-rings*	Viton®
Raccordo d'iniezione/*Injection fitting*	PVDF
Filtro di Fondo/ *Foot valve*	PVDF

(*) Dimensionamento di massima effettuato considerando dosaggio di ipoclorito di sodio alla concentrazione del 12% e temperature esterne medie. Con condizioni diverse è necessario adeguare le portate.

(*) Maximum dimensioning carried out considering dosage of sodium hypochlorite at a concentration of 12% and temperatures external medium. With different conditions it is necessary to adjust the flow rates.

A-POOL SYSTEM PH-RX

Codice *Code*	Modello *Model*	Portata l/h (a 2 bar) *Flow rate l/h (a 2 bar)*	Portata l/h (a 5 bar) *Flow rate l/h (at 5 bar)*	Adatta per piscine fino a: (*) *Suitable for pools up to: (*)*		Tubo *Pipe*	Watt *Watt*	*Price (€)*
				interna/*indoor*	esterna/*outdoor*			
ADPS105	PH-RX (low)	2,5-2,5	1,5-1,5	80 mc	50 mc	4 x 6	35	
ADPS100	PH-RX (medium)	7-7	5-5	300 mc	200 mc	4 x 6	35	
ADPS101	PH-RX (high)	12-12	8-8	500 mc	400 mc	4 x 6	35	

KIT DI INSTALLAZIONE/*INSTALLATION KIT*

Codice/*Code*	Descrizione/*Description*	*Price (€)*
KITPDE0500	kit installazione PDE A-Pool System PH-RX *installation kit PDE A-Pool system PH-RX*	

▪ CE ▪ RoHS

A-POOL SYSTEM PH-CL

Codice *Code*	Modello *Model*	Portata l/h (a 2 bar) *Flow rate l/h (a 2 bar)*	Portata l/h (a 5 bar) *Flow rate l/h (at 5 bar)*	Adatta per piscine fino a: (*) *Suitable for pools up to: (*)*		Tubo *Pipe*	Watt *Watt*	*Price (€)*
				interna/*indoor*	esterna/*outdoor*			
ADPS205	PH-CL (low)	2,5-2,5	1,5-1,5	80 mc	50 mc	4 x 6	35	
ADPS200	PH-CL (medium)	7-7	5-5	300 mc	200 mc	4 x 6	35	
ADPS201	PH-CL (high)	12-12	8-8	500 mc	400 mc	4 x 6	35	

KIT DI INSTALLAZIONE/*INSTALLATION KIT*

Codice/*Code*	Descrizione/*Description*	*Price (€)*
KITPDE0501	kit installazione PDE A-Pool System PH-CL *installation kit PDE A-Pool system PH-CL*	

A-POOL SYSTEM PH-CLJ

Codice *Code*	Modello *Model*	Portata l/h (a 2 bar) *Flow rate l/h (a 2 bar)*	Portata l/h (a 5 bar) *Flow rate l/h (at 5 bar)*	Adatta per piscine fino a: (*) *Suitable for pools up to: (*)*		Tubo *Pipe*	Watt *Watt*	*Price (€)*
				interna/*indoor*	esterna/*outdoor*			
ADPS305	PH-CL (low)	2,5-2,5	1,5-1,5	80 mc	50 mc	4 x 6	35	
ADPS300	PH-CL (medium)	7-7	5-5	300 mc	200 mc	4 x 6	35	
ADPS301	PH-CL (high)	12-12	8-8	500 mc	400 mc	4 x 6	35	

KIT DI INSTALLAZIONE/*INSTALLATION KIT*

Codice/*Code*	Descrizione/*Description*	*Price (€)*
KITPDE0502	kit installazione PDE A-Pool System PH-CLJ *installation kit PDE A-Pool system PH-CLJ*	

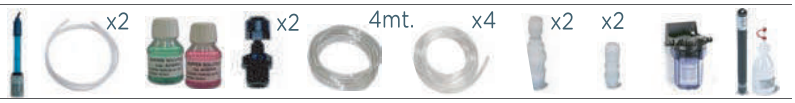

OPTIONAL/ *OPTIONAL*

Vedere pagina 142 / See pag. 142

RICAMBI/ *SPARE PARTS*

Vedere pagina 152 / See pag. 152

NORMATIVE

- n° 2004/108/CE Direttiva EMC
- n° 2006/95/CE "DBT Low Voltage Directive"
- n° 2011/65/UE , 2002/96/CE "direttive RoHs e WEEE"

STANDARDS

- *no. 2004/108/CE EMC directive*
- *no. 2006/95/CE "DBT Low Voltage Directive"*
- *no. 2011/65/UE, 2002/96/CE "RoHs and WEEE directives"*

OPTIONAL/ *OPTIONAL*

Codice *Code*	Modello *Model*	Tenute *Sealing*	Altezza (mm) *Heights (mm)*	Connettore *Connector*	Connessioni *Connections*	Serbatoio *Tanks*	*Price (€)*
ADLASM10C0	Lancia di aspirazione/ *Suction lance*	GL - VT	115 - 600	HIRSCHMANN	4x6	60 - 100 L	
ADLASM30C0	Lancia di aspirazione/ *Suction lance*	GL - VT	115 - 840	HIRSCHMANN	4x6	200 - 300 L	

Codice/ *Code*	Modello/*Model*	Dimensione (Øxh)/ *Size (Øxh)*	Volume (l/h)/*Volume (l/h)*	*Price (€)*
ADTANK010	Serbatoio polietilene/ *PE tank*	500 x 680	100 L	
ADTANK020	Serbatoio polietilene/ *PE tank*	620 x 800	200 L	
ADTANK030	Serbatoio polietilene/ *PE tank*	710 x 890	300 L	

ESEMPIO DI INSTALLAZIONE/*INSTALLATION EXAMPLE* **A-POOL SYSTEM PH-RX**

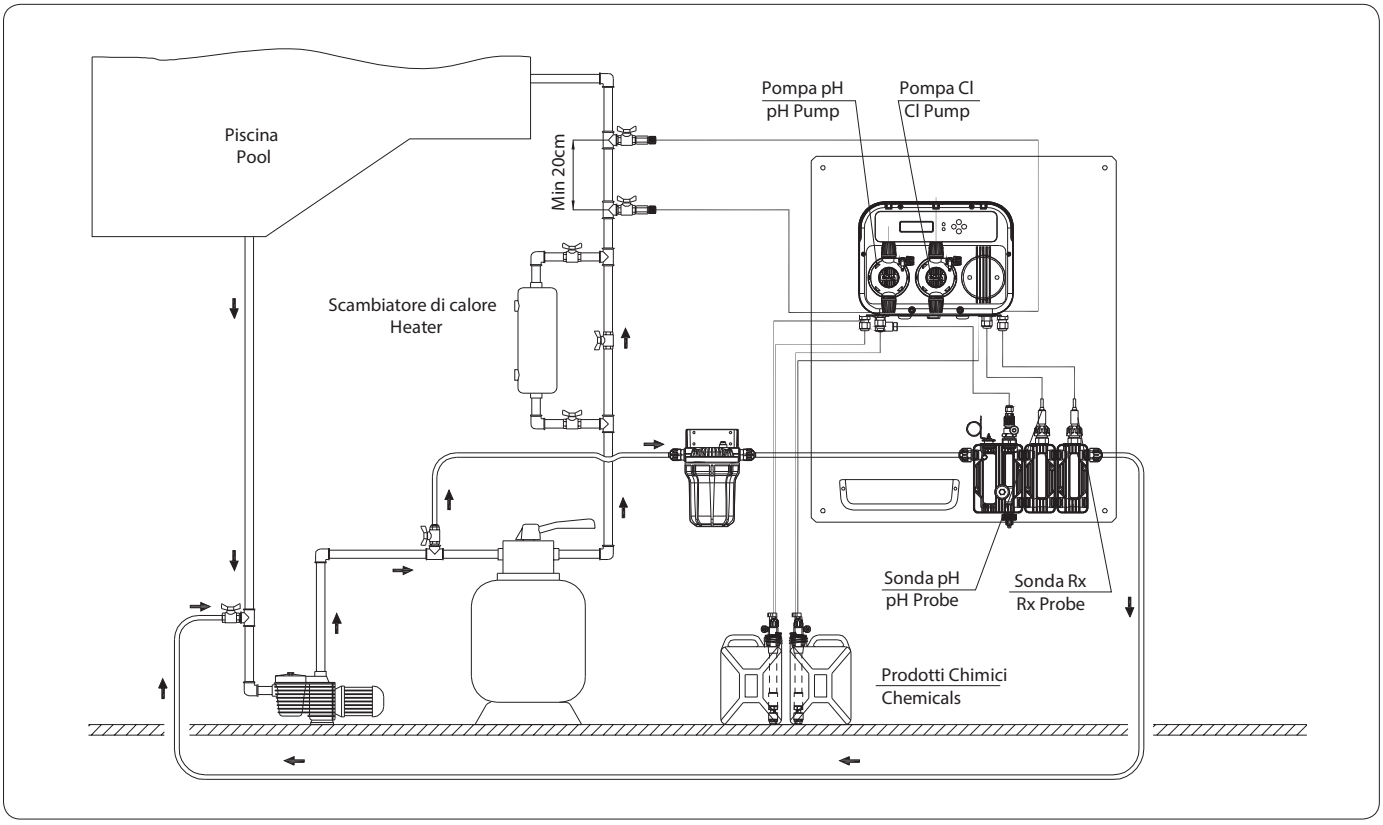

ESEMPIO DI INSTALLAZIONE/*INSTALLATION EXAMPLE* **A-POOL SYSTEM PH-CL**

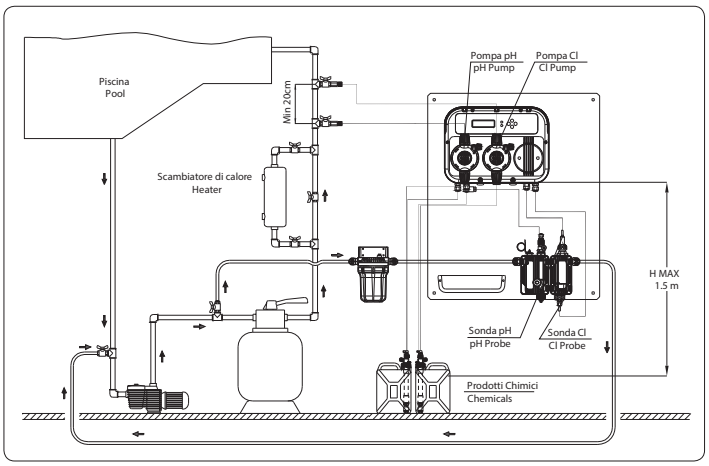

ESEMPIO DI INSTALLAZIONE/*INSTALLATION EXAMPLE* **A-POOL SYSTEM PH-CLJ**

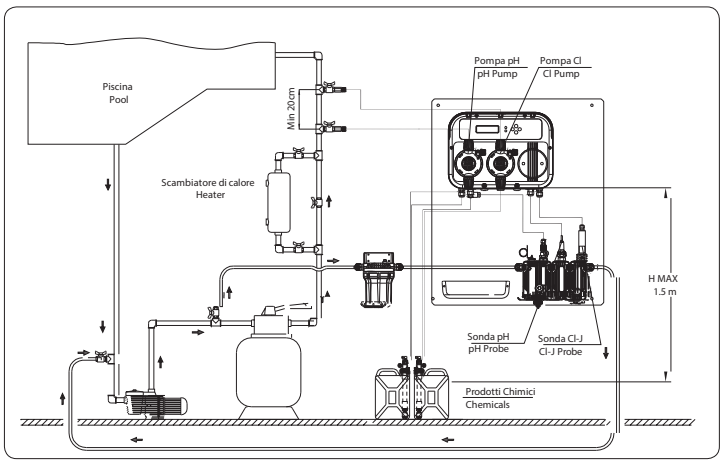

A-POOL TOP+ NEW!

Pannelli preassemblati A-POOL TOP+

Pre-assembled panels A-POOL TOP+

DIMENSIONI/*DIMENSIONS*

Dimensioni (mm) AxBxC
Sizei (mm) AxBxC

600 x 650 x 205

IMBALLO/*PACK*

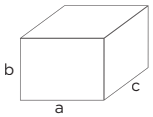

Confezione singola/*Single pack*:
axbxc: 650x800x250 mm - Kg: 10,00
N. x pallet/*N. x pallet*: 6

DESCRIZIONE + CAMPO DI UTILIZZO

Pannello di controllo e regolazione ON-OFF/proporzionale del pH e cloro residuo libero range 0-2 e 0-5 ppm per piscine pubbliche e private composto da:

- N.1 AE START+ PH-CL(J) a 2 misure
- N.2 HC151+ PIMA (M70) regolabili su 3 modelli
- Porta sonda modulare per sonde pH + Elettrodo pH
- Cella amperometrica (Pt-Cu) completa di regolatore di flusso per misura di cloro 0-10 ppm (solo per modello A)
- Sonda amperometrica a membrana per cloro libero, segnale d'uscita in mV (solo per modello B)
- Sonda di temperatura
- Soluzioni tampone pH
- 2 sonde di livello
- Alimentazione 110-240V 50/60Hz

DESCRIPTION + CONTEXT OF USE

Control panel ON-OFF/proportional regulation of pH and Chlorine from 0-2 and 0-5 ppm for public and private pools composed by:

- *N.1 AE START+ PH-CL(J) with 2 measure*
- *N.2 HC151+ PIMA (M70) adjustable on 3 models*
- *Modular probe holder for pH probes + pH electrode*
- *Chlorine cell (Pt-Cu) complete with flow sensor and flow regulator (only for model A)*
- *Amperometric membrane probe for free chlorine, output signal in mV (only for model B)*
- *Temperature probe*
- *pH buffer solutions*
- *2 level probes*
- *Power supply 110-240V 50/60Hz*

CARATTERISTICHE TECNICHE/*TECHNICAL FEATURES*

HC151+	Versione standard/ *Standard version*
Corpo pompa/*Pump body*	PVDF
Cassa pompa/ *Pump housing*	PP
Diaframma/*Diaphragm*	PTFE
Sfere/*Balls*	CE
Valvole/*Body valve*	PVDF
Orings/*O-rings*	Viton®
Valvola di iniezione molla-sfera/*Spring loaded injection valve*	PVDF - Hastelloy - PTFE
Valvola di fondo/*Foot valve*	PVDF
Alimentazione/*Power supply*	110-240v

OPTIONAL/ *OPTIONAL*
Vedere pagina 144 /See pag. 144

RICAMBI/ *SPARE PARTS*
Vedere pagina 152 / See pag. 152

Codice/*Code*	Tipo/*Type*	Sonda/*Probe*	Segnale/*Signal*	Tipo pompa/*Pump type*	Assorbimento/*Consumption*	Tubo d'iniezione/*Injection hose*	*Price (€)*
ADPT+050	PH-RX	PH-RX	-	M70	40W	4X6	
ADPT+060	PH-RX	PH-RX	-	M80	50W	4X6	
ADPT+100	PH-CL	Pt-Cu	mV	M70	40W	4X6	
ADPT+110	PH-CL	Pt-Cu	mV	M80	50W	4X6	
ADPT+200	PH-CL(J)	a membrana	mV(*)	M70	40W	4X6	
ADPT+210	PH-CL(J)	a membrana	mV(*)	M80	50W	4X6	

(*) N.B: Lo strumento consente di collegare anche sonde con segnale 4-20 mA /*The controller allows you to connect 4-20 mA probe signals also.*

NORMATIVE

- n° 2004/108/CE Direttiva EMC
- n° 2006/95/CE "DBT Low Voltage Directive"
- n° 2011/65/UE , 2002/96/CE "direttive RoHs e WEEE"

STANDARDS

- *no. 2004/108/CE EMC directive*
- *no. 2006/95/CE "DBT Low Voltage Directive"*
- *n° 2011/65/UE , 2002/96/CE "RoHs and WEEE directives"*

KIT DI INSTALLAZIONE/*INSTALLATION KIT*

Codice/*Code*	Descrizione/*Description*	*Price (€)*
KITPDE503	kit installazione A-POOL TOP+ PH-CL *installation kit A-POOL TOP+ PH-CL*	
KITPDE504	kit installazione A-POOL TOP+ mod. B *installation kit A-POOL TOP+ mod. B*	
KITPDE515	kit installazione A-POOL TOP+ mod. PH-RX *installation kit A-POOL TOP+ mod. B*	

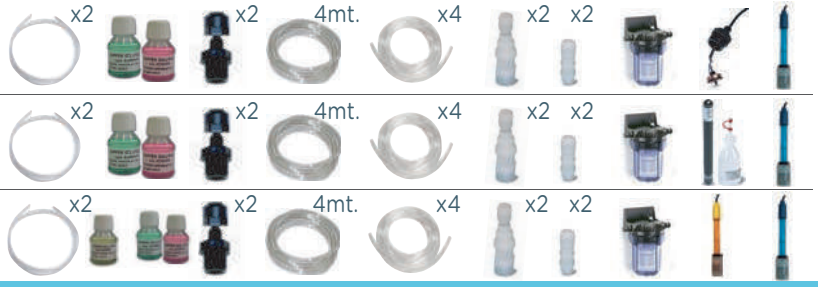

OPTIONAL/ *OPTIONAL*

Codice *Code*	Modello *Model*	Tenute *Sealing*	Altezza (mm) *Heights (mm)*	Connettore *Connector*	Connessioni *Connections*	Serbatoio *Tanks*	*Price €*
ADLASM10B0	Lancia di aspirazione/ *Suction lance*	GL - VT	115 - 600	BNC	4x6	60 - 100 L	
ADLASM30B0	Lancia di aspirazione/ *Suction lance*	GL - VT	115 - 840	BNC	4x6	200 - 300 L	

Codice/ *Code*	Modello/*Model*	Dimensione (Øxh)/ *Si e (Øxh)*	Volume (l/h)/*Volume (l/h)*	*Price €*
ADTANK010	Serbatoio polietilene/ *PE tank*	500 x 680	100 L	
ADTANK020	Serbatoio polietilene/ *PE tank*	620 x 800	200 L	
ADTANK030	Serbatoio polietilene/ *PE tank*	710 x 890	300 L	

KIT GRADUATO/*GRADUATED KIT*

Codice/*Code*	Descrizione/*Description*		*Price €*
ADSP7000790	kit FLOW METER/ *FLOW METER kit*	0-100 l/h	
ADSP7000791	kit FLOW METER + riduttore di pressione / *FLOW METER kit + pressure reducer*	0, 5 BAR	

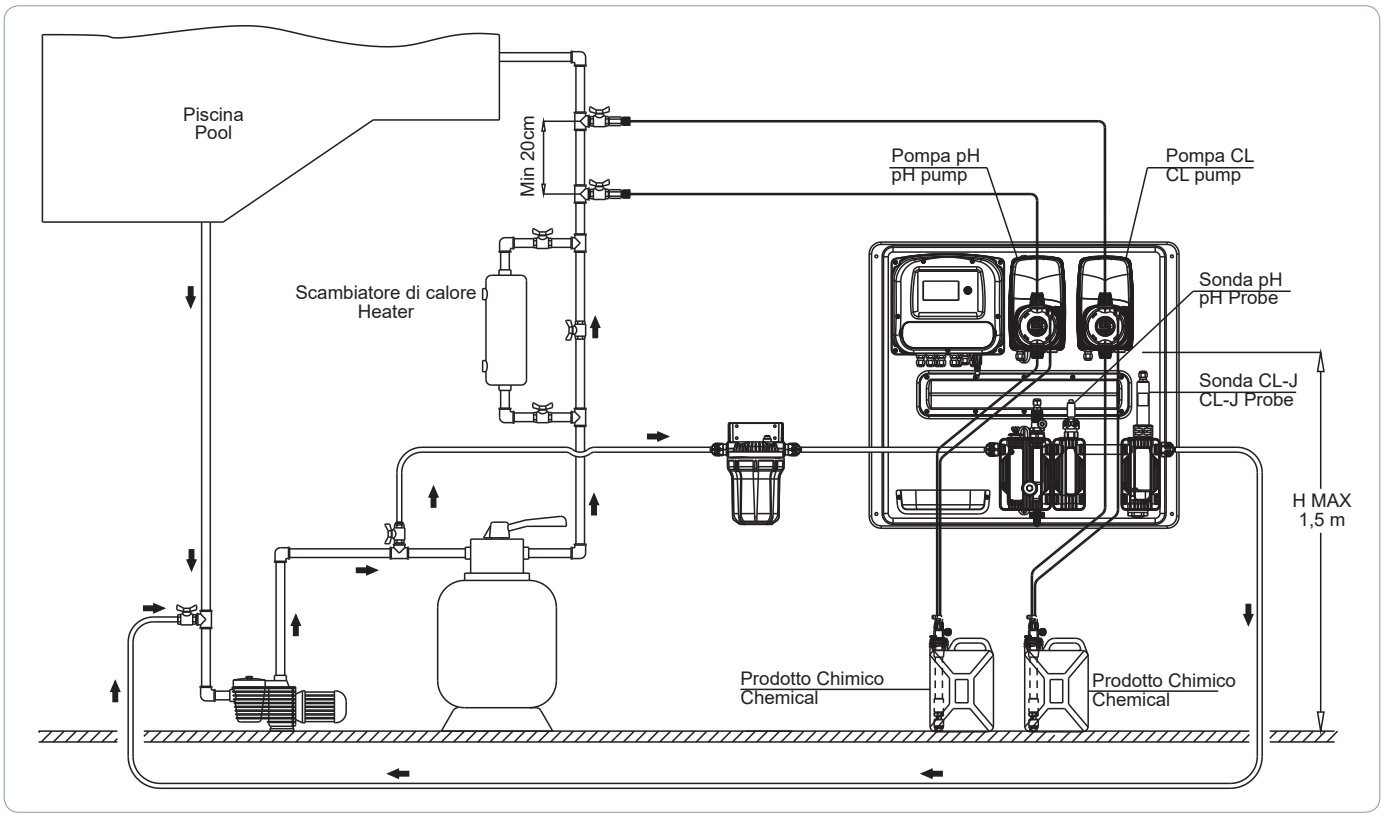

CURVE DI PORTATA-PRESSIONE / *FLOW-PRESSURE CURVES*

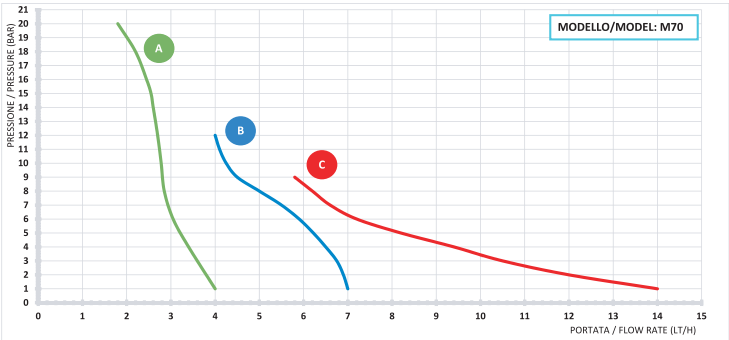

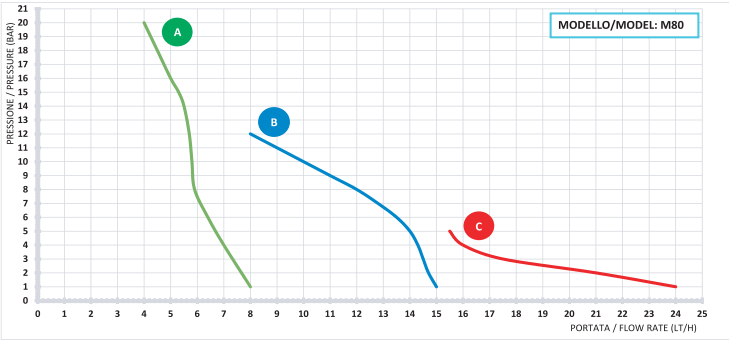

I dati sopra riportati si riferiscono a prove effettuate con acqua a temperatura ambiente.
I valori possono oscillare di circa il 10%

The above datas are referring to tests made whit water at room temperature.

AE-START+

DIMENSIONI/*DIMENSIONS*

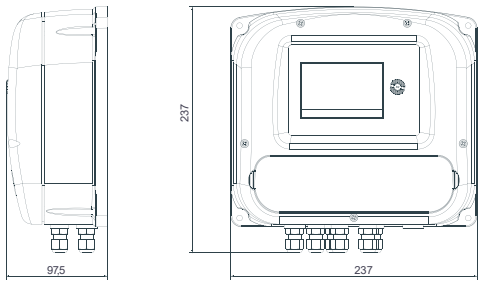

IMBALLO/*PACK*

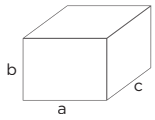

Confezione singola/*Single pack*:
axbxc: 295x160x350 mm - Kg: 1,20

Confezione multipla/*Multipack:* 4pz/pcs
axbxc: 375x355x620 mm - Kg: 6,00

N. x pallet confezione multipla/*N. pallet x Multipack* :24

DESCRIZIONE

- Strumenti di misura multi-parametrici per il controllo e la regolazione dei parametri chimico-fisici dell'acqua, come il pH, il Redox, il cloro libero/cloro totale e la conducibilità;
- Alimentazione standard 100÷240Vac;
- Contenitore con grado di protezione IP55;
- Display grafico 128x64 pixel retroilluminato, navigazione mediante manopola encoder;
- Possibilità di scegliere tra menu BASE e menu ESPERTO;
- Programmazione protetta da Password;
- Setpoint indipendenti in modalità ON-OFF o Proporzionale;
- Regolazione dell'isteresi della misura;
- Possibilità di scelta del modo di funzionamento tra ACIDO e ALCALINO (pH), OSSIDANTE e RIDUCENTE (RX) e DIRETTO e INVERSO (Cloro e Conducibilità);
- Ingressi per sonda di livello, sensore di prossimità e sonda di temperatura (PT100/NTC);
- Uscite proporzionale 4-20mA con Range selezionabile dall'utente;
- Funzione di adescamento delle pompe dosatrici;
- Funzione di cleaning (solo per la misura cloro con sonda Pt-Cu);
- Calibrazione assistita delle sonde;
- Verifica della qualità degli elettrodi pH e Redox;

DESCRIPTION

- *Multi parametric measuring units for control and regulation of chemical-physical water parameters such as pH, Redox (ORP), free Chlorine/Total Chlorine and Conductivity;*
- *Standard power supply 100÷240Vac;*
- *IP55 protection grade casing;*
- *128x64 pixel backlight graphic display, simple user interface by means an encoder;*
- *Basic or Expert programming mode;*
- *Setpoints with independent adjustment in ON-OFF or Proportional mode;*
- *Hysteresis adjustment;*
- *Acid / Alkaline (pH), Oxydant / Reductive (RX), Direct / inverse (Chlorine / Conductivity) functioning mode;*
- *Level probe, proximity sensor and temperature probes (PT100 / NTC) inputs;*
- *4-20mA proportional outputs with adjustable range by user;*
- *Priming mode;*
- *Assisted calibration of the probes;*
- *Quality verification of pH and Redox probes;*

MODELLI DISPONIBILI / AVAILABLE MODELS

AD 1 MISURA / WITH 1 CONTROL

AE START1+ pH(RX)
Strumento monoparametro per la misura del pH (0 ÷ 14 pH) o del Redox (0 ÷ ± 2000 mV).
Single parameter controller for pH (0 ÷ 14 pH) or Redox (0 ÷ ± 2000 mV) measurement and regulation.

AE START1+ CL(J)
Strumento monoparametro per la misura e la regolazione del Cloro libero con sonde amperometriche a cella aperta Pt-Cu (0 ÷ 10 ppm) o del Cloro libero/Cloro totale per sonde amperometriche a membrana (0 ÷ 2000 ppm), possibilità di collegamento di sonde a membrana con segnale in mA o con segnale in mV.
Single parameter controller for free Chlorine measurement and regulation for open cell amperometric probes Pt-Cu (0 ÷ 10 ppm) or free Chlorine / Total Chlorine membrane type probes (0 ÷ 2000 ppm) with mA or mV input signal.

AE START1+ CD
Strumento monoparametro per la misura e la regolazione della conducibilità per sonde di tipo resistitvo con fattore K=1, K=5 (0 ÷ 20000 µS).
Single parameter controller for Conductivity measurement and regulation for resistive type probes with K factor K=1, K=5 (0 ÷ 20000 µS).

A 2 MISURE / WITH 2 CONTROLS

AE START2+ pH+RX
Strumento multiparametro per la misura e la regolazione contemporanea del pH (0 ÷ 14 pH) e del Redox (0 ÷ ±2000 mV).
Multi parameter controller for pH (0 ÷ 14 pH) and Redox (0 ÷ ±2000 mV) measurement and regulation.

AE START2+ pH+CL(J)
Strumento multiparametro per la misura e la regolazione contemporanea del pH (0 ÷ 14 pH) e del del Cloro libero per sonde amperometriche a cella aperta Pt-Cu (0 ÷ 10 ppm) e del Cloro libero/Cloro totale per sonde amperometriche a membrana (0 ÷ 2000 ppm), possibilità di collegamento di sonde a membrana con segnale in mA o con segnale in mV.
Multi parameter controller for pH (0 ÷ 14 pH) and free Chlorine measurement and regulation for open cell amperometric probes Pt-Cu (0 ÷ 10 ppm) or free Chlorine / Total Chlorine membrane type probes (0 ÷ 2000 ppm) with mA or mV input signal.

AE START2+ pH+CD
Strumento multiparametro per la misura e la regolazione contemporanea del pH (0 ÷ 14 pH) e della conducibilità per (0 ÷ 20000 µS).
Multi parameter controller for pH (0 ÷ 14 pH) and Conductivity measurement and regulation (0 ÷ 20000 µS).

A 3 MISURE / WITH 3 CONTROLS

AE START3+ pH+RX+CL(J)
Strumento multiparametro per la misura e la regolazione contemporanea del pH (0 ÷ 14 pH) del Redox (0 ÷ ±2000 mV), del Cloro libero per sonde amperometriche a cella aperta Pt-Cu (0 ÷ 10 ppm) o del Cloro libero/Cloro totale per sonde amperometriche a membrana (0 ÷ 2000 ppm), possibilità di collegamento di sonde a membrana con segnale in mA o con segnale in mV.
Multi parameter controller for pH (0 ÷ 14 pH), Redox (0 ÷ ±2000 mV) and free Chlorine measurement and regulation for open cell amperometric probes Pt-Cu (0 ÷ 10 ppm) or free Chlorine / Total Chlorine membrane type probes (0 ÷ 2000 ppm) with mA or mV input signal.

Codice/*Code*	Modello / *Model*	*N° X PALLET*	*Price (€)*
ADES1PH	Strumento singolo parametro AE START1+ pH(RX)+T / *Single parameter controller AE START1+ pH(RX)+T*		
ADES1CL	Strumento singolo parametro AE START1+ CL(J)+T / *Single parameter controller AE START1+ CL(J)+T*		
ADES1CD	Strumento singolo parametro AE START1+ CD+T / *Single parameter controller AE START1+ CD+T*		
ADES2PHRX	Strumento doppio parametro AE START2+ pH+RX+T / *Two parameters controller AE START2+ pH+RX+T*		
ADES2PHCL	Strumento doppio parametro AE START2+ pH+CL(J)+T / *Two parameters controller AE START2+ pH+CL(J)+T*		
ADES2PHCD	Strumento doppio parametro AE START2+ pH+CD+T / *Two parameters controller AE START2+ pH+CD+T*		
ADES3PHRXCL	Strumento triplo parametro AE START3+ pH+RX+CL(J)+T / *Three parameters controller AE START3+ pH+RX+CL(J)+T*		

	AE START1+	AE START2+	AE START3+
N. parametri *Parameters*	1	2	3
Risoluzione display *Display resolution*	128x64		
Uscite Relè *Outputs Relay*	4	6	8
Setpoint *Setpoints*	2	3	4
Sonda di temperatura *Temperature probe*	PT100		
Uscite mA *mA outputs*	1	2	3
Uscite ausiliarie *Auxiliary outputs*	1	2	3
Relè di allarme *Alarm relay*	1	1	1
Ingressi sonda di livello *Level probe inputs*	1	2	3
Ingresso sonda di prossimità *Proximity sensor input*	Si *Yes*		
Modo ON-OFF *ON-OFF mode*	Si *Yes*		
Modo Proporzionale *Proportional mode*	Si *Yes*		
Allarme di sovradosaggio *Overdosing alarm*	Si *Yes*		
Orologio *Timer*	Si *Yes*		
Collegamento Modbus RS485 *RS485 Modbus connection*	A richiesta *Upon request*		
Modulo esterno WI-FI/ETHERNET *WI-FI/ETHERNET external module*	A richiesta *Upon request*		
Software di comunicazione remota *Remote access software*	A richiesta *Upon request*		

THREADED WATER METERS

A-CON
A-CON

DESCRIZIONE/*DESCRIPTION*

Contatori lancia impulsi filettati.
Threaded Water Meters with pruise output.

CARATTERISTICHE TECNICHE/*TECHNICAL FEATURES*

Calibro - Size - DN *Gauge - Size - DN*	mm	13	20	25	30	40	50
Portata massima Qmax (CEE) *Qmax max. flow rate (CEE)*	m^3/h	3	5	7	10	20	30
Portata nominale QN (CEE) *QN Nominal flow rate (CEE)*	m^3/h	1.5	2.5	3.5	5	10	15
Portata Minima Qmin (CEE) *Minimun Flow Qmin (CEE)*	l/h	30	50	70	100	200	450
Massima temperatura dell'acqua *Minimun Working Temperature*	°C	40	40	40	40	40	40
Massima pressione di lavoro *Max Working Pressure*	BAR	16	16	16	16	16	16
Emettitore impulsi *Pulse emitter*	4 imp/1lt (k=0.25)						

DIMENSIONI/*DIMENSIONS*

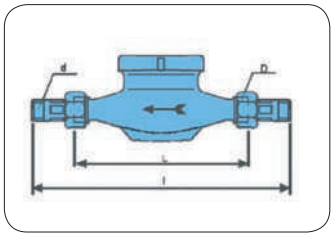

Codice *Code*	Modello *Model*	Connessioni *Connections*	D	DN	Qn	PN	L	l	*Price (€)*
		Ø mm	mm	mm	m^3		mm	mm	
ADCONRC00	A-CON/C 1/2"	1/2"	3/4"	13	1.5	16	110	190	
ADCONRC01	A-CON/C 3/4"	3/4"	1"	20	2.5	16	130	230	
ADCONRC02	A-CON/C 1"	1"	1" 1/4	25	3.5	16	260	360	
ADCONRC03	A-CON/C 1/4"	1" 1/4	1" 1/2	30	5	16	260	380	
ADCONRC04	A-CON/C 1/2"	1" 1/2	2"	40	10	16	300	440	
ADCONRC05	A-CON/C 2"	2"	2" 1/2	50	15	16	300	460	

Codice *Code*	Modello *Model*	Connettore *Connector*	Ingresso-Uscita *In-Out*	Impulsi *Pulses*	Portata nom. *Flow-rate nom.*	*Price (€)*
					m^3/h	
ADCONRC00	Connettore filettato *Threaded water meter*	HIRSMANN	G 1/2"	4 IMP/lt	1,5	
ADCONRC000B	Connettore filettato *Threaded water meter*	BNC	G 1/2"	4 IMP/lt	1,5	
ADCONRC01	Connettore filettato *Threaded water meter*	HIRSMANN	G 3/4"	4 IMP/lt	2,5	
ADCONRC010B	Connettore filettato *Threaded water meter*	BNC	G 3/4"	4 IMP/lt	2,5	
ADCONRC02	Connettore filettato *Threaded water meter*	HIRSMANN	G 1"	4 IMP/lt	3,5	
ADCONRC020B	Connettore filettato *Threaded water meter*	BNC	G 1"	4 IMP/lt	3,5	
ADCONRC03	Connettore filettato *Threaded water meter*	HIRSMANN	G 1" 1/4	4 IMP/lt	5	
ADCONRC030B	Connettore filettato *Threaded water meter*	BNC	G 1" 1/4	4 IMP/lt	5	
ADCONRC04	Connettore filettato *Threaded water meter*	HIRSMANN	G 1" 1/2	4 IMP/lt	10	
ADCONRC040B	Connettore filettato *Threaded water meter*	BNC	G 1" 1/2	4 IMP/lt	10	
ADCONRC05	Connettore filettato *Threaded water meter*	HIRSMANN	G 2"	4 IMP/lt	15	
ADCONRC050B	Connettore filettato *Threaded water meter*	BNC	G 2"	4 IMP/lt	15	

SERBATOI
TANKS

A-TANK

DESCRIZIONE/*DESCRIPTION*

Contenitore cilindrico verticale con struttura auto-portante, fondo piano e boccaporto con coperchio filettato. Realizzato in polietilene atossico stabilizzato U.V. per una maggiore protezione dagli agenti atmosferici, di colore neutro traslucido, la sua struttura viene realizzata in funzione del fluido che deve contenere.
È dotato di superfici piane superiori e uno scarico inferiore da 1/2" che ne agevolano il posizionamento di eventuali attacchi.
Monolitico ossia stampato in un unico pezzo senza giunzioni e corredato da coperchio filettato con sfiato, a richiesta chiuso, e livello visivo impresso. Può essere appoggiato direttamente su superfici piane senza accorgimenti particolari.
Cylindrical vertical container with self-supporting structure, flat bottom and hatch with threaded cover. Made in non-toxic UV-stabilized polyethylene, for a higher protection from the atmospheric agents, with a neutral translucent colour. The structure is designed depending on the liquid it will contain.
It has flat upper surfaces, and a 1/2" lower discharge that ease possible couplings.
It is monolithic, i.e. moulded in a single piece, with no joints. It has a threaded vent lid, closed upon request, and printed visual level indicator. It can be placed on flat surfaces without particular precautions.

Codice *Code*	Modello *Model*	Dimensioni *Dimensions* Ø x h (mm)	*Price (€)*
ADTANK006	A-TANK 06 - 50 lt	400 x 525	
ADTANK010	A-TANK 1 - 100 lt	500 x 680	
ADTANK020	A-TANK 2 - 200 lt	500 x 680	
ADTANK030	A-TANK 3 - 300 lt	710 x 890	
ADTANK050	A-TANK 5 - 500 lt	885 x 1000	
ADTANK100	A-TANK 10 - 1000 lt	1100 x 1200	

DIMENSIONI/*DIMENSIONS*

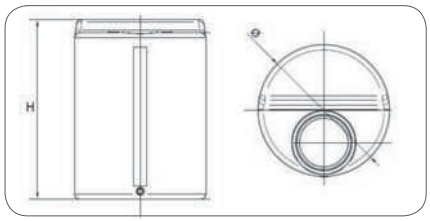

SERBATOI
TANKS

A-VISC

DESCRIZIONE/*DESCRIPTION*

Contenitore cilindrico verticale con struttura auto-portante, fondo piano, idoneo per il contenimento di sicurezza dei serbatoi A-TANK. Realizzato in polietilene atossico stabilizzato U.V. per una maggiore protezione dagli agenti atmosferici, di colore neutro traslucido. Monolitico ossia stampato in un unico pezzo senza giunzioni. Può essere appoggiato direttamente su superfici piane senza accorgimenti particolari.
Cylindrical vertical container with self-supporting structure and flat bottom, suitable for the safety containing of the A-TANK tanks. It is made in non-toxic UV-stabilised polyethylene to provide a higher protection from atmospheric agents, with a neutral, translucent colour. It is monolithic, i.e. moulded in a single piece, with no joints. It can be placed on flat surfaces without particular precautions.

Codice *Code*	Modello *Model*	Dimensioni *Dimensions* Ø x h (mm)	*Price (€)*
ADVSIC010	Vasca di sicurezza serbatoio 100l *Uncovered tank for 100l*	700 x 450	
ADVSIC020	Vasca di sicurezza serbatoio 200l *Uncovered tank for 200l*	800 x 600	
ADVSIC030	Vasca di sicurezza serbatoio 300l *Uncovered tank for 300l*	900 x 660	
ADVSIC050	Vasca di sicurezza serbatoio 500l *Uncovered tank for 500l*	1050 x 1000	
ADVSIC100	Vasca di sicurezza serbatoio 1000l *Uncovered tank for 1000l*	1350 x 1050	

DIMENSIONI/*DIMENSIONS*

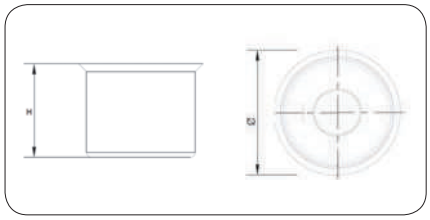

▪ CE

AG-F

AGITATORI VELOCI.
WATER MIXERS.

DESCRIZIONE/*DESCRIPTION*

Agitatori veloci.
- Veloci mono fase AG1-PVC/AG1-AISI 1400 rpm – Motore 230V 50Hz 0.12HP;
- Veloci trifase AG3-PVC/AG3-AISI 1400 rpm – Motore 230/380 V 50Hz 0.12HP.

Fast water mixers.
- *Fast speed three-phase AG3-PVC/AG3-AISI 1400 rpm – Motor 230/380 V - 50 Hz - 0.12HP;*
- *Fast speed three-phase AG3-PVC/AG3-AISI 1400 rpm – Motor 230/380 V - 50 Hz - 0.12HP.*

DIMENSIONI/*DIMENSIONS*

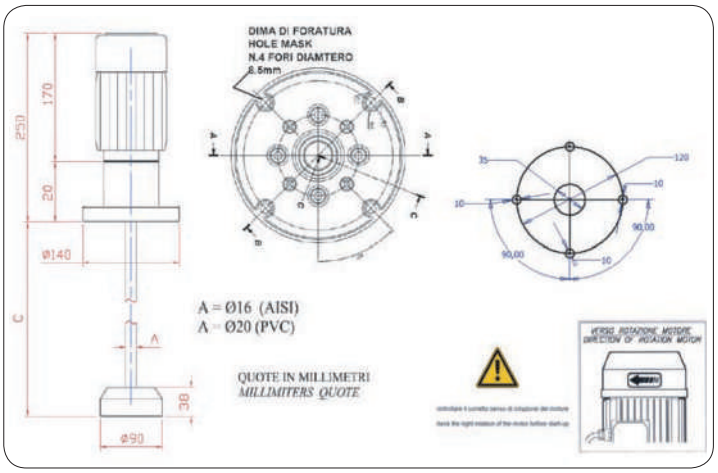

Veloci MONOFASE/*Speed SINGLE-PHASE*

Codice *Code*	Modello *Model*	Dimensioni *Size*	Serbatoio *Tank* lt	Materiale *Material*	Motore *Motor*	Velocità *Speed* rpm	*Price (€)*
ADAG1P06F	AG1-PVC60/F	A-TANK 1	100	PVC	MONOFASE *SINGLE-PHASE*	1400	
ADAG1P07F	AG1-PVC70/F	A-TANK 2-3	200-300	PVC	MONOFASE *SINGLE-PHASE*	1400	
ADAG1P08F	AG1-PVC80/F	A-TANK 5	500	PVC	MONOFASE *SINGLE-PHASE*	1400	
ADAG1P09F	AG1-PVC90/F	A-TANK 10	1000	PVC	MONOFASE *SINGLE-PHASE*	1400	
ADAG1A06F	AG1-AISI60/F	A-TANK 1	100	AISI	MONOFASE *SINGLE-PHASE*	1400	
ADAG1A07F	AG1-AISI70/F	A-TANK 2-3	200-300	AISI	MONOFASE *SINGLE-PHASE*	1400	
ADAG1A08F	AG1-AISI80/F	A-TANK 5	500	AISI	MONOFASE *SINGLE-PHASE*	1400	
ADAG1A09F	AG1-AISI90/F	A-TANK 10	1000	AISI	MONOFASE *SINGLE-PHASE*	1400	

Veloci TRIFASE/*Speed THREE-PHASE*

Codice *Code*	Modello *Model*	Dimensioni *Size*	Serbatoio *Tank* lt	Materiale *Material*	Motore *Motor*	Velocità *Speed* rpm	*Price (€)*
ADAG3P06F	AG3-PVC60/F	A-TANK 1	100	PVC	TRIFASE *THREE-PHASE*	1400	
ADAG3P07F	AG3-PVC70/F	A-TANK 2-3	200-300	PVC	TRIFASE *THREE-PHASE*	1400	
ADAG3P08F	AG3-PVC80/F	A-TANK 5	500	PVC	TRIFASE *THREE-PHASE*	1400	
ADAG3P09F	AG3-PVC90/F	A-TANK 10	1000	PVC	TRIFASE *THREE-PHASE*	1400	
ADAG3A06F	AG3-AISI60/F	A-TANK 1	100	AISI	TRIFASE *THREE-PHASE*	1400	
ADAG3A07F	AG3-AISI70/F	A-TANK 2-3	200-300	AISI	TRIFASE *THREE-PHASE*	1400	
ADAG3A08F	AG3-AISI80/F	A-TANK 5	500	AISI	TRIFASE *THREE-PHASE*	1400	
ADAG3A09F	AG3-AISI90/F	A-TANK 10	1000	AISI	TRIFASE *THREE-PHASE*	1400	

IMBALLO/*PACK*

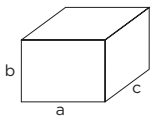

Confezione singola/*Single pack*:
- L60: axbxc: 220x885x220 mm - Kg: 6,00;
- L70/80/90: axbxc: 210x1230x210 mm - Kg: 7,00;

ADLASM

LANCIA DI ASPIRAZIONE
SUCTION LANCE

DESCRIZIONE/*DESCRIPTION*

Lancia di aspirazione con sonda di livello.
- Lunghezza adattabile;
- Adatta per taniche con foro piccolo (minimo 27mm);
- Connessione per tubo di spurgo 4X6 (ritorno all'interno della tanica);
- Sonda di livello e 2mt di cavo totalmente protetto;
- Valvola di non ritorno integrata;
- Facile manutenzione;
- Kit di istruzioni;
- 2 modi di fissaggio (con ghiera da 1" o con manicotto);
- Portata fino a 100 lt/h.

Suction lance with low level probe.
- *Adjustable length;*
- *Suitable for tanks with small hole (min. 27 mm);*
- *Connection to 4X6 discharge pipe (return line within the tank);*
- *Probe level and 2 m completely protected cable;*
- *Built-in check valve;*
- *Easy maintenance;*
- *Instructions kit;*
- *2 modes fixing (with 1" ring nut or sleeve);*
- *Flow rate up to 100 l/h.*

CARATTERISTICHE TECNICHE/*TECHNICAL FEATURES*

	Standard *Standard version*	A richiesta *Upon request*
Corpo *Body*	PP-PVC-VITON	PP-PVE-DUTRAL
Valvole *Body valve*	Pyrex	-
O-rings *O-rings*	Viton®	Dutral

DIMENSIONI/*DIMENSIONS*

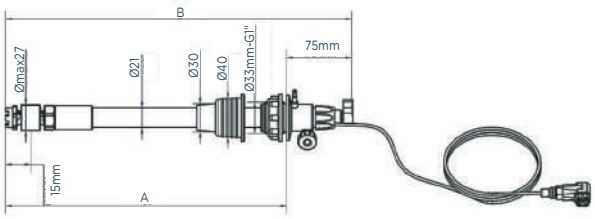

Lunghezza totale (B) *Total length (B)*	Adatta per serbatoio *Suitable for tank*	Lunghezza variabile (A) *Adjustable length (A)*
mm	lt	mm
H=400	5-10	120 -> 300
H=490	30	120 -> 390
H=700	60 ADTANK006 100 ADTANK010	120 -> 600
H=940	200 ADTANK020 300 ADTANK030	120 -> 840
H=1420	500 ADTANK050 1000 ADTANK0100	120 -> 1320

Composizione codice/*Configuration code*

ADLASM		Capacità *Capacity*
	0	T-A Serbatoio 5/10L *T-A tank 5/10 lt*
	1	T-A Serbatoio 60/100L *T-A tank 60/100 lt*
	2	T-A Serbatoio 30L *T-A tank 30 lt*
	3	T-A Serbatoio 200/300L *T-A tank 200/300 lt*
	5	T-A Serbatoio 500L *T-A tank 500 lt*

	Materiali Sfere/O-ring *Balls/O-ring materials*
0	GL-VT
A	GL-DT

	Sonda di livello *Low level probe*
0	Con sonda livello senza connettore *Low level probe without connector*
B	Con sonda livello con connettore BNC *Level probe with BNC connector*
C	Con sonda livello con connettore HIRSHMANN *Low level probe with HIRSH connector*

	Connessioni tubo *Pipe connection*
0	4 x 6
1	10 x 14

Codice *Code*	Descrizione *Description*	Altezza *Height* mm	Serbatoio *Tank* lt	mm	Tenute *O-rings*	Tubo *Pipe*	Connettore *Connector*	*Price (€)*
ADLASM0000	Lancia di aspirazione T-A (5/10l - H400) GL-VT 4x6 C/Sonda LIV.-S/CONN. *Suction nozzle T-A (5/10l -H400) GL-VT 4x6 C/probe LEV.-S/CONN*	400	5-10	155-300	Viton®	4x6	-	
ADLASM00C0	Lancia di aspirazione T-A (5/10l - H400) GL-VT 4x6 C/Sonda LIV.-C/CONN. *Suction nozzle T-A (5/10l -H400) GL-VT 4x6 C/probe LEV.-C/CONN*	400	5-10	155-300	Viton®	4x6	HIRSHMANN	
ADLASM00B0	Lancia di aspirazione T-A (5/10l - H400) GL-VT 4x6 C/Sonda LIV.-S/BNC *Suction nozzle T-A (5/10l -H400) GL-VT 4x6 C/probe LEV.-S/BNC*	400	5-10	155-300	Viton®	4x6	BNC	

Codice *Code*	Descrizione *Description*	Altezza *Height* mm	Serbatoio *Tank* lt	mm	Tenute *O-rings*	Tubo *Pipe*	Connettore *Connector*	*Price (€)*
ADLASM2000	Lancia di aspirazione T-A (30l - H490) GL-VT 4x6 C/Sonda LIV.-S/CONN. *Suction nozzle T-A (30l -H490) GL-VT 4x6 C/probe LEV.-S/CONN*	490	30	155-390	Viton®	4x6	-	
ADLASM20C0	Lancia di aspirazione T-A (30l - H490) GL-VT 4x6 C/Sonda LIV.-C/CONN. *Suction nozzle T-A (30l -H490) GL-VT 4x6 C/probe LEV.-C/CONN*	490	30	155-390	Viton®	4x6	HIRSHMANN	
ADLASM20B0	Lancia di aspirazione T-A (30l - H490) GL-VT 4x6 C/Sonda LIV.-S/BNC *Suction nozzle T-A (30l -H490) GL-VT 4x6 C/probe LEV.-S/BNC*	490	30	155-390	Viton®	4x6	BNC	

Codice *Code*	Descrizione *Description*	Altezza *Height* mm	Serbatoio *Tank* lt	mm	Tenute *O-rings*	Tubo *Pipe*	Connettore *Connector*	*Price (€)*
ADLASM1000	Lancia di aspirazione T-A (60l - 100l -H700) GL-VT 4x6 C/Sonda LIV.-S/CONN. *Suction nozzle T-A (60l - 100l -H700) GL-VT 4x6 C/Probe LEV.-S/CONN*	700	60-100	115-600	Viton®	4x6	-	
ADLASM10C0	Lancia di aspirazione T-A (60l - 100l -H700) GL-VT 4x6 C/Sonda LIV.-C/CONN. *Suction nozzle T-A (60l - 100l -H700) GL-VT 4x6 C/Probe LEV.-C/CONN*	700	60-100	115-600	Viton®	4x6	HIRSHMANN	
ADLASM10B0	Lancia di aspirazione T-A (60l - 100l -H700) GL-VT 4x6 C/Sonda LIV.-C/BNC *Suction nozzle T-A (60l - 100l -H700) GL-VT 4x6 C/Probe LEV.-C/BNC*	700	60-100	115-600	Viton®	4x6	BNC	

Codice *Code*	Descrizione *Description*	Altezza *Height* mm	Serbatoio *Tank* lt	mm	Tenute *O-rings*	Tubo *Pipe*	Connettore *Connector*	*Price (€)*
ADLASM3000	Lancia di aspirazione T-A (2/300l -H940) GL-VT 4x6 C/Sonda LIV.-S/CONN. *Suction nozzle T-A (2/300l -H940) GL-VT 4x6 C/probe LEV.-S/CONN*	940	200-300	115-840	Viton®	4x6	-	
ADLASM30C0	Lancia di aspirazione T-A (2/300l -H940) GL-VT 4x6 C/Sonda LIV.-C/CONN. *Suction nozzle T-A (2/300l -H940) GL-VT 4x6 C/probe LEV.-C/CONN*	940	200-300	115-840	Viton®	4x6	HIRSHMANN	
ADLASM30B0	Lancia di aspirazione T-A (2/300l -H940) GL-VT 4x6 C/Sonda LIV.-S/BNC *Suction nozzle T-A (2/300l -H940) GL-VT 4x6 C/probe LEV.-S/BNC*	940	200-300	115-840	Viton®	4x6	BNC	
ADLASM3001	Lancia di aspirazione T-A (2/300l -H940) GL-VT 4x6 C/Sonda LIV.-S/CONN. *Suction nozzle T-A (2/300l -H940) GL-VT 4x6 C/probe LEV.-S/CONN*	940	200-300	115-840	Viton®	10x14	-	
ADLASM30C1	Lancia di aspirazione T-A (2/300l -H940) GL-VT 4x6 C/Sonda LIV.-C/CONN. *Suction nozzle T-A (2/300l -H940) GL-VT 4x6 C/probe LEV.-C/CONN*	940	200-300	115-840	Viton®	10x14	HIRSHMANN	
ADLASM30B1	Lancia di aspirazione T-A (2/300l -H940) GL-VT 4x6 C/Sonda LIV.-S/BNC *Suction nozzle T-A (2/300l -H940) GL-VT 4x6 C/probe LEV.-S/BNC*	940	200-300	115-840	Viton®	10x14	BNC	

Codice *Code*	Descrizione *Description*	Altezza *Height* mm	Serbatoio *Tank* lt	mm	Tenute *O-rings*	Tubo *Pipe*	Connettore *Connector*	*Price (€)*
ADLASM5000	Lancia di aspirazione T-A (500/1000l -H1420) GL-VT 4x6 C/Sonda LIV.-S/CONN. *Suction nozzle T-A (500/1000l -H1420) GL-VT 4x6 C/probe LEV.-S/CONN*	1420	500-1000	115-1320	Viton®	4x6	-	
ADLASM50C0	Lancia di aspirazione T-A (500/1000l -H1420) GL-VT 4x6 C/Sonda LIV.-C/CONN. *Suction nozzle T-A (500/1000l -H1420) GL-VT 4x6 C/probe LEV.-C/CONN*	1420	500-1000	115-1320	Viton®	4x6	HIRSHMANN	
ADLASM50B0	Lancia di aspirazione T-A (500/1000l -H1420) GL-VT 4x6 C/Sonda LIV.-S/BNC *Suction nozzle T-A (500/1000l -H1420) GL-VT 4x6 C/probe LEV.-S/BNC*	1420	500-1000	115-1320	Viton®	4x6	BNC	
ADLASM5001	Lancia di aspirazione T-A (500/1000l -H1420) GL-VT 4x6 C/Sonda LIV.-S/CONN. *Suction nozzle T-A (500/1000l -H1420) GL-VT 4x6 C/probe LEV.-S/CONN*	1420	500-1000	115-1320	Viton®	10x14	-	
ADLASM50C1	Lancia di aspirazione T-A (500/1000l -H1420) GL-VT 4x6 C/Sonda LIV.-C/CONN. *Suction nozzle T-A (500/1000l -H1420) GL-VT 4x6 C/probe LEV.-C/CONN*	1420	500-1000	115-1320	Viton®	10x14	HIRSHMANN	
ADLASM50B1	Lancia di aspirazione T-A (500/1000l -H1420) GL-VT 4x6 C/Sonda LIV.-C/BNC *Suction nozzle T-A (500/1000l -H1420) GL-VT 4x6 C/probe LEV.-C/BNC*	1420	500-1000	115-1320	Viton®	10x14	BNC	

ADSP6020221

ADBAS100

Codice *Code*	Modello *Model*	*Price (€)*
ADSP6020221	Staffa di fissaggio a parete (HC100-150-151-897-997-899-999) *Wall mounting bracket (HC100-150-151-897-997-899-999)*	
ADSP6020156	Staffa di fissaggio a parete (TECHNOPOOL) *Wall mounting bracket (TECHNOPOOL)*	
ADBAS100	Staffa di fissaggio a basamento (HC150-151-897-997-899-999) *Foot mounting bracket (HC150-151-897-997-899-999)*	

Codice *Code*	Modello *Model*	Misure *Measure*	Lunghezza *Lenght*	*Price (€)*
ADSP6000078	Tubo mandata in polietilene rigido *PE delivery tube*	4x6	2 mt	
ADSP6000370	Tubo mandata in polietilene rigido *PE delivery tube*	6x8	1 mt (100 mt min.)	
ADSP6000016	Tubo mandata in polietilene rigido *PE delivery tube*	10x14	1 mt (50 mt min.)	
ADSP6000546	PVC crystal tubo di spurgo - PVC crystal tubo di aspirazione *PVC crystal bleed of tube - PVC crystal suction tube*	4x6	2 mt	
ADSP6000440	PVC crystal tubo di spurgo - PVC crystal tubo di aspirazione *PVC crystal bleed of tube - PVC crystal suction tube*	10x14	1 mt (100 mt min.)	

Codice *Code*	Modello *Model*	Connessioni *Connections*	Materiale *Materials*	*Price (€)*
ADSP6000028	PVDF Valvola di fondo (HC897-997-999-201) *PVDF foot valve (HC897-997-999-201)*	4x6	PVDF-PTFE-VT	
ADSP6200031	PVDF Valvola Iniezione M - 1/2" Gas (HC897-997-999-201) *PVDF injection valve M - 1/2" Gas (HC897-997-999-201)*	G1/2" - 4x6	PVDF-PTFE-VT	
ADSP6000001	PP Valvola di fondo (HC150-151) *PP foot valve (HC150-151)*	4x6	PP-GL-VT	
ADSP6200007	PP Valvola Iniezione M - 1/2" Gas (HC150-151) *PP injection valve M - 1/2" Gas (HC150-151)*	4x6	PP-GL-VT	
ADCAN3	Prolunga d'iniezione in PVC con doppio filetto 3/8"-1/2" GM-1/2" GF *Injection fitting extension quill. PVC double thread 3/8"-1/2" GM-1/2" GF*			
ADSLG	A-SL	HIRSHMANN		
ADSLG4	A-SL	BNC		

Codice *Code*	Descrizione *Description*	Modello *Model*	Cavo *Cable's lenght* mt	*Price (€)*
ADELTPH01	Elettrodi combinati pH/Rx con cavo intestato, corpo in plastica. Pressione massima 3 BAR. Temperatura 50°C. *Combination pH/Rx electrodes. With bonded cable. Epoxy body. Max pressure 3 BAR. Max temperature 50°C.*	A-pH 1	1	
ADELTPH05		A-pH 5	5	
ADELTPH10		A-pH 10	10	
ADELTRX01		A-Rx 1	1	
ADELTRX05		A-Rx 5	5	
ADELTRX10		A-Rx 10	10	
ADELTRX05G		A-Rx 5 Gold	5	
ADELVPH	Elettrodi combinati pH/Rx con attacco a vite, corpo in vetro. Pressione massima 5 BAR. Temperatura 80°C. *Combination pH/Rx electrodes. Glass body. Max pressure 5 BAR. Max temperature 80°C.*	A-VpH		
ADELVRX		A-VRx		
ADELPPH	Elettrodi combinati pH/Rx con attacco a vite, corpo in plastica. Pressione massima 5 BAR. Temperatura 40°. *Combination pH/Rx electrodes. Epoxy body. Max pressure 5 BAR. Max temperature 40°C.*	A-PpH		
ADELPRX		A-PRx		
ADCV01	Cavo coassiale completo di connettori BNC/SN6. *Coaxial cable for use with electrodes with a BNC/SN6.*	A-CV 1	1	
ADCV02		A-CV 2,5	2,5	
ADCV05		A-CV 5	5	
ADCV10		A-CV 10	10	
ADCV15		A-CV 15	15	
ADCV20		A-CV 20	20	

Codice *Code*	Descrizione *Description*	Modello *Model*	Connessioni *Connections*	*Price (€)*
ADPSM097	Porta sonda COMPLETI componibili, fino ad un massimo di 5 moduli, corpo in PVC, tenute in VITON®, pressione massima 5 BAR, temperatura di lavoro 5-60 °C. *COMPLETE modular probe holder, componible up to 5 module, PVC body, Viton® seals, max pressure 5 BAR, working temperature 5-60 °C.*	Portasonda modulare con filtro - 1x A-EL - Racc. GF 1/2" *Modular probe holder with filter - 1x A-EL - GF 1/2"*	G 1/2"-10x14	
ADPSM01233		Portasonda modulare con filtro - Flusso - 2x A-EL *Modular probe holder with filter - Flow sensor - 2x A-EL*	G 1/2"-10x14	
ADPSM0126		Portasonda modulare con filtro - Flusso - 1x A-J *Modular probe holder with filter - Flow sensor - 1x A-J*	G 1/2"-10x14	

Codice *Code*	Descrizione *Description*	Diametro tubi *Pipe diameter*	Materiale *Material*	Connessioni *Connections*	*Price (€)*
ADPSTC	Portasonda a collare con iniezione 2 in 1 *Collar injection probe holder 2 in 1*	DN 50-63	PP-VL-VT	4x6	

Codice *Code*	Descrizione *Description*	Diametro tubi *Model*	Connessioni *Connections*	*Price (€)*
ADSP6000111	Collare a T filettato per tubo D50x1/2" PVC - COLLAR D50x1/2" PVC	DN 50	G 1/2"	
ADSP6000113	*Threaded T collar for pipes D63x1/2" PVC - COLLAR D63x1/2" PVC*	DN 63	G 1/2"	

Codice *Code*	Modello *Model*	Sonde *Probes*	Connessioni *Connections*	*Price (€)*
ADPST1	Porta sonda a filettato *Threaded probe holder*	pH-Rx-Ø12mm	G 1/2"	
ADPSD	Porta sonda a deflusso 4x6 compatibile con 2 sonde pH-Rx *Modular probe holder with 2 ph-Rx probes compatibile*		G 3/8" - 4X6	
ADPSD2	Porta sonda a deflusso 10x14 compatibile con 2 sonde pH-Rx *Modular probe holder with 2 ph-Rx probes compatibile*		G 1/2" - 10X14	

Codice *Code*	Modello *Model*	Lunghezza *Connections* mt	*Price (€)*
ADPSI05	Portasonda immersione per sonda pH-Rx *Immersion probe holder for pH-Rx probe*	0,5	
ADPSI10	Portasonda immersione per sonda pH-Rx *Immersion probe holder for pH-Rx probe*	1	
ADPSI15	Portasonda immersione per sonda pH-Rx *Immersion probe holder for pH-Rx probe*	1,5	
ADPSI20	Portasonda immersione per sonda pH-Rx *Immersion probe holder for pH-Rx probe*	2	
ADPSI30	Portasonda immersione per sonda pH-Rx *Immersion probe holder for pH-Rx probe*	3	

Price (€)

Codice *Code*	Modello *Model*	Uso *Use*	Range ppm	
ADCG2	Sonda amperometrica di cloro libero pt-cu *Pt-cu amperometric probe for free chlorine*	Cloro *Inorganic chlorine*	0-10	
ADCG5F	Sonda amperometrica di cloro libero pt-cu + flusso + elettrodo *Pt-cu amperometric probe for free chlorine + flow + probe*	Cloro *Inorganic chlorine*	0-10	
ADCG6F	Sonda amperometrica di cloro libero pt-cu + flusso + 2 elettrodi *Pt-cu amperometric probe for free chlorine + flow + 2 probes*	Cloro *Inorganic chlorine*	0-10	
ADSP4000620	Kit ricambio elettrodo pt-cu *Replacement kit for pt-cu electrode*	-	-	
ADSP6500009	Kit ricambio sfere *Balls replacement kit*	-	-	
ADELCLJ05	Sonda amperometrica di cloro libero *Amperometric probe for free chlorine reading*	Cloro inorganico *Inorganic chlorine*	0-5	
ADELCLJ22	Sonda amperometrica di cloro libero a ridotta influenza di ph *Amperometric probe for free chlorine reading low ph influence*	Cloro organico *Organic chlorine*	0-2	
ADELCLJ25	Sonda amperometrica di cloro libero a ridotta influenza di ph *Amperometric probe for free chlorine reading low ph influence*	Cloro organico *Organic chlorine*	0-5	
ADELCLJ35	Sonda amperometrica di cloro totale 0-5ppm a ridotta influenza di ph *Amperometric probe for total chlorine reading low ph influence*	Cloro totale *Total chlorine*	0-5	
ADELCLJB10	Sonda amperometrica cloro organico segnale mv *Amperometric probe for free chlorine mv signal*	Cloro organico *Organic chlorine*	0-10	
ADSP6020051	Cavo collegamento sonda A-J *A-J connection cable*	-	-	
ADELCLJCC1	Soluzione elettrolitica - ecc1 - sonde a-j sonde adelclj25/220 *Electrolytic solution - ecc1 - a-j probe - adelclj25/220 probe*	-	-	
ADELCLJM482	Membrana ioniselettiva m48.2 - Sonde a-j sonde adelclj25/220/25s *Ion-selective membrane m48.2 - a-j probe -adelclj25/220/25s probe*	-	-	

Codice *Code*	Descrizione *Description*	Modello *Model*	Valore *Value*	*Price (€)*
ADSPH4	Soluzione tampone. *Buffer solution.*	pH	4 pH	
ADSPH7		pH	7 pH	
ADSPH9		pH	9 pH	
ADSRX		Rx	475 mV	

Codice *Code*	Modello *Model*	Connessione *Connection*	Materiale *Material*	Range °C	Compatibilità *Compatibility*	*Price (€)*
ADSTS100	Sonda PT100 corpo PVC-elettrodo AISI *100 Probe body PVC-electrode AISI*	MG 1/2"	PVC-AISI	0-60	ADIN20S AR10S AESTART	
ADSTS100NC	Sonda PT100 corpo PVC *PT 100 probe body PVC*	DN 12	PVC	0-40		
ADSP4000622	Adattatore M3/4-F1/2 *Oring for adaptator (ADSP4000622)*	MG 3/4"-FG 1/2"	PVC	-	-	
ADSP5007205	O-ring per adattatore (ADSP4000622) *Oring for adaptator (ADSP4000622)*	-	Viton®	-	-	

Price (€)

Codice *Code*	Modello/ *Model*	Portata (l/h) *Flow Rate (l/h)*	Pressione *Pressure*	Tubo *Pipe*	
ADSP8000109N	Tubo ricambio Isipool - Technopool - Litepool / *Isipool - Technopool - Litepool spare pipe*	1,4 - 3	1	4 x 6	
ADSP9000100	Corpo pompa HC 150-151 PP-GL-VT/ *Pump body HC 150-151 PP-GL-VT*	2 - 35	20	4 x 6	
ADSP900P000	Corpo pompa HC897, HC997 AQUA POOL PVDF-PTFE-VT *pump body HC897, HC997 AQUA POOL PVDF-PTFE-VT*	2 - 35	20	4 x 6	

AQUA
INDUSTRIAL GROUP

CONDIZIONI GENERALI DI VENDITA

Il presente documento contiene le condizioni generali di vendita (di seguito "**CGV**") dei prodotti commercializzati dalla AQUA S.P.A., avente sede legale in via Tonino Crotti, 1 – 42018 San Martino in Rio (RE) – Italia - C.F. e P.IVA 02026440350 (di seguito, per brevità, "**Venditore**" o "**AQUA**").

1. Oggetto

1.1 Le presenti CGV - ove non derogate da specifico accordo scritto tra il Venditore e il Cliente, quest'ultimo come di seguito definito - regolano tutti i contratti di vendita relativi ai prodotti commercializzati dal Venditore (di seguito, per brevità, "**Prodotti**" o, singolarmente, "**Prodotto**"), in qualunque forma stipulati: mediante ordine, sottoscrizione di contratti scritti, per via telematica, ecc.

1.2 Verranno conclusi - in conformità a quanto indicato al precedente Art. 1.1 - unicamente contratti di vendita di Prodotti per uso imprenditoriale e/o professionale a clienti (di seguito, per brevità, "**Clienti**" o, singolarmente, "**Cliente**" - ai fini delle presenti CGV, Venditore e Cliente di seguito per brevità anche, congiuntamente, "**Parti**"), essendo esclusa la vendita a privati consumatori finali.

1.3 Eventuali eccezioni alle presenti CGV saranno sottoposte dal Venditore al Cliente in forma scritta e sottoscritte per accettazione dal Cliente. Qualsivoglia modifica unilaterale introdotta dal Cliente e non sottoscritta dal Venditore per accettazione sarà da ritenersi nulla.

2. Prodotti

2.1 Le informazioni sui Prodotti contenute sui cataloghi del Venditore, presenti sul sito aziendale e/o in altri documenti divulgativi analoghi hanno valore puramente indicativo e le immagini fotografiche che accompagnano la descrizione dei Prodotti possono non renderne perfettamente le caratteristiche tecniche, cromatiche o dimensionali e, per questo motivo, si ritengono non vincolanti per il Venditore.

2.2 Il Venditore si riserva la facoltà, in qualunque momento, di dismettere dai cataloghi Prodotti o di introdurne di nuovi, nuove famiglie o nuove gamme di Prodotti, a propria esclusiva discrezione e senza obbligo di preavviso.

2.3 Il Venditore si riserva il diritto di modificare le caratteristiche tecniche e funzionali dei Prodotti in qualunque momento, a propria esclusiva discrezione e senza obbligo di preavviso.

3. Contratto di vendita

3.1 L'ordine del Cliente deve contenere la chiara individuazione dei Prodotti da acquistare e, in particolare, i codici identificativi dei Prodotti e le rispettive quantità richieste. In mancanza di tali dati, l'ordine dei Prodotti si intenderà come non

GENERAL CONDITIONS OF SALE

This document outlines the general conditions of sale (hereinafter, "**GCS**") of the products traded by AQUA S.P.A., with head office located in Via Tonino Crotti, 1 – 42018 San Martino in Rio (RE) – Italy – Tax ID and VAT Reg. No. 02026440350 (hereinafter, "**Seller**" or "**AQUA**").

1. Subject-Matter

1.1 These GCS – where not derogated by specific written agreement between the Seller and the Client, the latter as defined hereafter – regulate all the sales contracts regarding the products traded by the Seller (hereinafter, "**Products**" or individually, "**Product**"), in any way drawn-up, through an order, signing of written contracts online, etc.

1.2 Only sales contracts to client shall be concluded for Products for business or professional use in compliance with section 1.1 (hereinafter, "**Clients**" or individually "**Client**" for purposes of these GCS, the Seller and the Client are hereinafter, jointly referred to as the "**Parties**"), as the sale to end private consumers is excluded.

1.3 Any exceptions to these GCS shall be submitted by the Seller to the Client in writing and must be signed for approval by the Client. Any unilateral amendment introduced by the Client that is not signed by the Seller for approval shall be considered void.

2. Products

2.1 Information on Products that are contained in the catalogues of the Seller, available in the corporate website or present in any other similar document that is disseminated, shall be considered approximate only and the photographic images that accompany the description of the Products may not give an accurate representation of the technical features, colours or sizes and for this reason, they shall not be binding on the Seller.

2.2 The Seller reserves the right at any time to remove Products from the catalogues or add new products, new categories or range of Products, at its sole discretion with no obligation to give prior notice.

2.3 The Seller reserves the right to amend the technical and functional characteristics of the Products at any time, at its sole discretion with no obligation to give prior notice.

3. Sales Contract

3.1 The Client's order must include a clear description of the Products to be purchased and in particular, include the identification codes of the Products and the respective requested quantities. Without said data, the order of the Products shall be

pervenuto al Venditore.
3.2 L'ordine del Cliente costituisce proposta contrattuale e non è vincolante per il Venditore fino all'invio della conferma d'ordine da parte del Venditore stesso. In caso di difformità tra ordine del Cliente e conferma d'ordine del Venditore, si considererà prevalente quest'ultima, contestabile dal Cliente entro i successivi 5 (cinque) giorni solari.
3.3 Nel formulare l'ordine, il Cliente prende atto delle quantità minime di vendita previste dal Venditore per ogni Prodotto, nonché del minimo di fatturazione previsto da AQUA per il settore specifico, come indicati dal Venditore nei cataloghi e/o all'atto dell'ordine.
3.4 Il Cliente accetta e riconosce che la propria emissione d'ordine sancisce l'accettazione delle presenti CGV da parte del Cliente, il quale rinuncia conseguentemente all'applicazione di eventuali proprie condizioni generali di acquisto considerate singolarmente e/o nel loro complesso. Ai fini di legge, ove non espressamente allegate e incluse in un contratto formalmente sottoscritto tra il Cliente e il Venditore, le presenti CGV sono in ogni caso sottoscritte in calce alla presente dal Cliente per accettazione almeno una volta ogni anno e così trasmesse al Venditore al più tardi al momento di e unitamente al successivo ordine emesso.
3.5 L'attività svolta da agenti, intermediari di AQUA e/o dalla struttura commerciale del Venditore non impegnano in alcun modo quest'ultimo fintantoché ciascun ordine ricevuto dai suddetti non sia seguito dalla conferma d'ordine scritta da parte del Venditore. Solo a seguito di detta conferma, pertanto, il Venditore si intenderà onerato dell'evasione dell'ordine accettato.

4. Prezzi di vendita

4.1 I prezzi di vendita dei prodotti sono calcolati "Ex Works" ("Franco Fabbrica") - sede del Venditore - e l'imposta sul valore aggiunto è esclusa e sarà applicata ai sensi di legge. Sono, altresì, esclusi eventuali altri oneri e costi (ad es. costi di trasporto, oneri doganali, dazi, ecc) che dovessero sorgere per la consegna dei Prodotti - come concordata tra Venditore e Cliente – e che saranno da aggiungere a tali prezzi.
4.2 Il Venditore si riserva la facoltà di modificare, a propria discrezione ed in qualunque momento, il prezzo dei Prodotti, alla luce dell'intervenuta variazione dei costi delle materie prime, della manodopera e/o di altre componenti di costo connesse con il ciclo produttivo posto in essere da AQUA, previa apposita segnalazione scritta al Cliente.

5. Condizioni di pagamento

5.1 Nell'ipotesi di conclusione del contratto con modalità di pagamento differite, le stesse sono indicate di volta in volta nella conferma d'ordine che il Venditore invia al Cliente. Allo stesso modo, ove il

considered as not received by the Seller.
3.2 The Client's order constitutes a contractual proposal and is not binding on the Seller until the latter forwards an order confirmation. In case of inconsistency between the Client's order and the Seller's order confirmation, the latter shall prevail, but may be disputed by the Client within 5 (five) calendar days thereafter.
3.3 When preparing the order, the Client acknowledges the minimum sales quantities required by the Seller for each Product, as well as the minimum billing set out by AQUA for the specific sector, as specified by the Seller in the catalogues or upon making the order.
3.4 The Client represents and warrants that by issuing an order the latter confirms the acceptance of these GCS and consequently waives the application of any of its general conditions of purchase considered individually or in their entirety. For all legal purposes and where not expressly attached or included in a contract formally signed between the Client and the Seller, these GCS are in any case signed at the foot herein by the Client for acceptance at least once a year and as such forwarded to the Seller, at the latest when and along with the subsequent issued order.

3.5 The activities conducted by agents, brokers of AQUA or by the Seller's organisation do not bind the latter in any way, as long as each order received by them is followed by a written order confirmation from the Seller. Therefore, the Seller shall be bound to process the accepted order only when said order confirmation is forwarded.

4. Sales prices

4.1 The sales prices of the products are calculated EX WORKS - Seller's premises and the value added tax is excluded and shall be applied pursuant to the law. Moreover, any other costs or expenses are excluded (such as transportation costs, custom duties, excise duty, etc.), which may be due for the delivery of the Products, as agreed between the Seller and the Client and which shall be added to said prices.
4.2 The Seller reserves the right to amend the price of the Products, at its own discretion and at any time, in view of a change in costs of raw materials, labour or other cost components related to the production cycle, implemented by AQUA with prior special written notice to the Client.

5. Payment conditions

5.1 In the event that a contract is concluded with deferred payment conditions, said conditions shall be included each time in the order confirmation that the Seller forwards to the Client. Likewise, if

pagamento sia richiesto in via anticipata, sarà il Venditore a darne indicazione nella propria conferma d'ordine inviata al Cliente.

5.2 I pagamenti effettuati in favore del Venditore mediante bonifico bancario o carta di credito dovranno pervenire al Venditore - alle proprie coordinate bancarie previamente indicate al Cliente - esclusivamente da conti correnti intestati al soggetto destinatario della fattura. Non sono ammessi pagamenti da parte di soggetti terzi diversi dall'intestatario della fattura, salvo previo accordo tra il Venditore, il Cliente e, ove diverso dal Cliente, il soggetto destinatario della fattura.

5.3 Resta inteso che eventuali reclami e/o contestazioni non daranno diritto al Cliente - e, ove diverso dal Cliente, all'intestatario della fattura - di sospendere o comunque ritardare i pagamenti dei Prodotti oggetto di contestazione, né tanto meno di altre forniture da parte di AQUA.

5.4 In caso di mancato pagamento, in tutto o in parte, del prezzo di vendita alle scadenze stabilite, a carico del Cliente - o, ove diverso dal Cliente, all'intestatario della fattura - matureranno automaticamente, senza necessità di costituzione in mora, gli interessi moratori ai sensi del Decreto Legislativo n. 231 del 9 ottobre 2002, e successive modifiche, fino alla data dell'effettivo pagamento, ferma restando qualsiasi altra facoltà in capo al Venditore di recupero del proprio credito, prevista dalle presenti CGV e/o dalla legge.

5.5 Il mancato o parziale pagamento, anche di una sola fattura, da parte del Cliente, attribuisce al Venditore la facoltà di rifiutare l'accettazione di nuovi ordini provenienti da quest'ultimo e/o l'esecuzione e il completamento di ordini in corso. Qualora il mancato o parziale pagamento si protragga per un periodo superiore al 30° (trentesimo) giorno dalla data di scadenza della fattura come stabilita, è attribuita al Venditore la facoltà di risolvere immediatamente il contratto di vendita, fermo restando il diritto di AQUA di agire per il risarcimento di ogni e qualsiasi danno patito, ivi inclusa la rifusione delle spese legali connesse ad eventuali azioni di recupero del credito, anche stragiudiziali.

5.6 Il Venditore ha diritto di rifiutarsi di dare corso ed accettare ordini inoltrati sulla base delle presenti CGV nonché di risolvere il contratto già in corso, oltre che nei casi espressamente previsti altrove nelle presenti CGV e dalla normativa applicabile, anche nei seguenti casi:

a. qualora intervenga qualsiasi variazione delle condizioni economico-finanziarie del Cliente che ne comprometta - o possa comprometterne - la capacità di soddisfare le proprie obbligazioni verso il Venditore; o
b. nel caso in cui il Cliente sia soggetto a procedure fallimentari, concorsuali, liquidatorie o altre procedure che ne attestino lo stato di

payment is requested in advance, it shall be the Seller's responsibility to specify it in its order confirmation that is forwarded to the Client.

5.2 Payments made to the Seller by bank transfer or credit card must be received by the Seller at its bank details communicated to the Client beforehand and exclusively from the current accounts in the name of person to whom the invoice is made out to. Payments by third parties who are not the person to whom the invoice is made out to are not allowed, unless agreed beforehand between the Seller and the Client and the recipient of the invoice who is not the Client

5.3 It is understood between the Parties that any complaints or disputes shall not entitle the Client and - if different than the Client - shall not entitle the person to whom the invoice is made out to, to suspend or otherwise delay payment of the Products being disputed and neither suspend other supplies by AQUA.

5.4 If the Client (or if different than the Client, the person to whom the invoice is made out to) fails to pay the sales price at the agreed due dates, in part or in whole, default interest will be due automatically without requiring a letter of formal notice pursuant to the Italian Legislative Decree 231 of 9 October 2002, as amended and supplemented, until the date of actual payment, notwithstanding any other right of the Seller to collect its credit, as provided by these GCS pursuant to the law.

5.5 Non-payment or partial payment by the Client, even of just one invoice, shall entitle the Seller to refuse the acceptance of new orders from the Client or the execution or completion of current orders. Whenever non-payment or partial payment persists for a period of more than the 30th (thirtieth) day as of the due date of the invoice as agreed, the Seller shall be entitled to terminate the sales contract immediately, notwithstanding AQUA's right to claim compensation for any damages suffered, including the reimbursement of legal expenses related to any possible credit collection measures, including out-of-court procedures.

5.6 The Seller is entitled to refuse to process or accept orders that are forwarded based on these GCS or terminate a contract already in force, as well as cases expressly envisaged in these GCS and those envisaged in applicable laws, in the event of the following circumstances:

a. if there is a change in the Client's economic conditions that compromises or that may compromise its ability to meet its own obligations towards the Seller; or
b. if the Client is subject to bankruptcy, insolvency, liquidation or other procedures that may indicate an insolvency condition.

decozione.
5.7 Nei casi di cui al precedente Art. 5.6, il Venditore avrà diritto di chiedere l'intero pagamento, in un'unica soluzione, di quanto ancora dovuto dal Cliente nei limiti consentiti dalla legge.

5.7 In the cases envisaged in section 5.6 above, the Seller shall have the right to demand full payment in a single instalment of what is still due by the Client pursuant to the law.

6. Riserva di Proprietà

In tutti i casi in cui sia pattuito il pagamento differito rispetto alla consegna dei Prodotti, si conviene tra il Venditore e il Cliente che la vendita avvenga con riserva di proprietà sui Prodotti a favore del Venditore. Pertanto, il Cliente ne acquisterà la proprietà soltanto all'atto del pagamento integrale del prezzo complessivo concordato, oltre agli oneri accessori, ma ne assume tutti i rischi dal momento della consegna, ai sensi e per gli effetti di cui all'art. 1523 e ss. del Codice Civile.

6. Retention of Ownership Title

In any case in which a deferred payment is agreed with respect to the delivery of the Products, the Seller and the Client agree that the sale shall take place with retention of ownership title of the Products in favour of the Seller. Therefore, the Client shall acquire the ownership only upon full payment of the overall agreed price, plus ancillary charges, but shall assume all risks as of the time of delivery, pursuant to article 1523 and subsequent articles of the Italian Civil Code.

7. Consegna dei Prodotti

7.1 Salvo diverso accordo tra le Parti, documentato nella conferma d'ordine del Venditore e/o nel contratto concluso tra le Parti stesse, la consegna dei Prodotti al Cliente avviene "Ex Works" Incoterms®2010 ("Franco Fabbrica") presso la sede del Venditore.
7.2 I termini temporali di consegna indicati dal Venditore o concordati tra le Parti sono stabiliti a favore del Venditore ed hanno carattere indicativo. Pertanto, eventuali ritardi nella consegna dei Prodotti non potranno dar luogo ad alcuna pretesa di risarcimento o di annullamento dell'ordine da parte del Cliente. Il Venditore si riserva la facoltà di effettuare consegne parziali, nel momento e nella misura in cui singole parti del Prodotto siano pronte per la consegna.
7.3 I suddetti termini temporali di consegna sono in ogni caso soggetti al sopravvenire di eventuali Eventi di Forza Maggiore, come disciplinati e definiti al seguente Art. 11, o da atti od omissioni del Cliente.
7.4 Il luogo di consegna indicato dal Cliente è il solo riferimento a cui il Venditore dovrà prestare fede all'atto di consegna dei Prodotti stessi. Per questo motivo all'interno dell'ordine il Cliente dovrà indicare il luogo esatto in cui deve essere effettuata la consegna. Il Venditore, a sua volta, nella conferma d'ordine deve convalidare il luogo di consegna ed i costi di spedizione. Il Cliente accetta che le spese di trasporto, così come previsto dall'art. 5.1, siano totalmente ed interamente a proprio carico. Il Cliente solleva il Venditore da ogni responsabilità in caso di omessa o ritardata consegna derivante da erronee indicazioni del luogo di consegna date dal Cliente.

7. Products Delivery

7.1 Unless agreed otherwise between the Parties, documented in the Seller's order confirmation or in the contract concluded between the Parties, the delivery of the Products to the Client shall take place Ex Works Incoterms®2010 at the Seller's premises.

7.2 The delivery terms specified by the Seller or agreed between the Parties are established in favour of the Seller and are approximate. Therefore, any delays in the delivery of the Products may not entitle Client to assert claim for compensation or cancel the order. The Seller reserves the right to make partial deliveries at the time and to the extent in which individual parts of the Product are ready for delivery.

7.3 The above delivery times are in any case subject to any Force Majeure events, as regulated and defined in section 11 or by acts or omissions of the Client.
7.4 The place of delivery specified by the Client is only a reference which the Seller must observe when delivering the Products. For this reason, into the order, the Client must indicate the exact place where to make the delivery. In turn, the Seller must confirm the delivery place and shipment costs in the order confirmation. The Client accepts that the transportation costs, as envisaged in section 5.1, are completely at its own expense. The Client holds the Seller harmless from any liability in case of omitted or late delivery due to an erroneous indication of the place of delivery provided by the Client.

8. Reclami alla consegna

8.1 Il Cliente è tenuto ad ispezionare con cura i Prodotti consegnati immediatamente all'atto di ricezione degli stessi, qualora il ritiro avvenga "Ex Works", oppure al momento della consegna

8. Complaints upon delivery

8.1 The Client must inspect the delivered Products with care immediately once received, whenever the delivery is Ex Works or at the time of the actual delivery in case the Products are shipped to the

effettiva, nel caso in cui i prodotti siano spediti all'indirizzo indicato dal Cliente nell'ordine, considerandosi pertanto lo scarico della merce come il momento di verifica dei Prodotti da parte del Cliente.

8.2 Eventuali rilievi riguardanti lo stato esteriore dei Prodotti e/o delle confezioni, per quanto visibile all'atto della consegna stessa, dovranno essere riportati per iscritto in modo dettagliato sul documento di trasporto o fattura accompagnatoria. Contestualmente, le parti di Prodotto danneggiate e/o difettose debbono essere immediatamente restituite al Venditore (o non ritirate dal Cliente) con spese di trasporto ed assicurazione, ai fini della restituzione al Venditore, a carico del Cliente stesso. Quanto alla sostituzione delle parti di Prodotto danneggiate, si applica la disciplina di cui al seguente Art. 9.

8.3 Eventuali difformità nella quantità dei beni consegnati rispetto all'ordine non daranno diritto alla risoluzione del contratto ad opera del Cliente né alla sospensione dei pagamenti da parte di quest'ultimo, ma solo all'integrazione della fornitura con i beni mancanti.

8.4 L'omessa tempestiva notifica del difetto - ai sensi del presente Art. 8 e del seguente Art. 9 - e conseguente restituzione della parte difettosa/danneggiata da parte del Cliente comporteranno per il Cliente la decadenza da ogni e qualsivoglia azione volta a far valere i suddetti difetti nei confronti del Venditore.

9. Garanzia-applicazione

9.1 Il Venditore garantisce che i Prodotti venduti abbiano le qualità essenziali per l'uso a cui sono destinati secondo le specifiche tecniche di ciascun Prodotto e le eventuali specificità riportate nella relativa conferma d'ordine e sono conformi alla legge italiana, nonché alla normativa UE di volta in volta eventualmente applicabile.

9.2 Il Venditore è responsabile per tutti i difetti che compaiano nel Prodotto a seguito di un uso normale dello stesso, purché derivanti esclusivamente da difetti nei materiali e solo se sorti e/o segnalati in pendenza del periodo di garanzia, come dettagliato al seguente Art. 10.

9.3 La garanzia si intende riconosciuta a favore del Cliente e può essere estesa ad eventuali acquirenti successivi solo ed esclusivamente se questi ultimi sono in possesso di relativo titolo di acquisto e previo accordo scritto tra le Parti.

9.4 Per la validità della garanzia prestata dal Venditore, al fine di ottemperare alle norme comunitarie e/o nazionali applicabili ai Prodotti e per tutto il periodo d'uso dei Prodotti medesimi, il Cliente deve attenersi scrupolosamente alle indicazioni contenute nelle istruzioni d'uso e manutenzione fornite dal Venditore, nonché garantire una formazione adeguata del proprio personale o di

address indicated by the Client in the order, hence considering the unloading of the goods as the Products inspection time for the Client.

8.2 Any remarks regarding the exterior condition of the Products or the packaging, where visible upon the delivery, must be specified in writing and in detail on the transportation document or accompanying invoice. Likewise, parts of a Product that are damaged or defective must be returned to the Seller immediately (or not collected by the Client) with transportation and insurance costs for returning products to the Seller to be paid by the Client. The provisions of the following section 9 shall apply for the replacement of parts of a Product that are damaged.

8.3 Any inconsistencies in the quantity of the goods delivered with respect to those specified in the order, shall not entitle the Client to terminate the contract or suspend payments, but shall only entitle the latter to receive the missing goods.

8.4 The failure to notify a defect in time, pursuant to this section 8 and the following section 9, and the subsequent return of the damaged or defective part by the Client shall forfeit the Client's right to take any and all actions against the Seller for said defects.

9. Warranty-application

9.1 The Seller warrants that the sold Products have the essential quality for their intended use according to the technical specifications of each Product and possible specifications outlined in the respective order confirmation and are in compliance with the Italian law, as well as to EU laws, applicable from time to time.

9.2 The Seller shall be responsible for all defects appearing in the Product as a result of its normal use, provided that they are due exclusively to defects in the materials and only if arisen or if reported during the warranty period, as defined in the following section 10.

9.3 The warranty is granted in favour of the Client and may be extended to any subsequent buyers only if they have the respective purchase title and a written agreement is made between the Parties.

9.4 In order for the warranty provided by the Seller to be valid and for the purpose of observing EU and applicable national laws on the Products and for the entire usage period of the Products, the Client must strictly abide by the instructions outlined in the user and maintenance instructions provided by the Seller, as well as guarantee a proper training of its staff or third parties assigned by the Client to carry out the

terzi eventualmente incaricati dal Cliente - allo svolgimento delle operazioni di installazione, montaggio, smontaggio e riparazione dei Prodotti in modo tale da non arrecare danni a cose e/o persone e da garantire l'operatività in conformità alle normative nazionali, comunitarie e quelle eventualmente più dettagliate presenti nel luogo in cui i Prodotti vengono messi in servizio.

9.5 La garanzia riconosciuta dal Venditore non si ritiene applicabile nei casi in cui il Cliente:

a. non abbia installato i Prodotti in piena conformità alle istruzioni presenti nel manuale d'uso e manutenzione del Prodotto;

b. abbia apportato modifiche o abbia manomesso o danneggiato i Prodotti;

c. abbia utilizzato i Prodotti per scopi diversi dalla loro normale destinazione d'uso, così come in tutte le ipotesi di danno o di mancato funzionamento scaturenti da colpa o negligenza del Cliente, dei suoi dipendenti e ausiliari o di terzi in genere, ivi compresa l'errata installazione, manutenzione o riparazione.

Il Cliente, in ogni caso, si impegna a tenere indenne e manlevare il Venditore da qualsivoglia eventuali richieste di danni e/o sanzioni amministrative, qualora derivanti dalla violazione da parte del Cliente degli obblighi sullo stesso gravanti, così come enunciati nel presente Art. 9.

9.6 La garanzia del Venditore non copre tutte le parti del Prodotto che siano soggette ad usura o parti e componenti di consumo, nonché eventuali danni dovuti a parti soggette ad usura non adeguatamente manutenute e/o sostituite dal Cliente quando usurate. La garanzia del Venditore non copre, altresì, eventuali danni causati ai Prodotti dall'errato magazzinaggio da parte del Cliente, nei casi di Prodotti - la cui proprietà e/o rischi siano già passati in capo al Cliente - in tutto o in parte custoditi nei magazzini del Cliente prima dell'installazione, dell'uso o della eventuale rivendita agli acquirenti finali.

9.7 Fermo restando quanto disciplinato dal precedente Art. 8, il Cliente è tenuto a denunciare al Venditore per iscritto - nei modi indicati al seguente Art. 9.8 - la presenza di eventuali vizi riscontrati nel Prodotto entro 8 (otto) giorni dalla scoperta dei vizi stessi.

9.8 La denuncia di vizi di cui al presente Art. 9 deve essere effettuata dal Cliente a mezzo lettera raccomandata A/R o tramite posta certificata (PEC), ove presente. La data di invio della denuncia da parte del Cliente varrà ai fini della tempestività della stessa nei termini di cui al precedente Art. 9.7. È, all'opposto, esclusa ogni diversa forma di denuncia, in particolare svolta a mezzo mail ordinaria, telefono, fax, a mezzo agente o rappresentante, che il Venditore riterrà conseguentemente come non sollevata. Qualsiasi denuncia di vizi dovrà specificare con precisione il vizio riscontrato ed il/i

installation, assembly, disassembly and repairs of the Products in such a manner as not to cause damages to things or injuries to persons while guaranteeing the operation pursuant to national, EU laws, as well as standards envisaged in the place in which the Products are put into service.

9.5 The warranty recognised by the Seller does not apply in cases where the Client:

a. fails to install the Products in full observance of the instructions set out in the Product's user and maintenance manual;

b. implements changes, tampers with or damages the Products;

c. uses the Products for purposes other than their intended purpose, as in all the cases of damages or lack of operation due to fault or negligence of the Client, its employees, auxiliaries or third parties in general, including improper installation, maintenance or repair.

In any case, the Client undertakes to indemnify and hold the Seller harmless from any claim for damages or administrative fines, whenever derived from a violation by the Client of its obligations, as specified in this section 9.

9.6 The Seller's warranty does not cover any parts of the Product that are subject to wear and tear or consumable parts or components, or for any damages due to parts subject to wear that are serviced or replaced improperly by the Client when worn. Moreover, the Seller's warranty does not cover damages caused to Products that result from improper storage by the Client, in cases in which the Products whose ownership or risks are already transferred to the Client, in part or in whole and that are stored in the Client's warehouses prior to being installed, used or possibly re-sold to end buyers.

9.7 Notwithstanding the provisions of section 8 above, the Client must report to the Seller in writing any defects detected in the Product within 8 (eight) days from the time of their discovery, in the manner indicated in section 9.8.

9.8 The Client must report defects pursuant to this section 9 by registered letter with proof of delivery or by certified email, if available. The forward date of the report by the Client will be valid for purposes of its timeliness pursuant to section 9.7 above. Any other form of reporting is excluded whatsoever, in particular if made by standard email, telephone, fax or through an agent or representative and hence the Seller will consider the reporting as not made. Any report of defects must clearly specify the defect encountered and the involved Product(s).

Prodotto/i cui si riferisce.
9.9 In mancanza di tempestiva denuncia come sopra, il Cliente si intenderà decaduto da qualsiasi diritto ed azione per far valere la garanzia del Venditore in base alle presenti CGV e/o alla legge.
9.10 A seguito della denuncia di vizio, il materiale difettoso dovrà essere recapitato a cura del Cliente - previa autorizzazione da parte del Venditore alla restituzione - presso la sede del Venditore per effettuare la necessaria procedura di verifica e controllo.
Il Cliente dovrà, pena il rifiuto della merce resa, indicare nei propri documenti di trasporto e consegna i dati identificativi del documento di trasporto (DDT) e della fattura di addebito cui le parti restituite si riferiscono, come emessi dal Venditore al momento della vendita del Prodotto, nonché gli estremi della denuncia di vizio. Il Cliente si impegna in ogni caso a non utilizzare i Prodotti eventualmente difettosi e a segnalare senza dilazione anche eventuali contestazioni da parte di terzi di cui sia giunto a conoscenza.
Tutti i Prodotti inviati per riparazione o sostituzione, in quanto coperti da garanzia, dovranno pervenire al Venditore con trasporto prepagato a carico del Cliente e dovranno essere spediti al seguente indirizzo: **AQUA S.P.A. via Tonino Crotti, 1 – 42018 San Martino in Rio (RE) - Italia**. Il materiale inviato senza il compimento da parte del Cliente delle preventive formalità di cui al presente Art. 9.10, non sarà ritirato dal Venditore. Le parti difettose rientreranno nella proprietà del Venditore, a seguito della loro eventuale sostituzione.
9.11 Il controllo da parte del Venditore del materiale reso per vizio avviene entro i successivi 30 (trenta) giorni solari. Qualora il controllo presso la sede del Venditore dimostri l'esistenza del difetto denunciato, il Venditore, a suo insindacabile giudizio, potrà sostituire il Prodotto difettoso o, in alternativa, eliminarne i vizi.
A seguito del controllo il Venditore comunicherà al Cliente quando il prodotto riparato o sostituito potrà essere ritirato presso la sua sede.!
L'eventuale sostituzione del Prodotto difettoso, con un nuovo Prodotto avente le medesime caratteristiche - così come la riconsegna al Cliente del Prodotto riparato - avverranno "Ex Works" (Franco Fabbrica).
9.12 La garanzia concessa in base al presente Art. 9 è da intendersi esclusiva e sostituisce ogni e qualsiasi altra forma eventuale di garanzia, sia essa prevista da norme di legge o da consuetudini commerciali.
9.13 Di conseguenza, è espressamente esclusa qualsiasi responsabilità del Venditore, contrattuale e/o extracontrattuale, per danni diretti o indiretti a persone e/o cose derivanti dall'uso dei Prodotti forniti, fatti salvi esclusivamente i casi di dolo o colpa grave. La responsabilità non si estenderà in ogni

9.9 If the report is not made in a timely manner as specified above, the Client will be forfeited and will no longer have the right to enforce the Seller's warranty based on these GCS and pursuant to law.
9.10 After reporting a defect, the Client is responsible for returning the defective material, after being authorised by the Seller, to the premises of the Seller so that proper inspections and checks can be performed.

The goods will not be accepted if the Client fails to indicate in its transportation documents and delivery notes the identification details of the transportation document and the charged invoice to which the returned parts referred to, as issued by the Seller upon the sale of the Product, as well as the details of the defect report. In any case, the Client undertakes not to use any defective Products and report any disputes by third parties that it becomes aware without delay.

All Products sent for repair or replacement under warranty must be received by the Seller with pre-paid transportation costs by the Client and must be forwarded to the following address: AQUA S.P.A. via Tonino Crotti, 1 – 42018 San Martino in Rio (RE) - Italy. Any materials sent by the Client without following the formalities set out in this section 9.10, will not be accepted by the Seller. Defective parts will regain the ownership of the Seller after they are replaced.

9.11 The Seller shall check the returned materials that are defected within the following 30 (thirty) calendar days. If the results of the inspections conducted at the Seller's premises prove the existence of the alleged defect, the Seller, at its own discretion, may replace the defective Product or, alternatively, remove the defects.
After the inspection, the Seller shall inform the Client when the repaired or replaced product may be collected from its premises.!
The possible replacing of the defective Product with a new Product with the same characteristics, as well as delivering the repaired Product to the Client shall take place Ex Works - the Seller's factory.

9.12 The warranty granted in accordance with this section 9 shall be considered exclusive and replaces any other form of warranty envisaged by law or business practices.

9.13 Consequently, the Seller shall not be held liable for direct or indirect damages caused to people or things deriving from the use of the supplied Products, contractually or non-contractually, with the sole exception of cases of wilful misconduct or gross

caso ai danni indiretti, non prevedibili e comunque al di fuori delle ipotesi per cui possa operare la garanzia sul Prodotto.
9.14 È altresì espressamente esclusa qualsiasi facoltà del Cliente di sospendere o ritardare i propri pagamenti per la fornitura dei Prodotti, anche in caso di reclami, nonché di operare autonomamente riduzioni di prezzo e/o compensazioni tra gli importi dovuti dal Cliente medesimo a titolo di prezzo dei Prodotti e le somme che quest'ultimo ritenga a lui dovute da AQUA a qualsiasi titolo.

10. Garanzia-termini

10.1 I termini della garanzia sono diversi in funzione della tipologia di Prodotto e tengono conto della complessità ed articolazione del Prodotto stesso. Per alcuni Prodotti potranno essere applicati termini di garanzia diversificati alle singole parti che li compongono, in funzione della rispettiva categoria di appartenenza. Il Venditore, nei limiti dell'operatività della garanzia, garantisce esclusivamente che i Prodotti consegnati sono conformi a quelli ordinati, restando inteso che non viene garantita dal Venditore l'idoneità dei Prodotti stessi a soddisfare specifiche esigenze del Cliente o di terzi, salvo che le stesse non abbiano costituito specifico oggetto dell'ordine accettato, con la completa descrizione delle relative esigenze.
10.2 I termini di garanzia decorrono dalla data di vendita del Prodotto stesso da parte del Venditore, da intendersi e identificarsi come la data di fatturazione del bene.
10.3 Fatte salve le precisazioni di cui al precedente Art. 10.1 e/o a diversi accordi tra le Parti, i termini di garanzia generalmente riconosciuti dal Venditore sono i seguenti:

- Prodotti elettromeccanici: **30 mesi** (2,5 anni). Si tratta dei Prodotti che hanno parti elettriche, elettroniche, meccaniche o elettromeccaniche in movimento. Possono rientrare in questa categoria, a titolo meramente esemplificativo, i seguenti Prodotti del Venditore: Pompe Peristaltiche, Elettromagnetiche, a Motore e relativi sistemi compositi, Strumenti e pannelli di regolazione, Agitatori automatici, Contatori, Valvole automatiche, Cloratore, Elettropompe di circolazione, ecc..
- Strutture metalliche per piscina: **120 mesi** (10 anni). Si tratta dei pannelli metallici utilizzati per le strutture delle piscine. La garanzia è riferita esclusivamente a fenomeni di corrosione passante.
- Prodotti statici privi di elettronica: **60 mesi** (5 anni). Si tratta prevalentemente di Prodotti plastici di stampaggio o lavorazione, come filtri, cartucce, bombole, accessori piscina, ecc..

10.4 Alcuni Prodotti, ove costituiti da più componenti diversi, potrebbero avere parti con garanzia diversificata. A titolo meramente esemplificativo, un

negligence. Liability shall not extend to unforeseen indirect damages and in any case damages beyond the cases where the warranty can cover the Product.

9.14 Likewise, the Client shall not be entitled to suspend or delay payments for the supply of the Products, even in case of complaints, or independently implement price reductions or offsets between the amounts due by the Client for the price of the Products and sums that the latter considers due to the Client by AQUA for whatever reason.

10. Warranty-terms

10.1 The warranty terms may vary on the type of Product and take into account the complexity and structure of the Product. Different warranty terms may be applied to individual parts of some Products depending on the respective category. To the extent of the warranty period, the Seller warrants exclusively that the Products delivered are compliant to the ordered ones, it being understood that the Seller does not guarantee that the Products will be suitable to meet the specific needs of the Client or those of third parties, unless these needs are subject-matter of the accepted order with the complete description of the respective needs.

10.2 The warranty terms shall be effective as of the sale date of the Product of the Seller, to be considered and identified as the billing date of the goods.
10.3 Notwithstanding the provisions of section 10.1 above or other agreements between the Parties, the warranty terms generally recognised by the Seller are as follows:

- Electromechanical products: **30 months** (2.5 years). These are Products that have electrical, electronic, mechanical or moving electromechanical parts. By way of example, the following Products of the Seller may be part of this category: Peristaltic pumps, electromagnetic pumps, motor driven pumps and relevant composite systems, tools and control panels, automatic mixers, meters, automatic valves, chlorinator, electric circulator pumps, etc..
- Metal structures for pools: **120 months** (10 years). These are metal panel used for pool structures. The warranty refers exclusively to passing corrosion phenomena.
- Static products without electronics: **60 months** (5 years). These are mainly plastic products for moulding or processing, like filters, cartridges, tanks, pool accessories, etc..

10.4 Some Products that are made-up of different components, could have parts with different

addolcitore avrà garanzia di 30 mesi sulla valvola automatica e di 60 mesi sulle restanti parti, esclusi i materiali di consumo, come le resine.
10.5 Alcuni Prodotti specifici, per la loro particolarità costruttiva o di utilizzo, potrebbero avere garanzie diverse da quelle specificate all'Art. 9 e Art. 10 delle presenti CGV. In questi casi, le diverse modalità di garanzia sono riportate sui relativi documenti tecnici e divulgativi dei Prodotti stessi.

11. Forza Maggiore

11.1 In ogni caso, il Venditore non sarà responsabile nei confronti del Cliente per l'inadempimento di qualsivoglia clausola delle presenti CGV e/o del contratto di vendita, in qualunque modo concluso, qualora l'adempimento delle obbligazioni del Venditore sia reso impossibile o eccessivamente oneroso a causa di eventi imprevedibili ad esso non imputabili (di seguito, per brevità "**Eventi di Forza Maggiore**"). Sono da considerarsi inclusi nella qualifica di Eventi di Forza Maggiore, a titolo esemplificativo ma non esaustivo, i seguenti eventi: incendi, inondazioni, terremoti, esplosioni, incidenti, guerre, rivolte, insurrezioni, sabotaggi, epidemie, restrizioni per quarantena, scioperi, mancanza di mano d'opera, blocchi di trasporto, carenza di energia, mancanza di materie prime o di macchinari per la produzione dei Prodotti, eventi naturali ed atti di qualsiasi pubblica autorità, anche straniera.
11.2 Qualora un Evento di Forza Maggiore impedisca o ritardi la consegna dei Prodotti al Cliente da parte del Venditore o l'esecuzione di una qualsiasi altra obbligazione di quest'ultimo per un periodo superiore a 6 (sei) mesi consecutivi, il Venditore avrà la facoltà di risolvere il contratto di vendita senza alcuna responsabilità di sorta nei confronti del Cliente, fatte salve le previsioni di legge di cui agli artt. 1463 e ss. e 1467 e ss. Codice Civile.

12. Diritti di proprietà industriale ed intellettuale sui Prodotti

Il Venditore è e rimane l'esclusivo titolare di tutti i diritti di proprietà industriale ed intellettuale connessi con la progettazione, realizzazione e produzione dei Prodotti forniti, ivi incluse loro singole parti e la relativa documentazione.

13. Clausola di salvaguardia

Qualora una qualsiasi clausola delle presenti CGV sia considerata invalida o inefficace, tale invalidità o inefficacia non comprometterà la validità delle altre clausole, che continueranno ad avere piena efficacia.

14. Legge Applicabile

Le presenti CGV, nonché qualsiasi contratto di vendita in qualunque modo concluso tra le Parti, saranno regolati ed interpretati in conformità alla

warranties. By way of example, a softener will have a warranty of 30 months on the automatic valve and 60 months on the remaining parts, excluding consumables, like resins.
10.5 Some specific Products due to their particular design or use, may have different warranties than those specified in section 9 and section 10 of these GCS. In these cases, the different warranties are outlined on the respective technical and informative documents of the Products.

11. Force majeure

11.1 In any case, the Seller shall not be held liable towards the Client for a breach of any of the clauses of these GCS or of the sales contract in any way concluded, if the fulfilment of the obligations by the Seller is made impossible or excessively burdensome due to unforeseen causes (hereinafter, "**Force Majeure Events**"). Force Majeure Events shall include by way of example, but not limited to: fires, flooding, earthquakes, explosions, accidents, wars, riots, rising, sabotage, epidemics, quarantine restrictions, strikes, lack of labour, transport blockage, lack of electricity, lack of raw materials or production materials for the Products, natural events or other acts by public authorities, as well as foreign authorities.

11.2 If a Force Majeure Event hinders or delays the delivery of the Products to the Client on the part of the Seller or the fulfilment of any other obligation of the latter for a period of more than 6 (six) consecutive months, the Seller shall have the right to terminate the sales contract without any liability whatsoever towards the Client, notwithstanding the provisions of article 1463 and subsequent articles and article 1467 and subsequent articles of the Italian Civil Code.

12. Industrial property rights and intellectual property rights on the Products

The Seller is and shall remain the exclusive owner of all the industrial and intellectual property rights related to the planning, realisation and production of the supplied Products, including their single parts and respective documentation.

13. Safeguard clause

Whenever any clause of these GCS is considered invalid or ineffective, said invalidity shall not compromise the validity of the remaining clauses which shall continue to remain in full effect.

14. Applicable legislation

These GCS, as well as any sales contract in any way concluded between the Parties, shall be

legge italiana.

15. Giurisdizione e Foro Competente

Ogni e qualsiasi controversia derivante dalle presenti CGV e dai contratti di vendita conclusi sulla base delle stesse, salvo ivi diversamente pattuito tra le Parti, sarà soggetta esclusivamente alla giurisdizione italiana, con attribuzione esclusiva di competenza al Foro di Reggio Emilia.

16. Validità delle CGV

Le presenti CGV hanno decorrenza a partire dall'01/01/2019 e restano valide ed efficaci fino all'approvazione di loro esplicite variazioni. Per quanto attiene gli ordini già confermati da AQUA, presi in carico e pendenti, si applicano le CGV in vigore alla data dell'accettazione dell'ordine da parte del Venditore.

***

Il Cliente sottoscrive per accettazione, ai fini di cui agli artt. 1341 e 1342 Codice Civile, le presenti CGV, espressamente accettandone il contenuto, in particolare quanto alle seguenti clausole: **Art. 2.2; Art. 2.3; Art. 3.4; Art. 4.2, Art. 5.3; Art. 5.5; Art. 5.6; Art. 5.7; Art. 7.2; Art. 8; Art. 9; Art. 10; Art. 14; Art. 15; Art. 16**.

San Martino in Rio li 07/01/2019

regulated and interpreted pursuant to the Italian law.

15. Jurisdiction and Competent Court

Any dispute regarding these GCS or the enforced sales contracts based on said conditions, unless agreed otherwise by the Parties, shall be exclusively subject to Italian jurisdiction, exclusively attributed to the court of Reggio Emilia.

16. Validity of the GCS

These GCS shall be effective as of 01/01/2019 and shall remain valid until approval of their expressed variations. As for orders already confirmed by AQUA, in progress or pending, the GCS in force as of the acceptance date of the order by the Seller shall apply.

***

In compliance with articles 1341 and 1342 of the Italian Civil Code, the Client signs these GCS and expressly approves its contents, in particular the following clauses: **§ 2.2; § 2.3; § 3.4; § 4.2, § 5.3; § 5.5; § 5.6; § 5.7; § 7.2; § 8; § 9; § 10; § 14; § 15; § 16**.

San Martino in Rio - 07/01/2019

SEDE CENTRALE
HEADQUARTERS

AQUA S.p.A.:
42018 San Martino in Rio, Reggio Emilia - Italy - Via Crotti 1
Phone: +39 0522 695805/85 - Fax: +39 0522 646160
e-mail: aqua@aqua.it - Web: www.aqua.it

FILIALI
BRANCHES

UK
AQUA WATER SYSTEMS LTD:
Unit 135 Oak Drive Hartlebury Trading Estate, Worcestershire, DY10 4JB
Phone: +44 (0)1299 251050 - Fax: +44 (0)1299 253704
e-mail: sales@askaqua.co.uk - Web: www.askaqua.co.uk

E
AQUA FILTRACION S.A.:
Pol. Ind. Castellbisbal Sud 08755 Castellbisbal, Barcellona
Phone:+34 (0)93 7711855 - Fax:+34 (0)93 7711772
e-mail:info@aqua.es - Web: www.aqua.es

TR
AQUA SU ARITIMI SAN. VE MUH. TIC. LTD. STI.:
Address: Ferhatpasa Mahallesi Maresal Fevzi Cakmak
Cad. - No:45 Pk.34888 Atasehir / Istanbul - Turkey
Phone: +90 216 661 6060 (pbx) Fax: +90 216 661 6850
e-mail: info@aqua.com.tr - Web: www.aqua.com.tr

UAE
AQUA MIDDLE EAST FZC:
P.O.Box 42585 Sharjah - United Arab Emirates
Tel No. +971 6 526 0563 - Fax No. +971 6 526 0564
e-mail: contact@aqua-me.ae - Web: www.aqua-me.ae

IND
AQUA WATER SYSTEMS INDIA PVT LTD:
4A/4B/4C-, Puttappa Industrial Estate Mahadevapura
Post, White Field Road, Bangalore 560 048
Phone 0091 80 4152 1313 - Fax 0091 80 4152 1414
e-mail: contact@aquaindia.in - sales@aquaindia.in
Web: www.aquaindia.in

RUS
ООО «AQUA GROUP RUS»
Jiuridical Address : 107014,Egerskaya str., 1, Moscow, Russia
Residence address: 127081, Chermianskaya str, 3, Mosow, Russia
phone-fax: +7 495 6458078,+7 495 969 2413
e-mail: mail@aqua-italy.ru
Web: www.aqua-italy.ru - www.aqua.it

ООО “АКВА ГРУПП РУС”
Юридический адрес : 107014, Российская Федерация, Москва,ул.Егерская ,д1
Фактический адрес: 127081- Российская Федерация, Москва, ул, Чермянская 3
Телефон/факс: 7 495 6458078, +7 495 969 2413
mail@aqua-italy.ru - www.aqua-italy.ru - www.aqua.it

WWW.AQUA.IT